Ведомость рабочих чертежей основного комплекта.

Лист	Наименование	Прим.
1	Общие данные.	
2	Схема автоматизации.	
3	Очередность включения и последовательность электрической блокировки.	
4	Структурная схема АСУ ТП.	
5.1-5.34	Схема электрическая принципиальная, подключения. ЩР1. Секция 1.	
6.1-6.33	Схема электрическая принципиальная, подключения. ЩР1. Секция 2.	
7.1-7.20	Схема электрическая принципиальная, подключения. ЩР1. Секция 3.	
8.1-8.12	Схема электрическая принципиальная, подключения. ЩР1. Секция 4.	
9	Схема электрическая принципиальная, подключения. Звуковая сигнализация.	
10.1-10.3	Схема электрическая принципиальная, подключения. Датчик уровня.	
11.1-11.2	Система локализации взрыва. Шкаф управления ШУ-СЛВ.	
12.1	Автоматизация. План на отм. 0,000	
12.2	Автоматизация. План на отм. +13,000	

Условные обозначения и изображения

Наименование	Обозначения, изображения.
Прокладка кабеля на лотке	
Датчик, встраиваемый в технологическое оборудование	
Проводка уходит на более высокую или низкую отметку	
Электроаппаратура или соеденительный механизм, устанавливаемые вне щитов	

Ведомость ссылочных и прилагаемых документов

Обозначение	Наименование	Примечан.
	Ссылочные документы	
5.407-49	Прокладка кабелей и проводов на лотках типа НЛ	
Главмонтажавтоматика ГПИ ПМА	Типовые конструкции. Способы установки и крепления мостов кабельных, лотков перфорированных, труб и кабелей. Сборник 7.	
Главмонтажавтоматика ГПИ ПМА	Типовые конструкции. Конструкции для установки приборов на стене и полу. Сборник 49.	
	Прилагаемые документы	
РД-785/26-АТХ.С01	Спецификация оборудования, изделий и материалов. ЩР1	Листы 13.1-13.4
РД-785/26-АТХ.С02	Спецификация оборудования, изделий и материалов. ШУ-СЛВ	Листы 14.1-14.2

1. Проект разработан в соответствии с действующими нормами и правилами с соблюдением мероприятий, обеспечивающих взрывобезопасность и пожаробезопасность при эксплуатации оборудования.
2. Вся электроаппаратура, устанавливаемая в зонах класса 22, имеет разрешение федеральной службы по экологическому, технологическому и атомному надзору на применение на взрывопожароопасных производственных объектах хранения, переработки и использования растительного сырья.
3. Чертежи разработаны в соответствии с действующими нормами, правилами и стандартами.
4. Кабели, проходящие ниже 2м от уровня пола, защищаются от механических повреждений водогазопроводной трубой.
5. Кабели от кнопок управления и выключателей безопасности проложить по лоткам, учтенные в части ЭМ, совместно с силовыми кабелями. Кабели от датчиков безопасности проложить по лоткам, учтенные в части ЭМ, отдельным пучком на расстоянии от силовых кабельных линий.
6. Оборудование, изделия и материалы, применяемые при монтаже должны иметь сертификат Госстандарта РФ и сертификат пожарной безопасности.
7. Электромонтажные работы выполнить в соответствии с требованиями СП76.13330.2016 и ПУЭ.

Проект разработан в соответствии с действующими нормами и правилами, с соблюдением мероприятий, обеспечивающих взрыво- и пожаробезопасность при эксплуатации оборудования

Согласовано

Взам. инв. №

Подпись и дата

Инв. № подл.

Изм.	Кол. уч.	Лист	Nдок.	Подп.	Дата	РД-785/26-АТХ		
						АО «Предприятие «Емельяновка» Зернохранилище вместимостью 8000 тонн. Техническое перевооружение Московская область, Городской округ Коломна, д. Емельяновка, ул. Школьная, д. 2		
Разраб.		Волков			06.26	Склад силосного типа	Стадия	Лист	Листов
Провер.					06.26		Р	1	111
Н. контр.		Шипилин			06.26	Общие данные.	ООО "МПС" г. Краснодар		
ГИП		Шипилин			06.26				

Формат А3

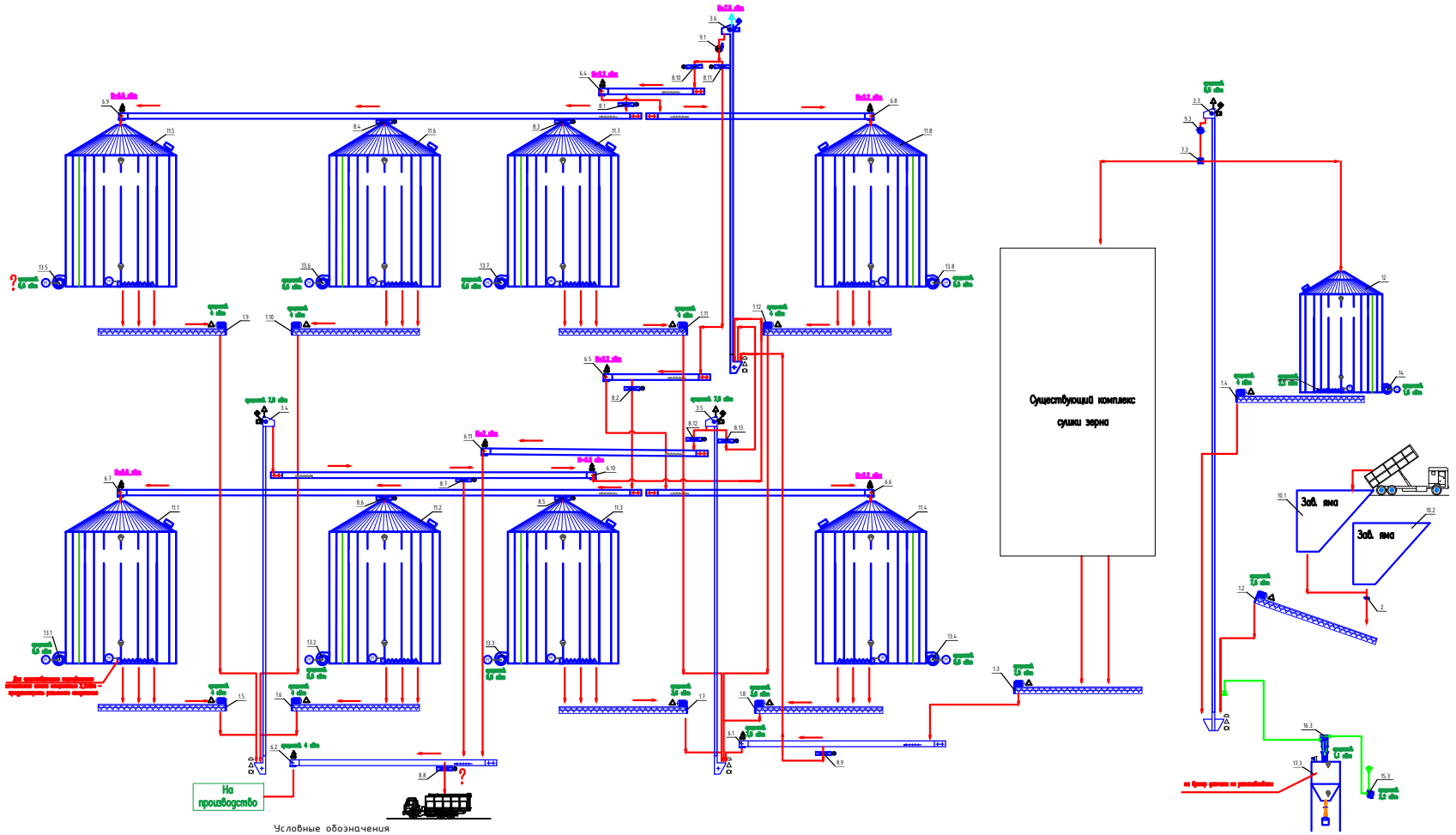

Спецификация технологического оборудования

Поз.	Обозначение	Наименование	Кол.	Масса ед. кг	Примечание
10.1, 10.2		Бак забивной	2		существующий
11.1–11.8		Силос СВК2-12 "Стиль", V=1000т	7+1		существующий, 1 проектируемый
12		Силос СВК10-6 "Стиль", V=600т	1		существующий
4/п	открыто 2,5м3/ч, рукавная подрешетка	Шнек зачистной передвижной	3		существующий
14	1,5кВт	Вентилятор ВЦП5, N,=22кВт/380в	1		существующий
13.1–13.8	5,5кВт	Вентилятор Д-3,5М, N,=5,5кВт/380в	8		существующий
9.1		Выбор сортировочный	1		
9.1	0,25кВт, V=100м/с, рукавная на 30м	Выбор аспирации	1		существующий
9.2	30 кВт, V=18м/с	Выбор аспирации	1		существующий
9.4	V=2,2кВт	Выбор аспирации	1		
9.5	V=2,2кВт	Выбор аспирации	1		
9.6	V=2,2кВт	Выбор аспирации	1		
9.7	V=2,2кВт	Выбор аспирации	1		
9.8	V=2,2кВт	Выбор аспирации	1		
9.9	V=2,2кВт	Выбор аспирации	1		
9.10	V=2,2кВт	Выбор аспирации	1		
9.11	V=2кВт	Выбор аспирации	1		
9.1–9.13	N=0,37кВт	Задвижка с электроприводом	13		поз.3.6 и 9-задвижки
3.3	V=2,2кВт	Нория зерновая	1		существующая
3.4	2,2кВт, V=18м/с, рукавная на 15м	Нория зерновая	1		существующая
3.5	2,2кВт, V=18м/с, рукавная на 15м	Нория зерновая	1		существующая
3.6	V=7,5кВт	Нория зерновая	1		
1.1–1.12	2,2кВт, V=18м/с	Выбор шнековый	8		существующая
1.2	V=2,2кВт	Выбор шнековый	1		существующая
1.3	V=2,2кВт	Выбор шнековый	1		существующая
1.4	V=4кВт	Выбор шнековый	1		существующая
2		Пластинчатый конвейер	1		существующая
15.3	V=2,2кВт	Вентилятор аспирации	1		существующая
16.3	V=1,5кВт	Шнек-дозатор	1		существующая
17.3		Бункер для отходов, V=0,5, V=1,0м	1		существующая

						РД-785/28-АТХ	
						АО «Корсунский сухгрузтерминал»	
Изм.	Кол.уч.	Лист	N док.	Подп.	Дата	Украина, Киевская обл., 19227, город Канев, ул. Шевченко, д. 8	
Разраб.					01.12	Вагоноопрокидыватель	Стадия	Лист	Листов
Пров.					01.12		Р	2	
Н. контр.					01.12	Схема автоматизации			
ГИП					01.12		ООО "ЛИТ" г. Краснодар		

Инв. N подл. | Подпись и дата | Взам. инв. N

Очередность включения и последовательность
электрической блокировки оборудования,
согласно технологических процессов

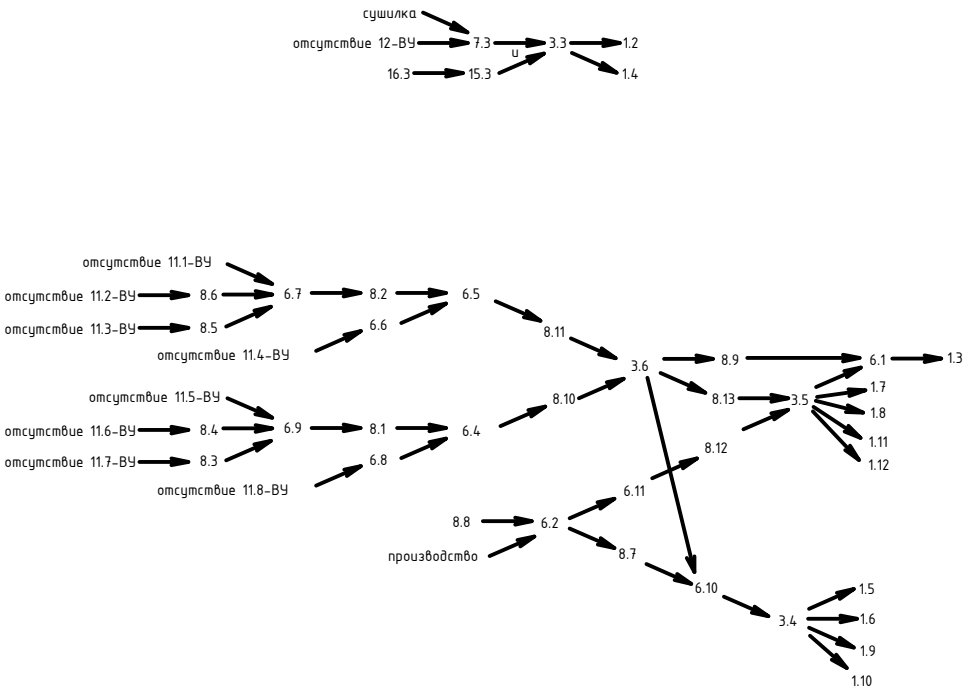

Согласовано

Взам. инв. №

Подпись и дата

Инв. № подл.

Изм.	Кол. уч.	Лист	Nдок.	Подп.	Дата
Разраб.		Волков			06.26
Провер.					06.26
Н. контр.		Шипилин			06.26
ГИП		Шипилин			06.26

РД–785/26–АТХ

АО «Предприятие «Емельяновка»
Зернохранилище вместимостью 8000 тонн. Техническое перевооружение
Московская область, Городской округ Коломна, д. Емельяновка, ул. Школьная, д. 2

Склад силосного типа

Стадия	Лист	Листов
Р	3	

Очередность включения и последовательность электрической блокировки.

ООО "МПС"
г. Краснодар

Формат А4

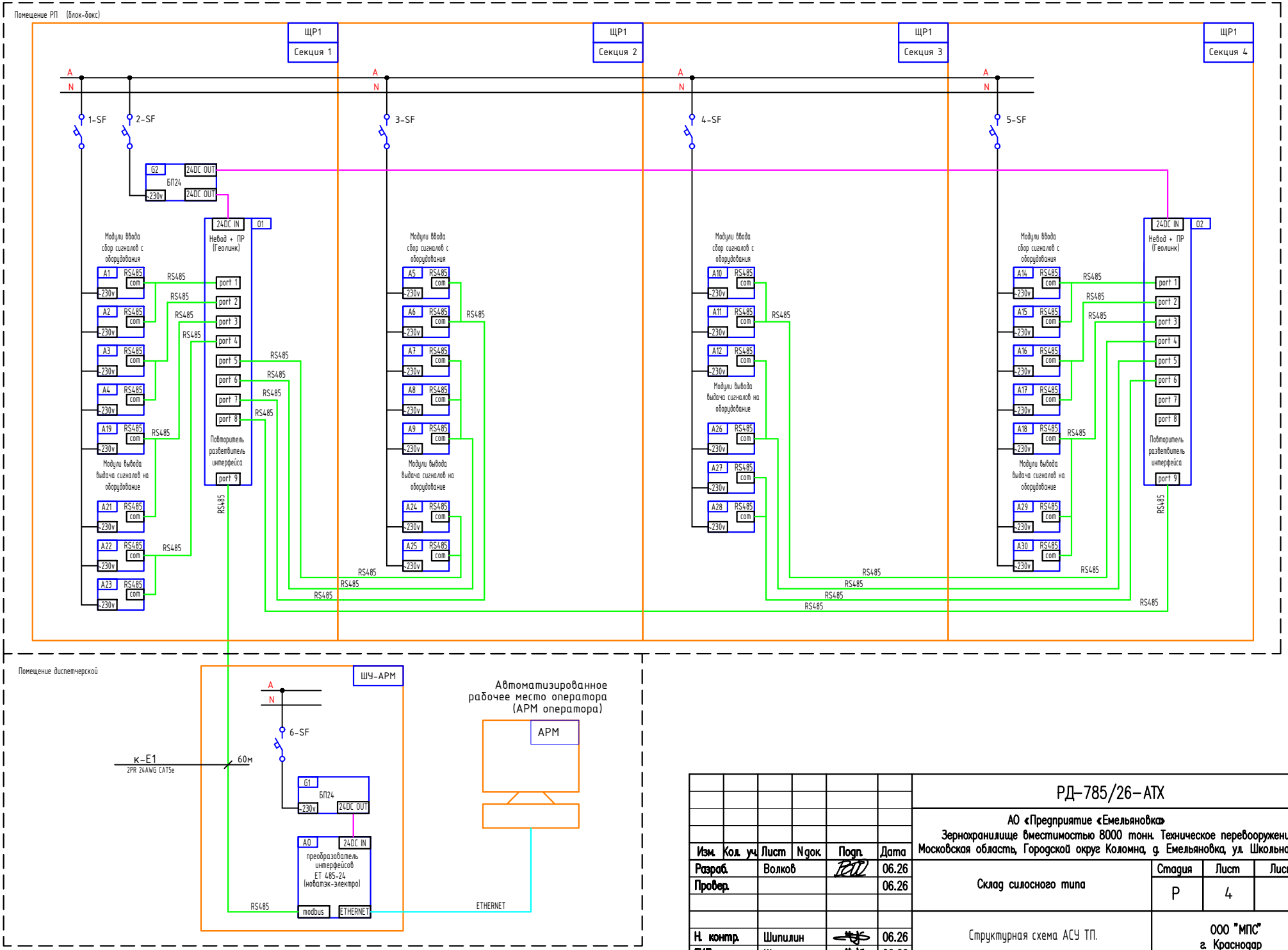

Изм.	Кол. уч.	Лист	N док.	Подп.	Дата	РД-785/26-АТХ		
						АО «Предприятие «Емельяновка» Зернохранилище вместимостью 8000 тонн. Техническое перевооружение Московская область, Городской округ Коломна, д. Емельяновка, ул. Школьная, д. 2		
Разраб.		Волков			06.26	Склад силосного типа	Стадия	Лист	Листов
Провер.					06.26		Р	4	
Н. контр.		Шипилин			06.26	Структурная схема АСУ ТП.	ООО "МПС" г. Краснодар		
ГИП		Шипилин			06.26				

Согласовано

Взам. инв. №

Подпись и дата

Инв. № подл.

Формат А3

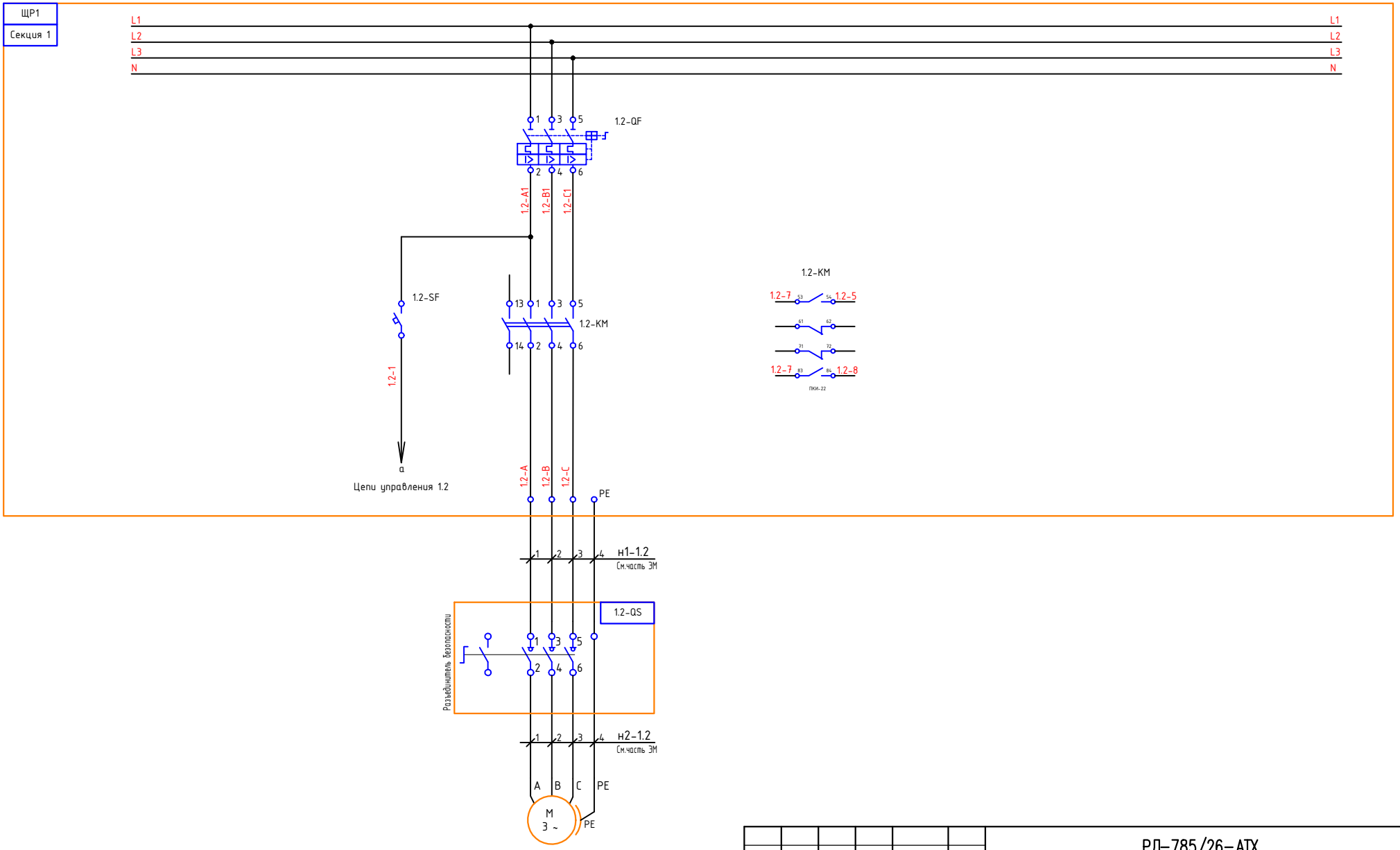

Изм.	Кол. уч.	Лист	N док.	Подп.	Дата	РД–785/26–АТХ
Разраб.		Волков			06.26	АО «Предприятие «Емельяновка» Зернохранилище вместимостью 8000 тонн. Техническое перевооружение Московская область, Городской округ Коломна, д. Емельяновка, ул. Школьная, д. 2
Провер.					06.26	Склад силосного типа
Н. контр.		Шипилин			06.26	Схема электрическая принципиальная, подключения. ЩР1. Секция 1
ГИП		Шипилин			06.26	

Стадия	Лист	Листов
Р	5.1	34

ООО "МПС" г. Краснодар

1.2
Конвейер шнековый

Согласовано

Взам. инв. №

Подпись и дата

Инв. № подл.

Формат А3

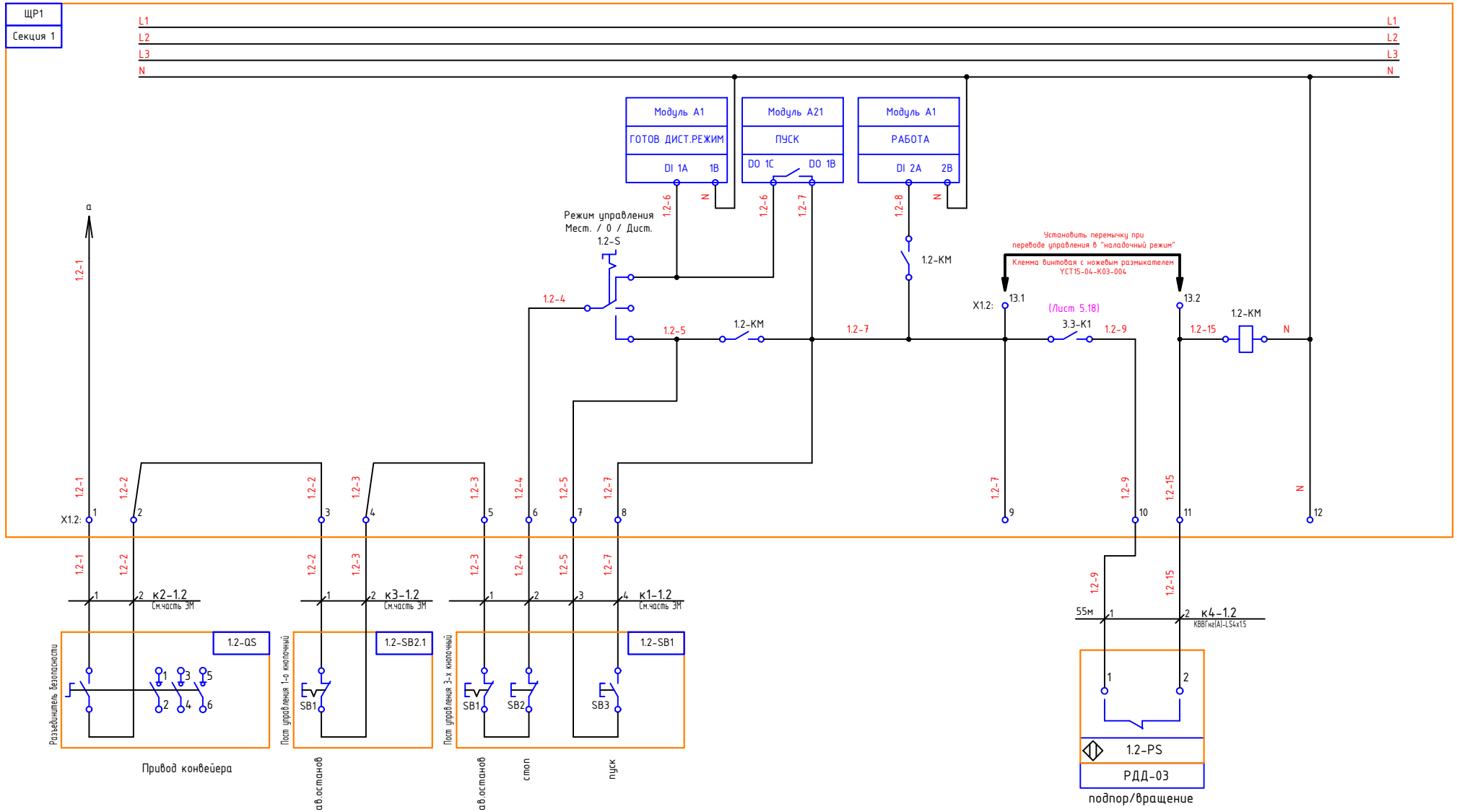

1.2
Конвейер шнековый

Изм.	Кол.уч.	Лист	N док.	Подп.	Дата	РД-785/26-АТХ	Лист 5.2

Согласовано

Взам. инв. №

Подпись и дата

Инв. № подл.

Формат А3

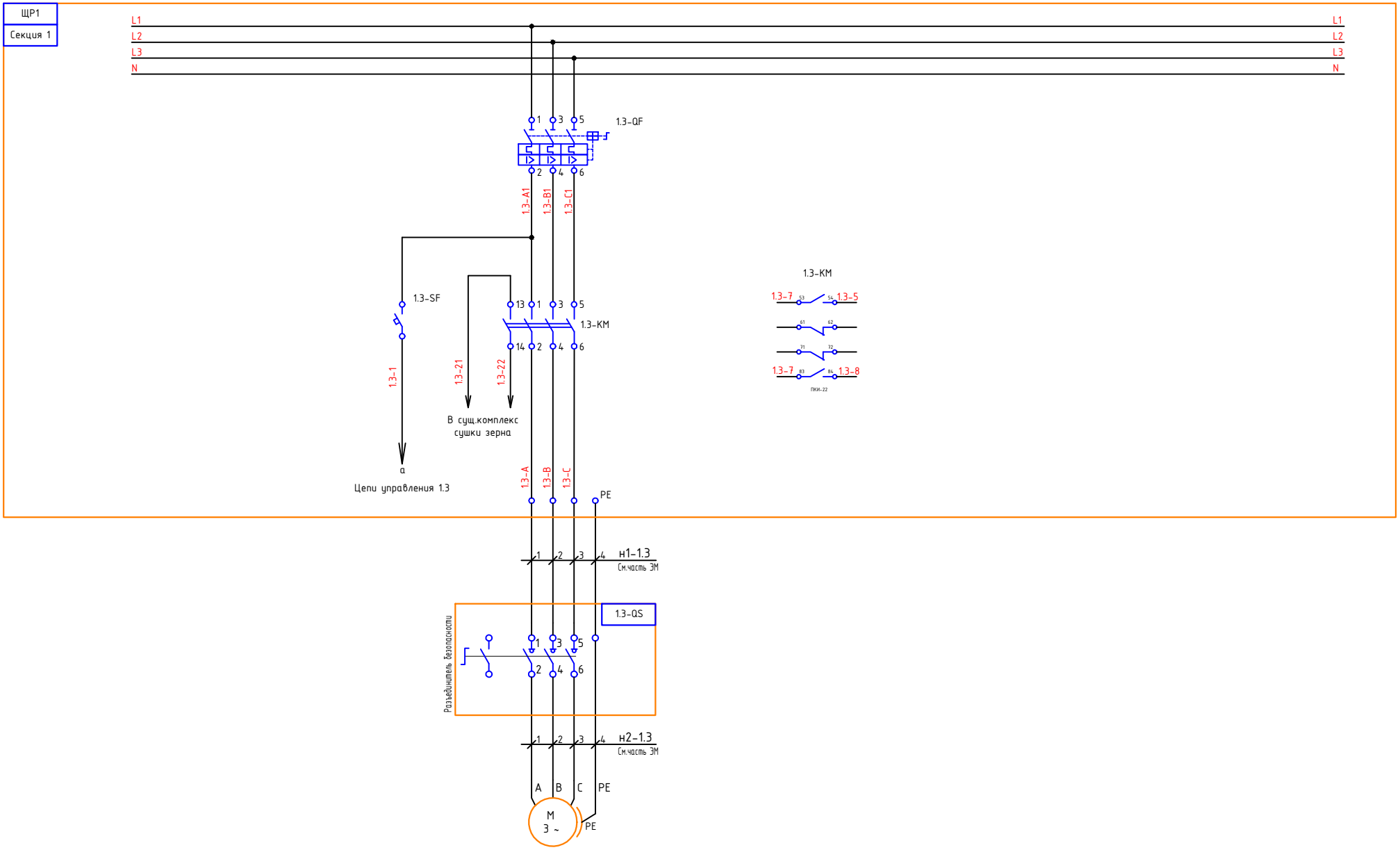

Согласовано
Взам. инв. №
Подпись и дата
Инв. № подл.

1.3

Конвейер шнековый

Изм.	Кол.уч.	Лист	N док.	Подп.	Дата	РД–785/26–АТХ	Лист 5.3

Формат А3

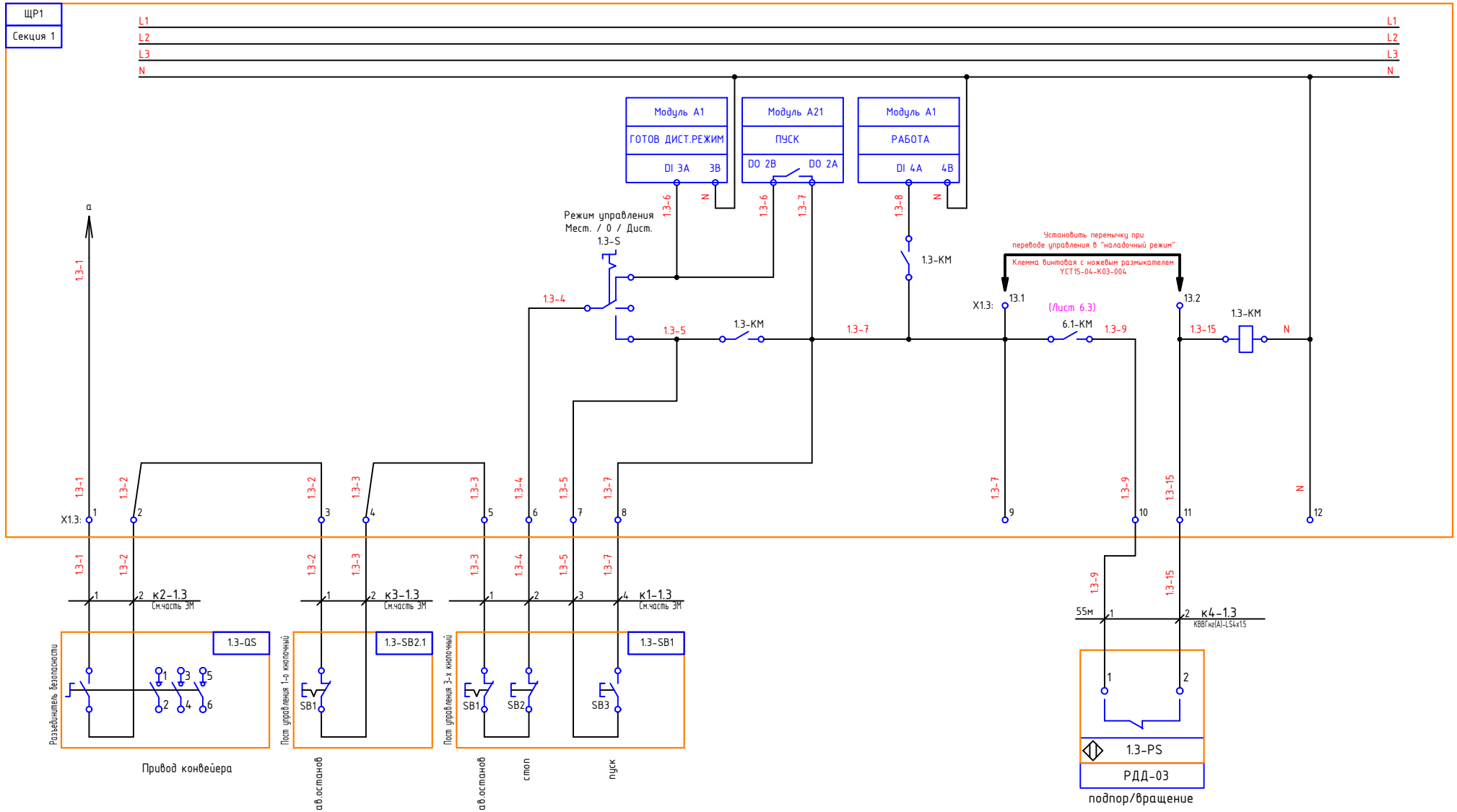

1.3
Конвейер шнековый

Изм.	Кол.уч.	Лист	Nдок.	Подп.	Дата	РД-785/26-АТХ	Лист 5.4

Согласовано

Взам. инв. №

Подпись и дата

Инв. № подл.

Формат А3

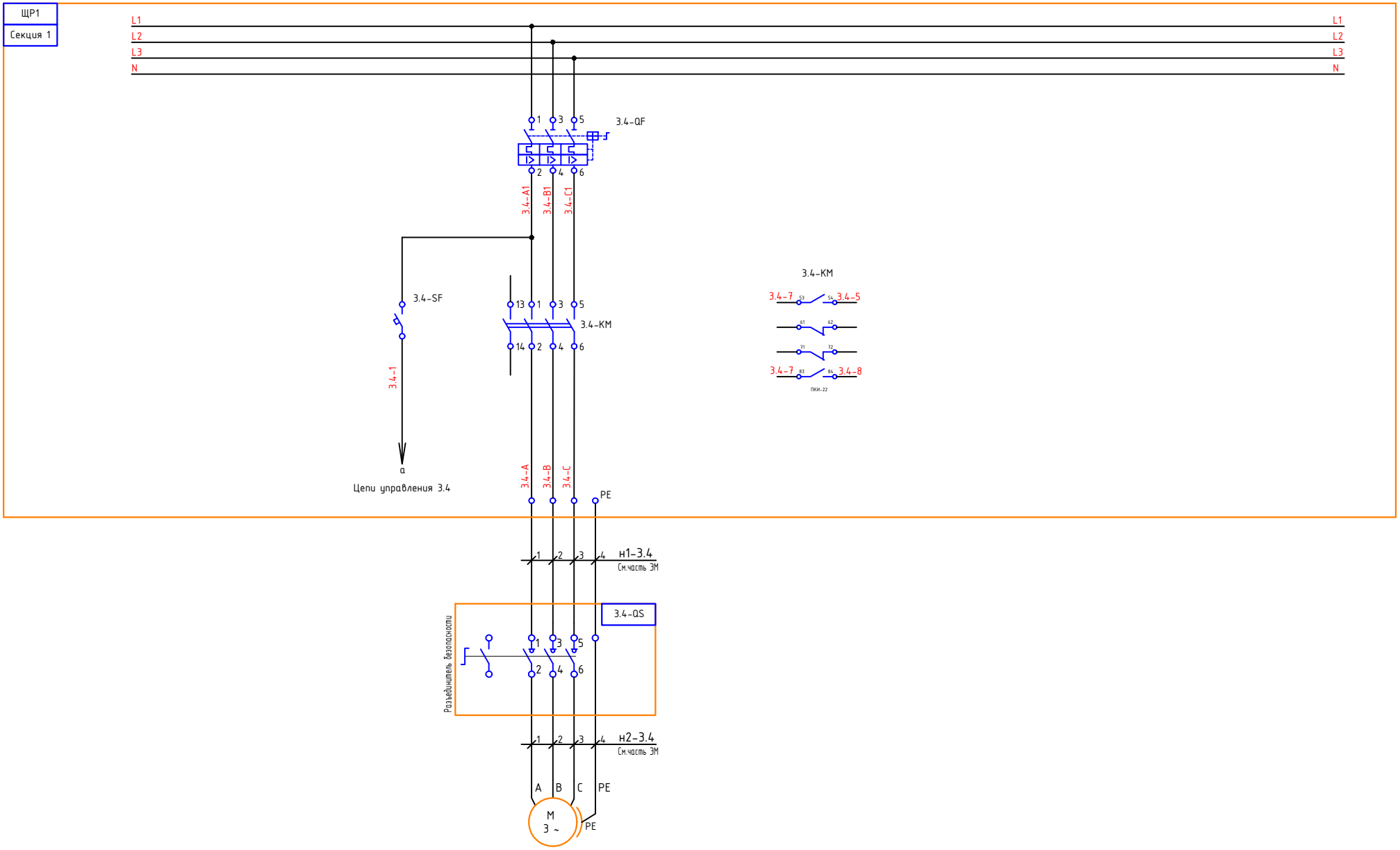

3.4
Нория

Изм.	Кол.уч.	Лист	N док.	Подп.	Дата	РД–785/26–АТХ	Лист 5.5

Согласовано

Взам. инв. №

Подпись и дата

Инв. № подл.

Формат А3

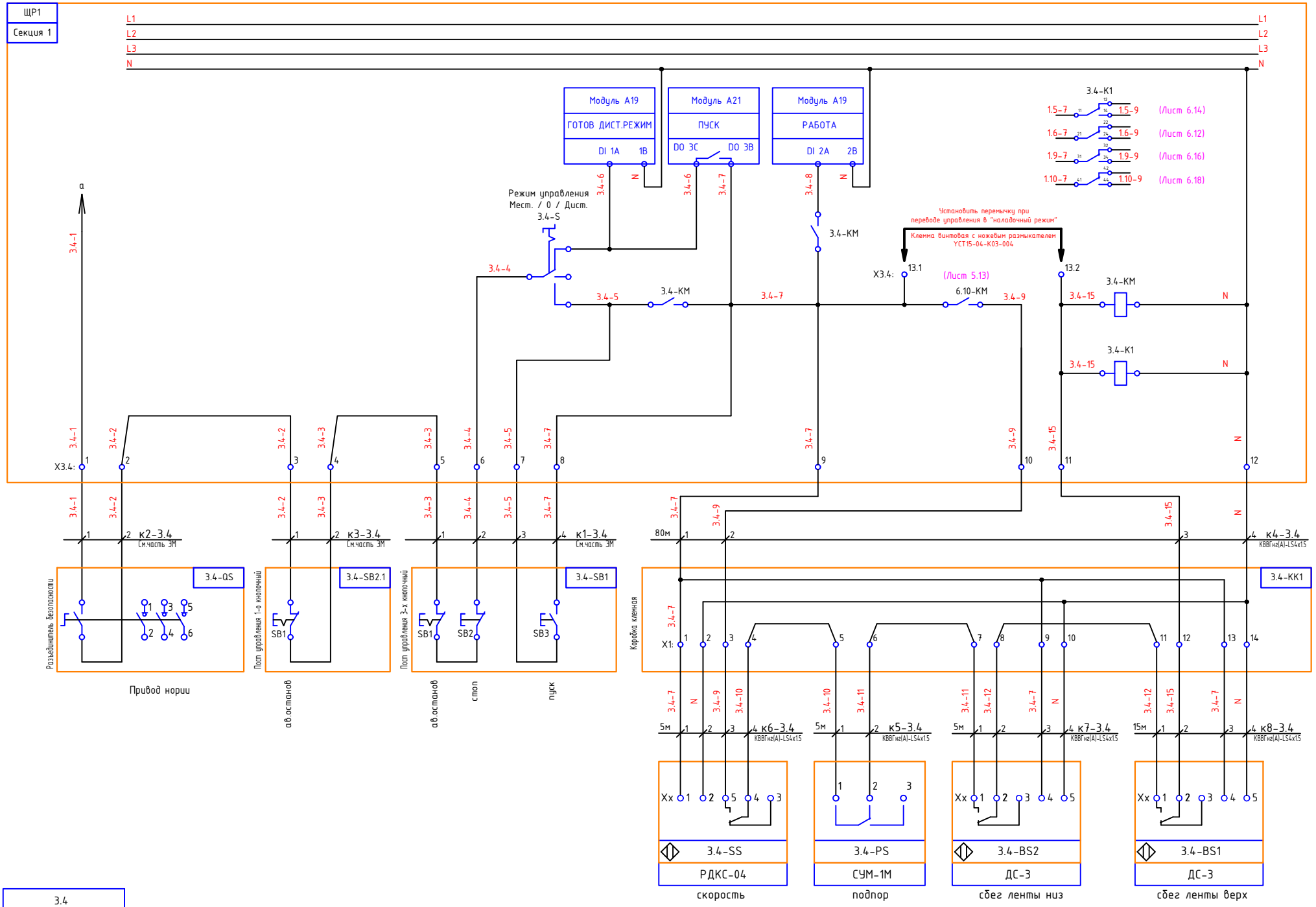

3.4	
Нория	

Изм.	Кол.уч.	Лист	Nдок.	Подп.	Дата	РД–785/26–АТХ	Лист 5.6

Согласовано

Взам. инв. №

Подпись и дата

Инв. № подл.

Формат А3

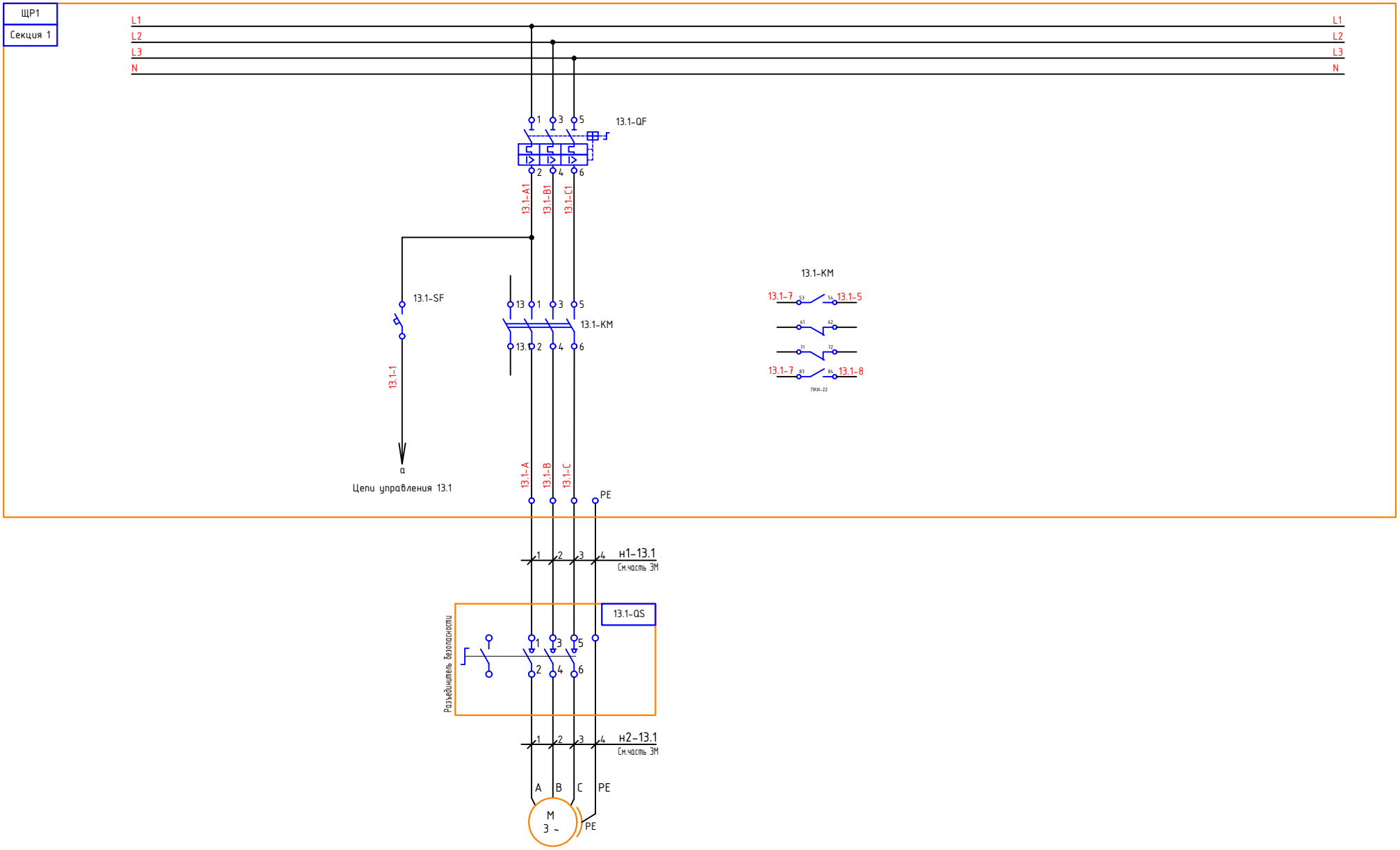

13.1
Вентилятор

Изм.	Кол.уч.	Лист	N док.	Подп.	Дата	РД-785/26-АТХ	Лист 5.7

Согласовано

Взам. инв. №

Подпись и дата

Инв. № подл.

Формат А3

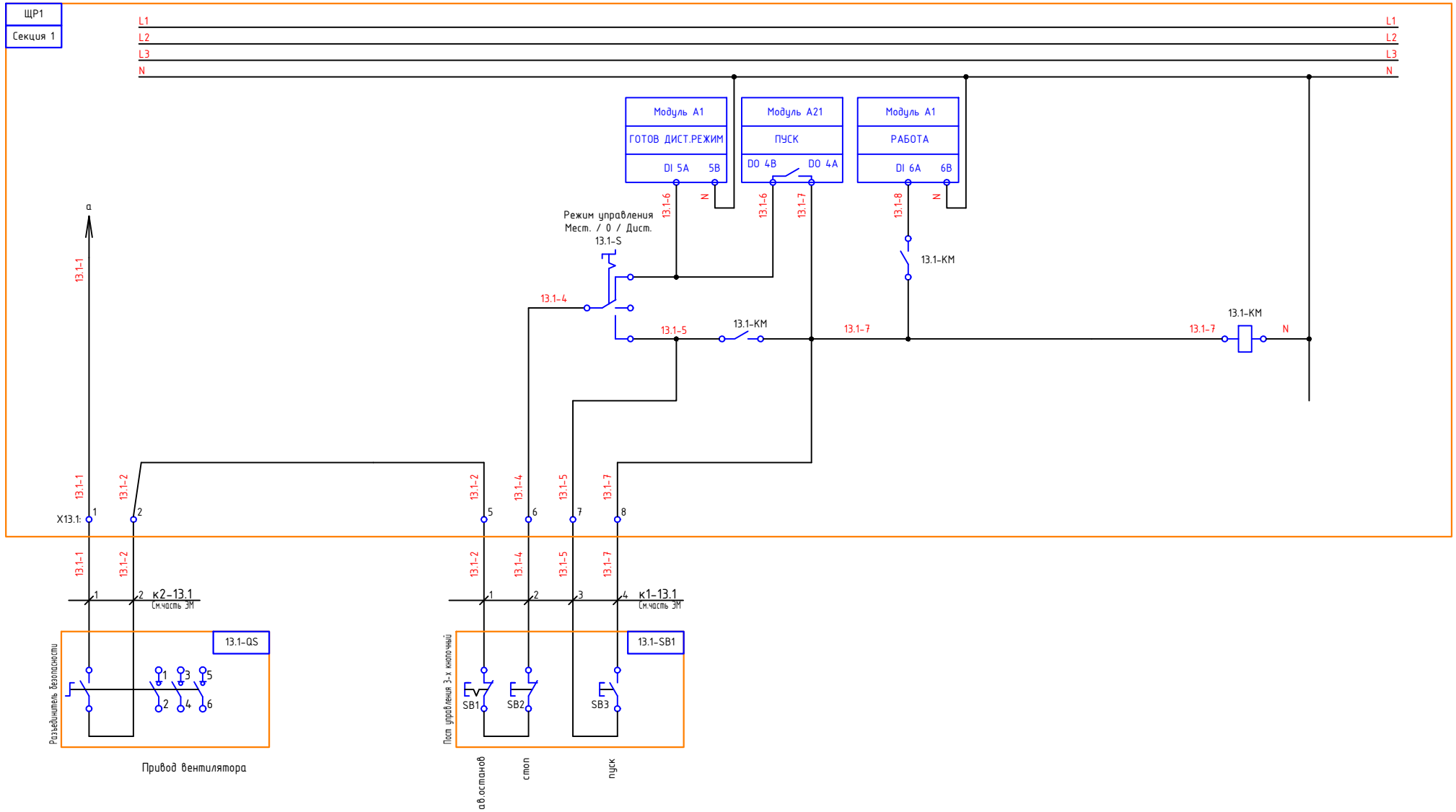

13.1
Вентилятор

Изм.	Кол.уч.	Лист	N док.	Подп.	Дата	РД–785/26–АТХ	Лист 5.8

Согласовано

Взам. инв. №

Подпись и дата

Инв. № подл.

Формат А3

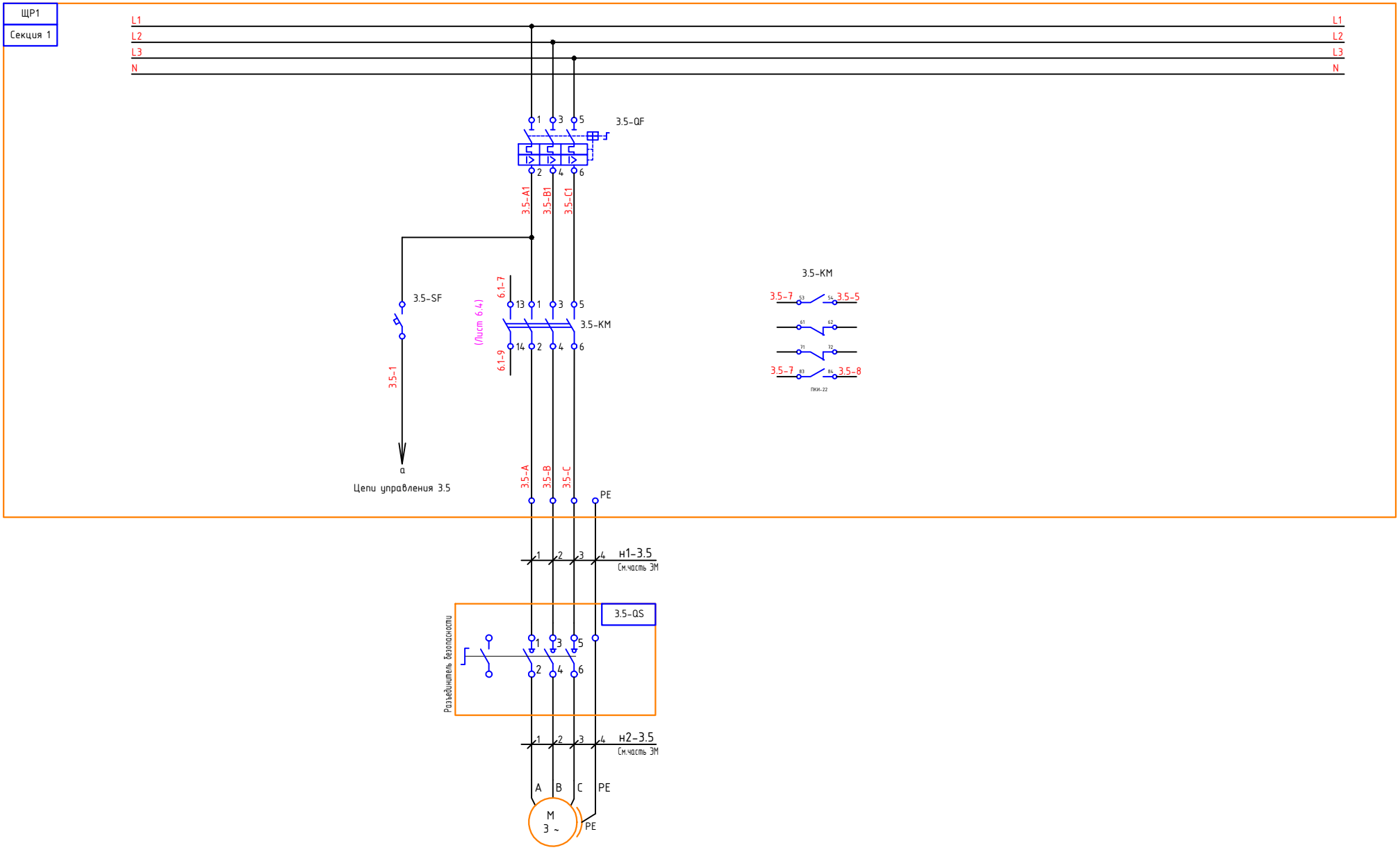

3.5	
Нория	

Изм.	Кол.уч.	Лист	N док.	Подп.	Дата	РД–785/26–АТХ	Лист 5.9

Согласовано

Взам. инв. №

Подпись и дата

Инв. № подл.

Формат А3

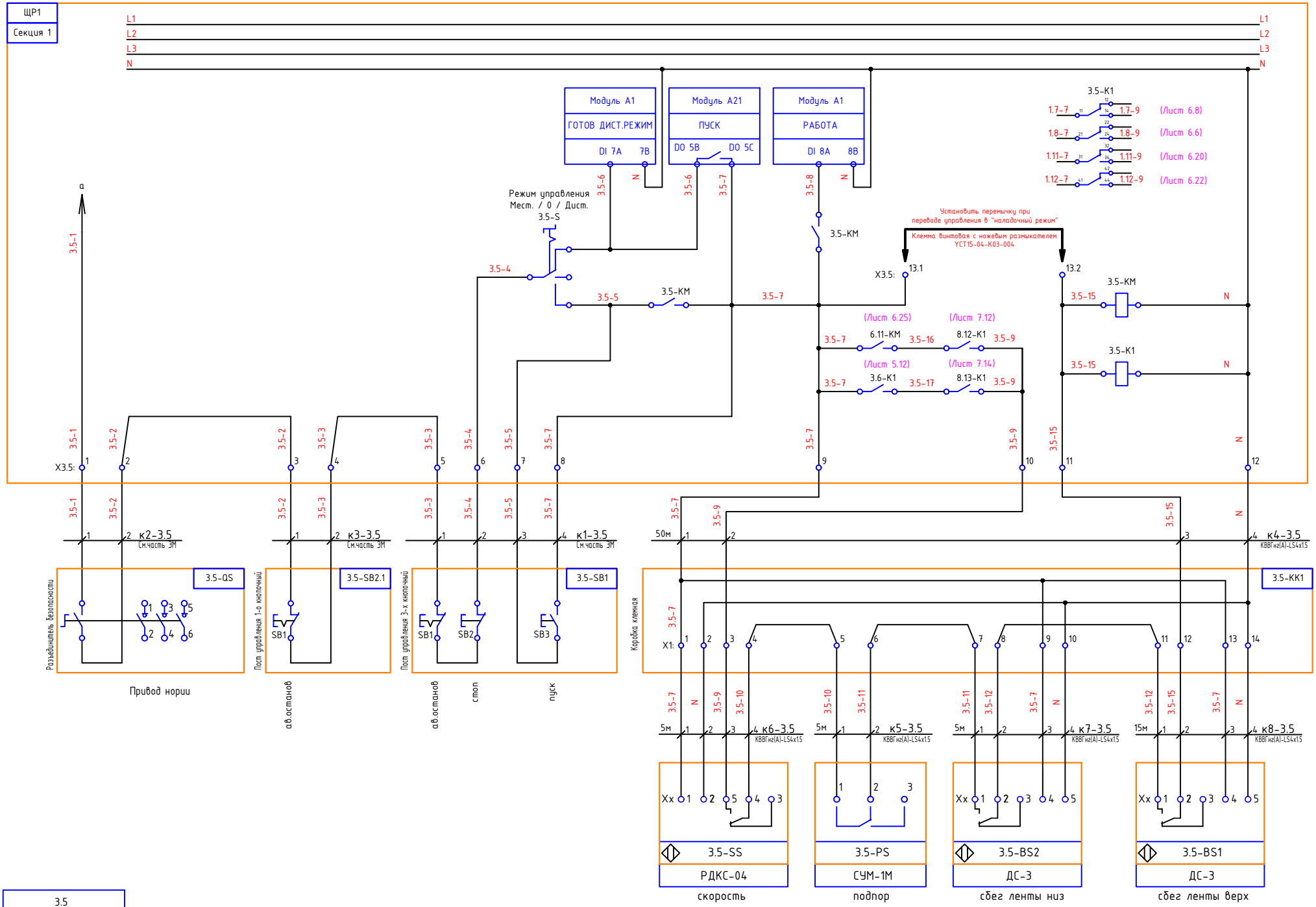

3.5
Нория

Изм.	Кол.уч.	Лист	Nдок.	Подп.	Дата

РД-785/26-АТХ

Лист 5.10

Согласовано

Взам. инв. №

Подпись и дата

Инв. № подл.

Формат А3

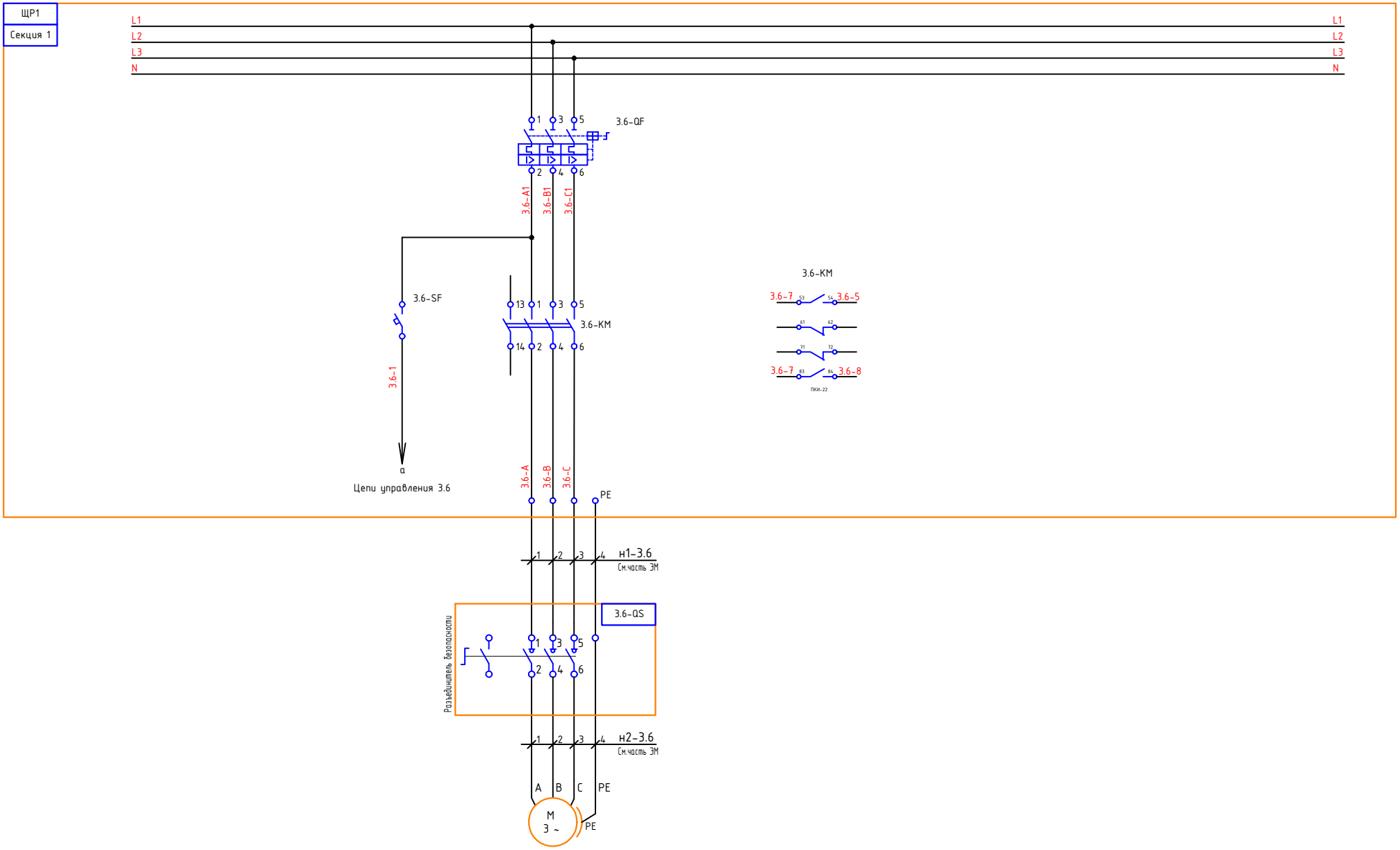

3.6	
Нория	

Изм.	Кол.уч.	Лист	N док.	Подп.	Дата	РД–785/26–АТХ	Лист 5.11

Согласовано

Взам. инв. №

Подпись и дата

Инв. № подл.

Формат А3

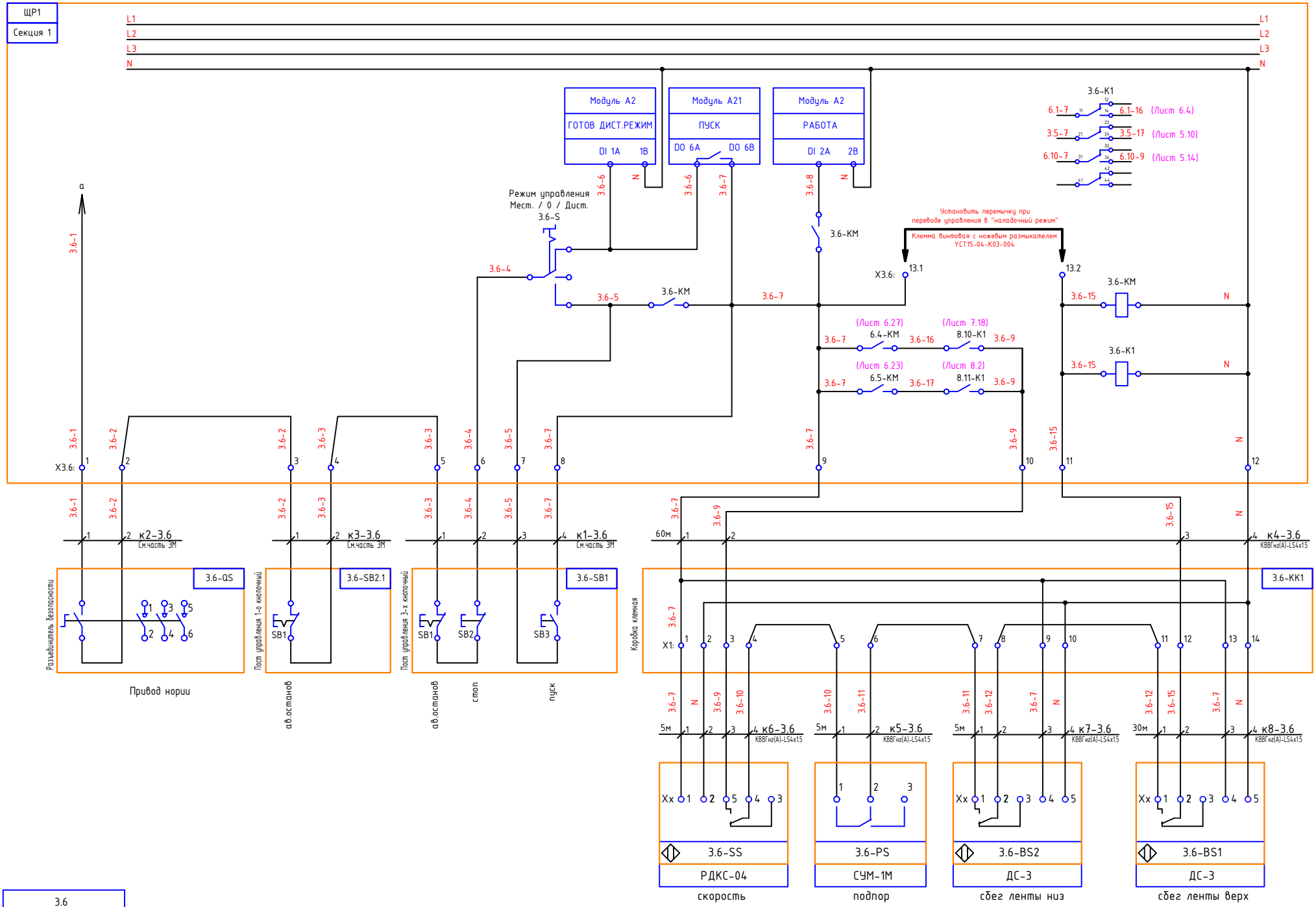

3.6
Нория

Изм.	Кол.уч.	Лист	Nдок.	Подп.	Дата

РД-785/26-АТХ

Лист 5.12

Согласовано

Взам. инв. №

Подпись и дата

Инв. № подл.

Формат А3

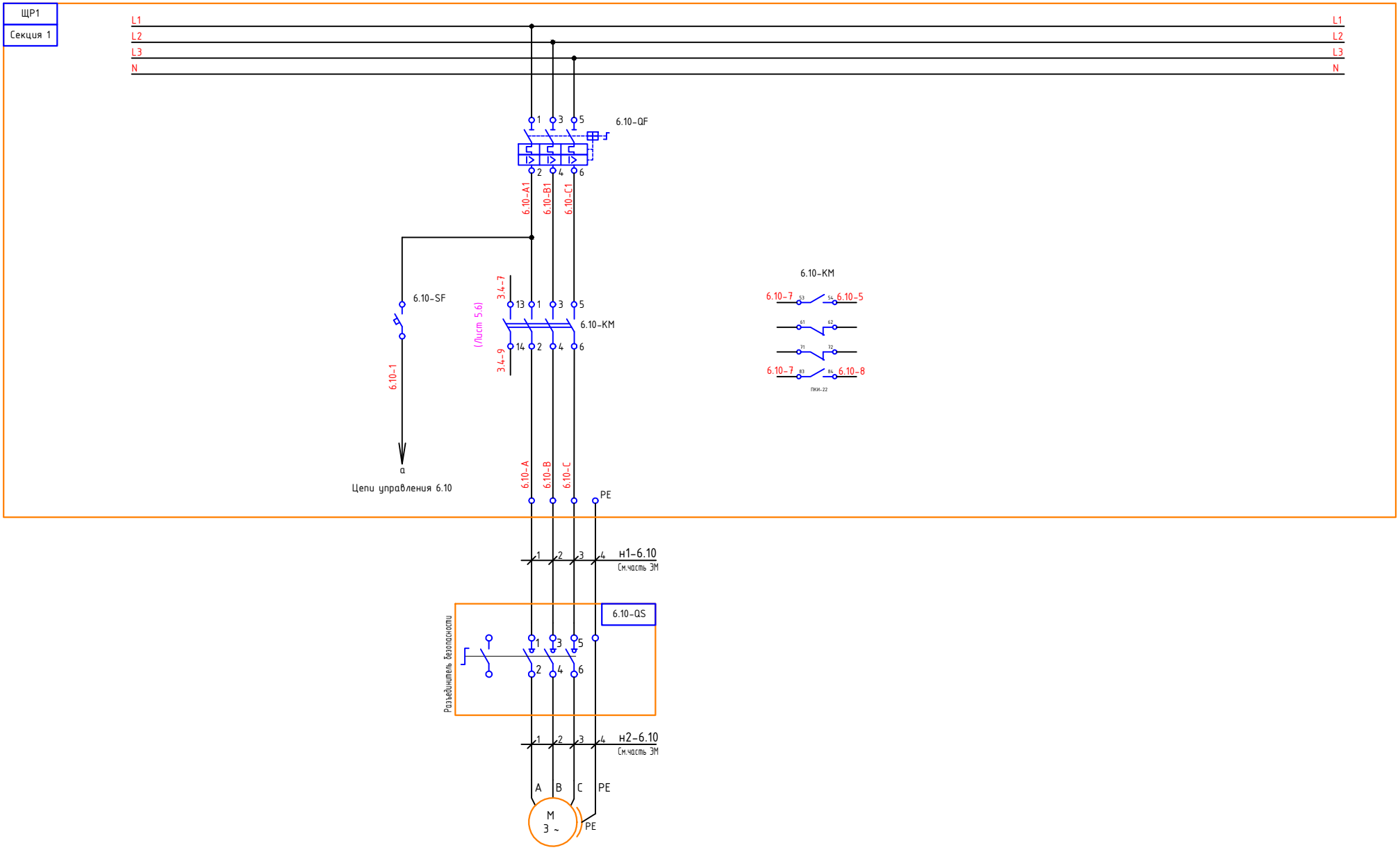

6.10
Конвейер цепной

Изм.	Кол.уч.	Лист	N док.	Подп.	Дата	РД-785/26-АТХ	Лист 5.13

Согласовано

Взам. инв. №

Подпись и дата

Инв. № подл.

Формат А3

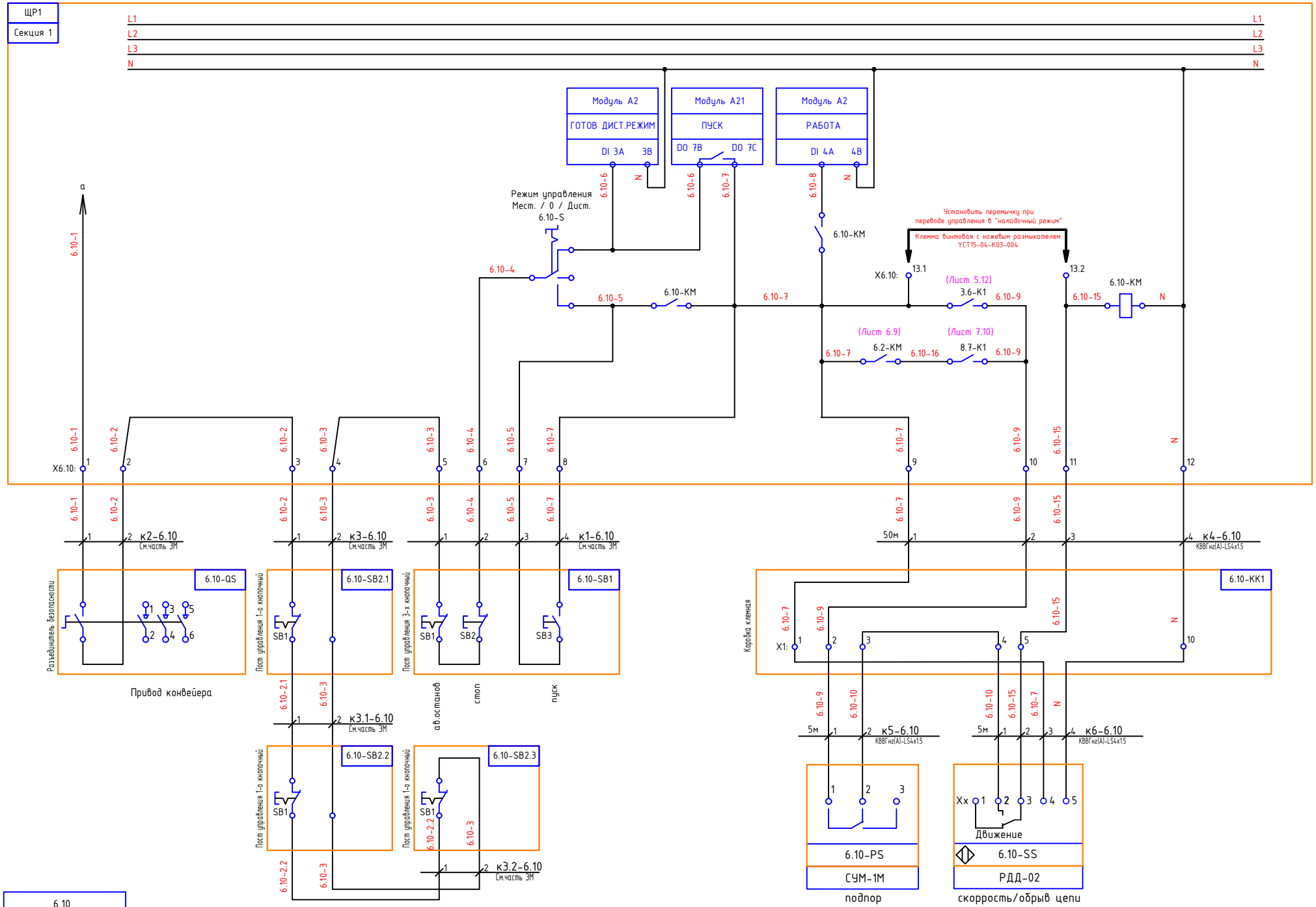

Изм.	Кол.уч.	Лист	N док.	Подп.	Дата	РД-785/26-АТХ	Лист 5.14

Согласовано

Взам. инв. №

Подпись и дата

Инв. № подл.

Формат А3

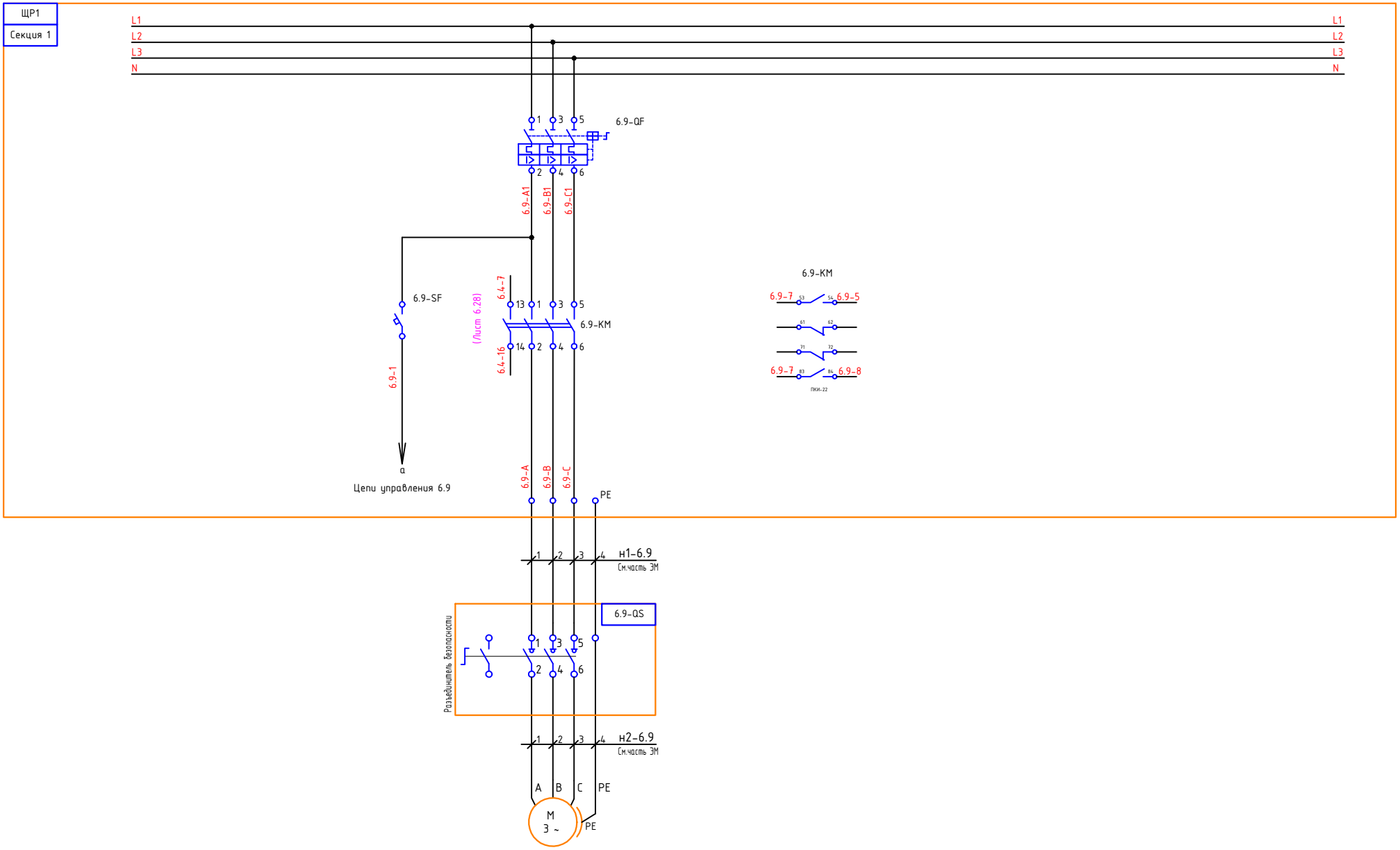

6.9	
Конвейер цепной	

Изм.	Кол.уч.	Лист	N док.	Подп.	Дата	РД–785/26–АТХ	Лист 5.15

Согласовано

Взам. инв. №

Подпись и дата

Инв. № подл.

Формат А3

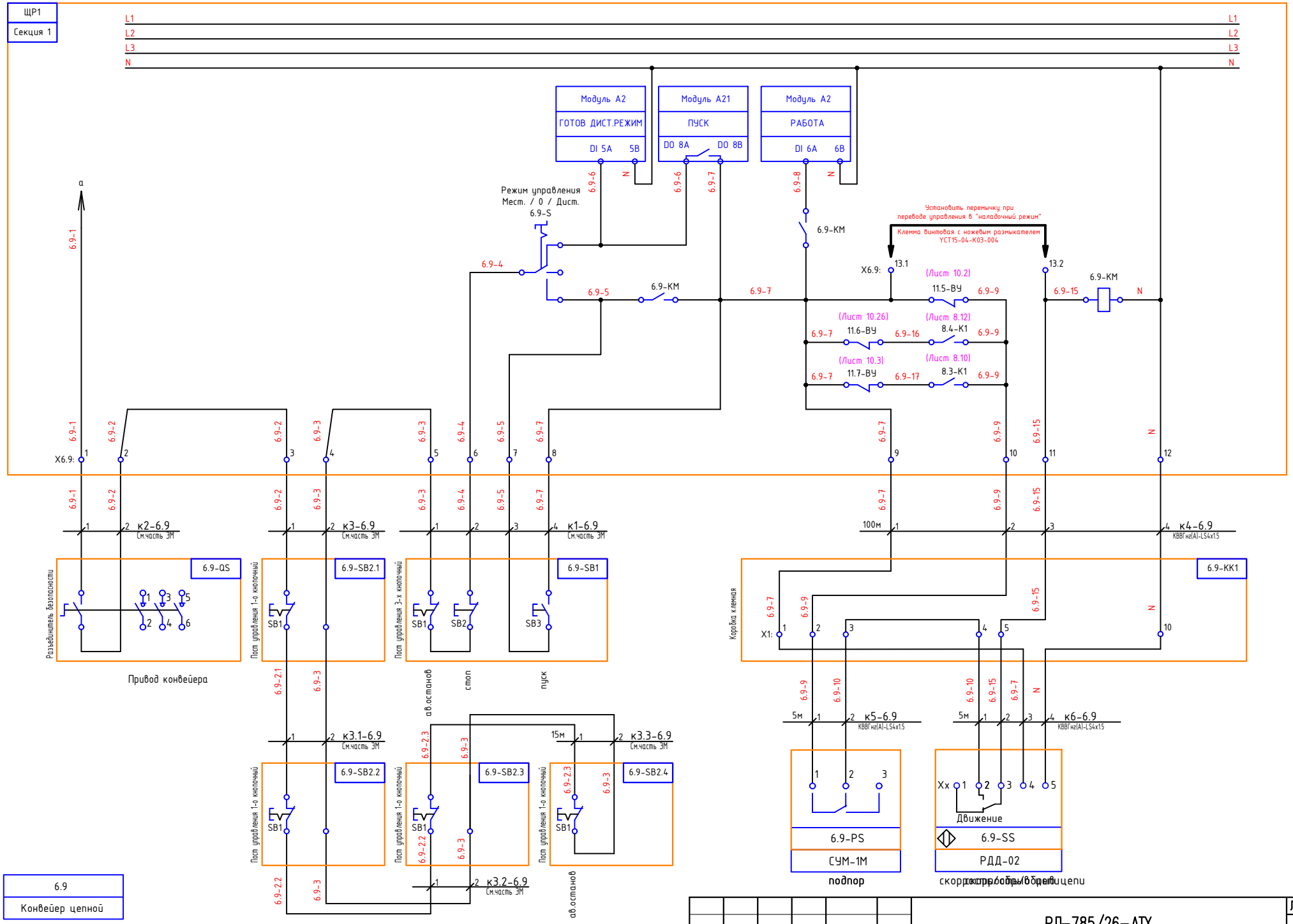

Изм.	Кол.уч.	Лист	Nдок.	Подп.	Дата

РД-785/26-АТХ

Лист 5.16

Согласовано

Взам. инв. №

Подпись и дата

Инв. № подл.

Формат А3

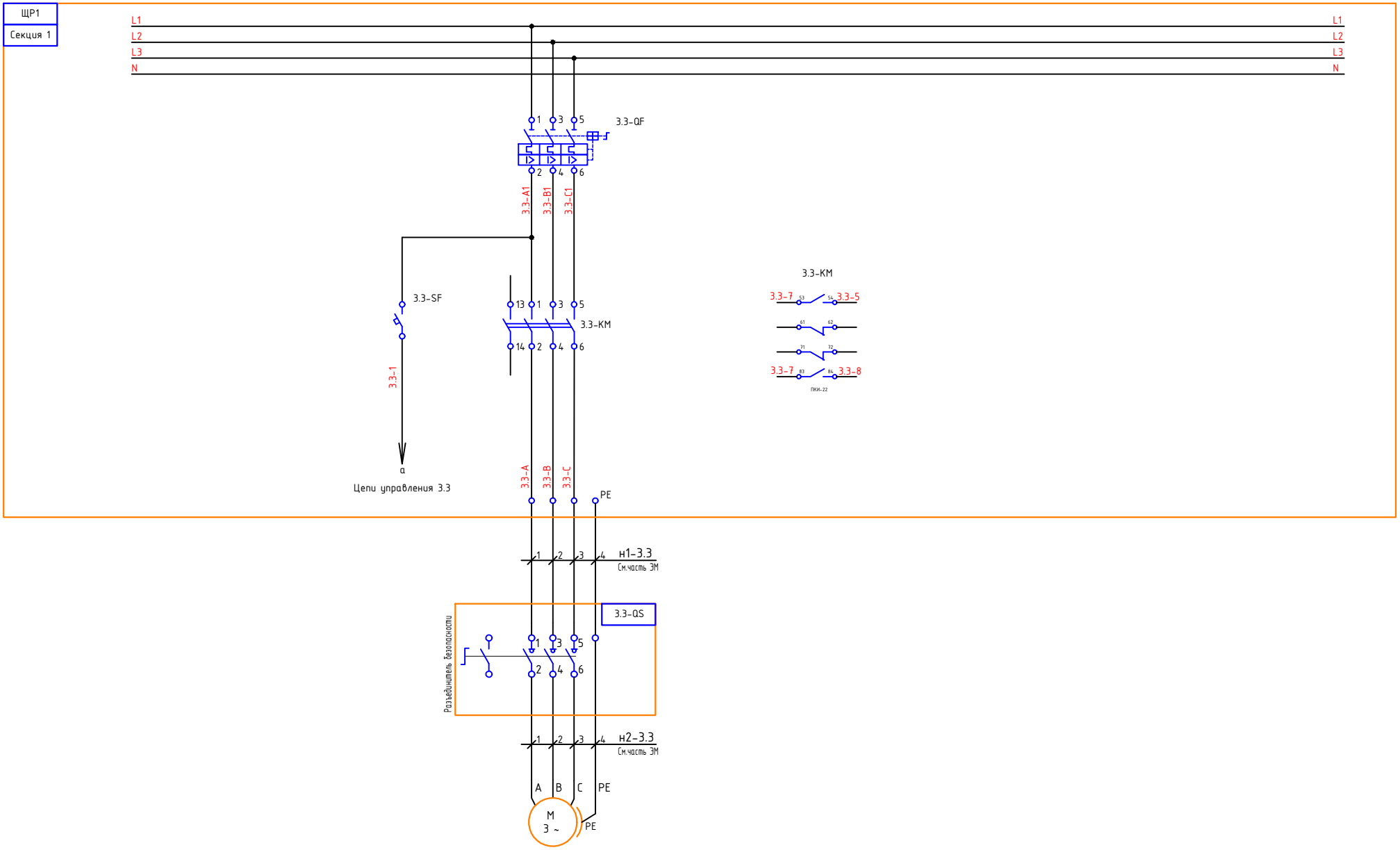

3.3	
Нория	

Изм.	Кол.уч.	Лист	N док.	Подп.	Дата	РД–785/26–АТХ	Лист 5.17

Согласовано

Взам. инв. №

Подпись и дата

Инв. № подл.

Формат А3

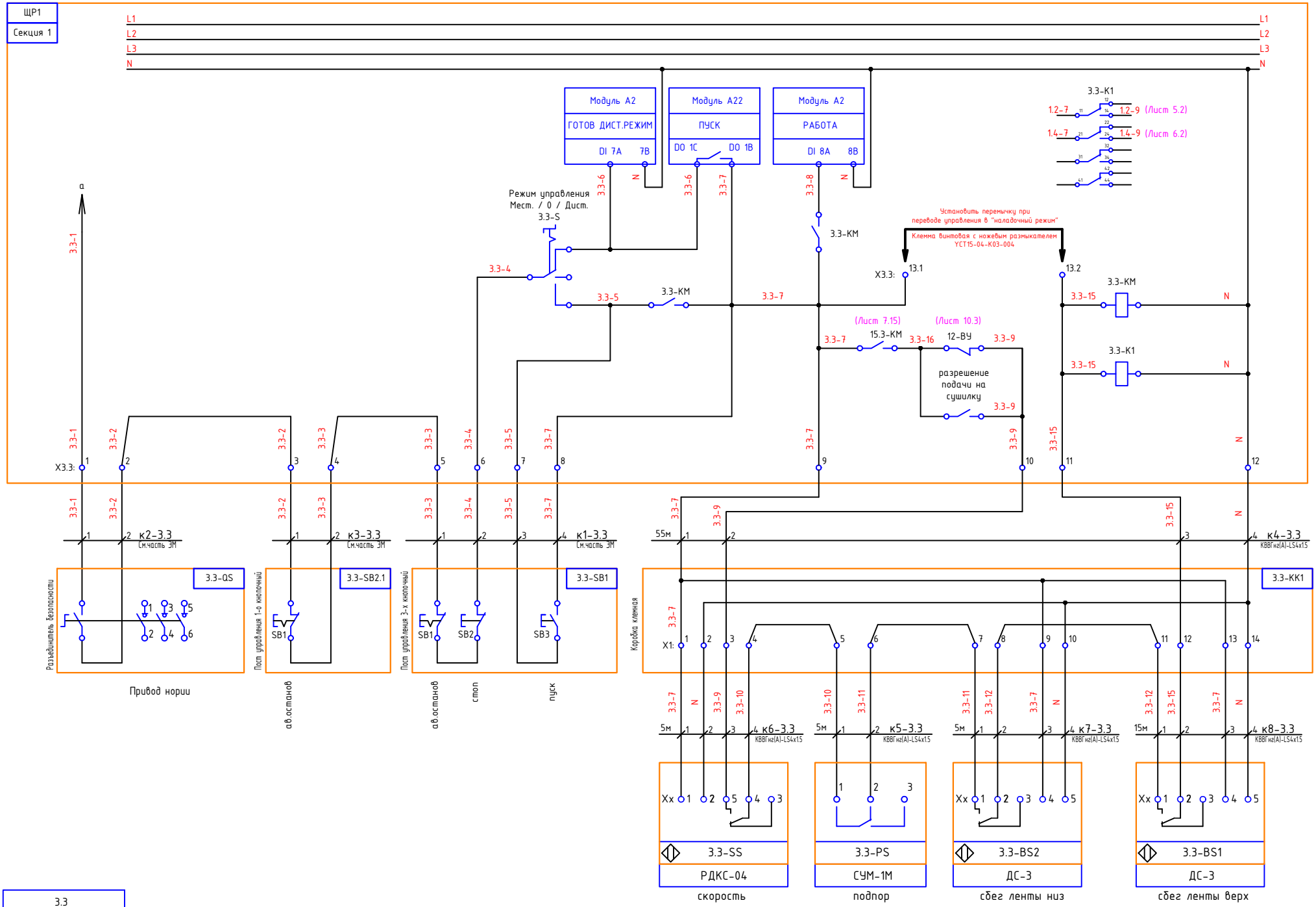

3.3	
Нория	

Изм.	Кол.уч.	Лист	Nдок.	Подп.	Дата	РД-785/26-АТХ	Лист 5.18

Согласовано

Взам. инв. №

Подпись и дата

Инв. № подл.

Формат А3

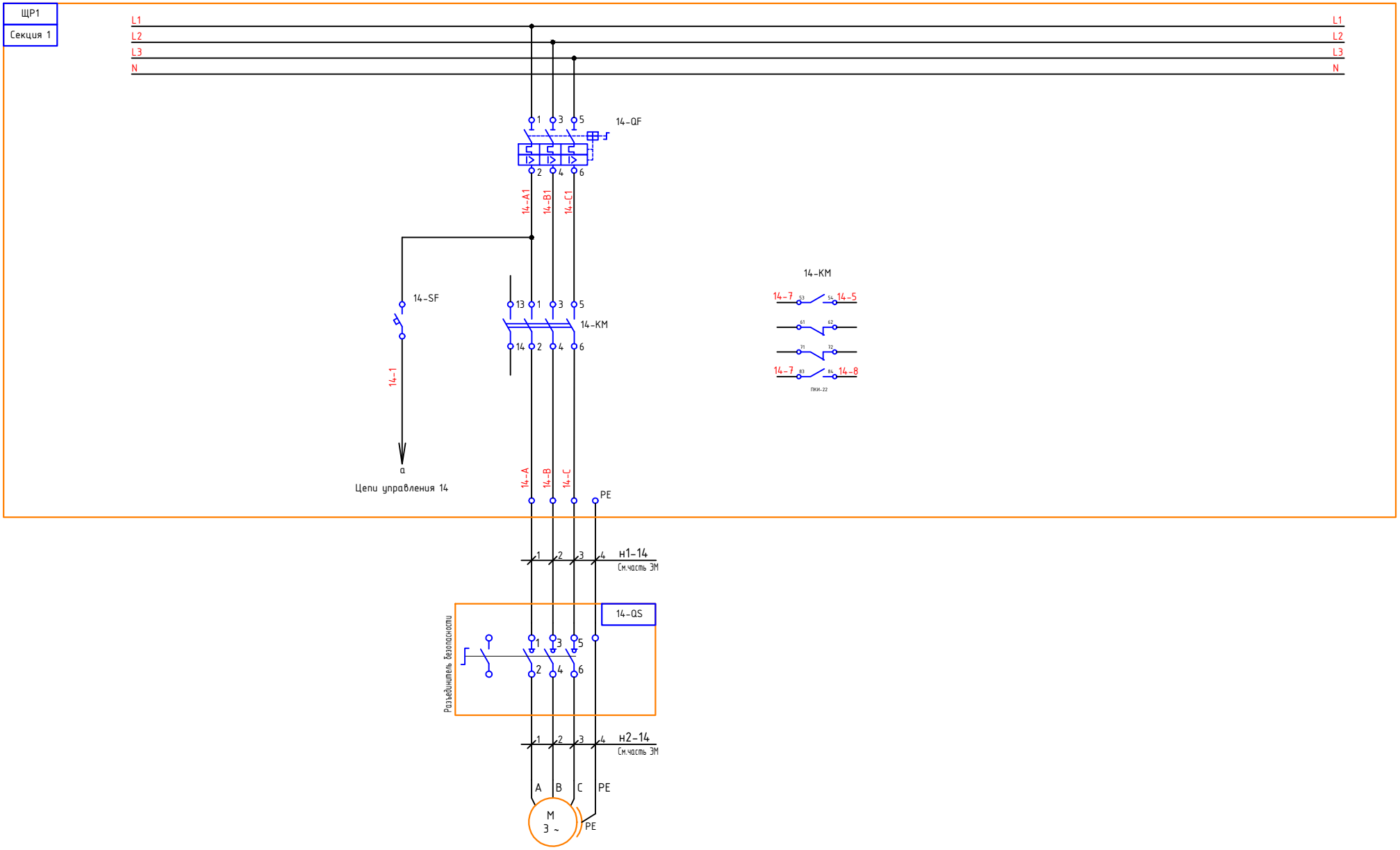

14
Вентилятор

Изм.	Кол.уч.	Лист	N док.	Подп.	Дата	РД-785/26-АТХ	Лист 5.19

Согласовано

Взам. инв. №

Подпись и дата

Инв. № подл.

Формат А3

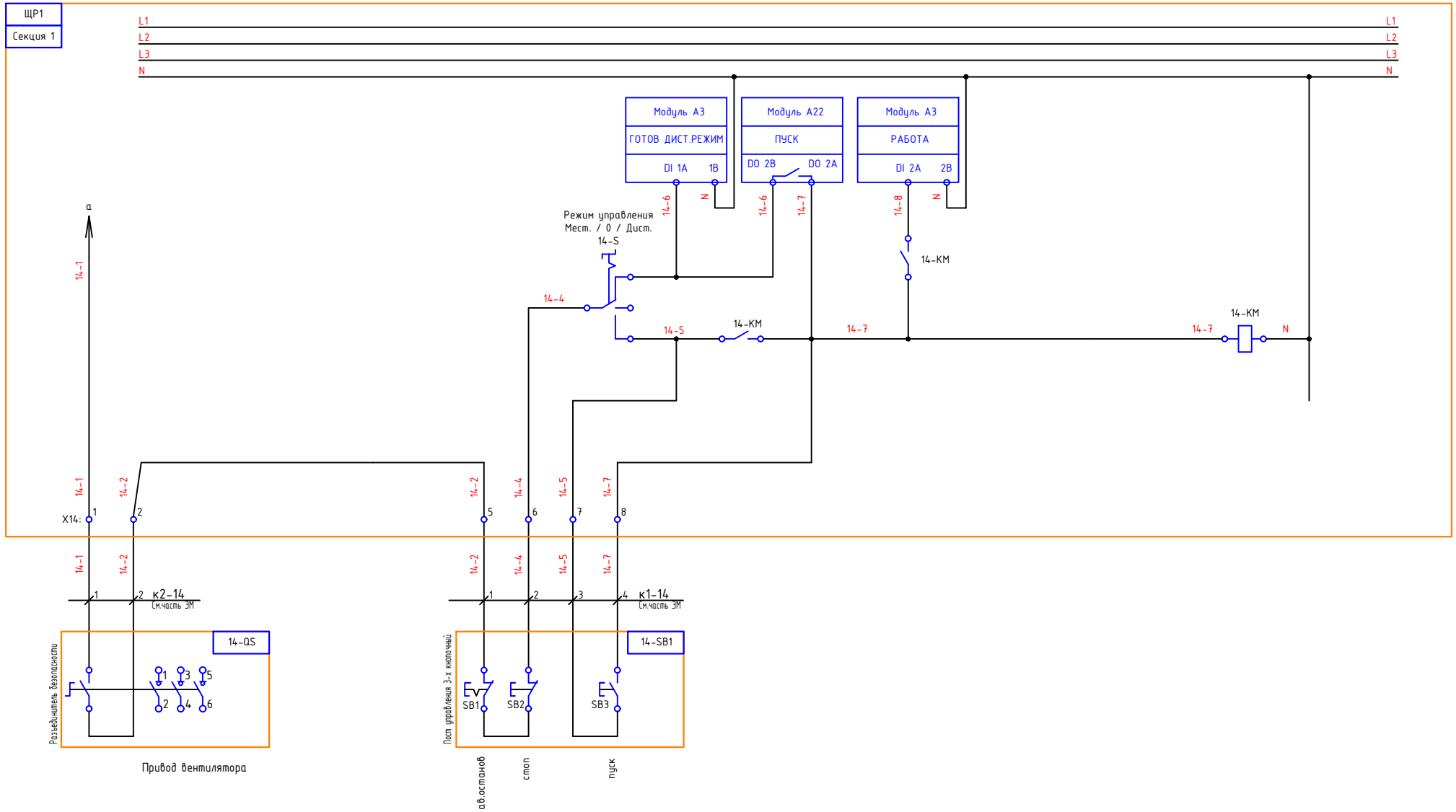

14
Вентилятор

Изм.	Кол.уч.	Лист	Nдок.	Подп.	Дата	РД-785/26-АТХ	Лист 5.20

Согласовано

Взам. инв. №

Подпись и дата

Инв. № подл.

Формат А3

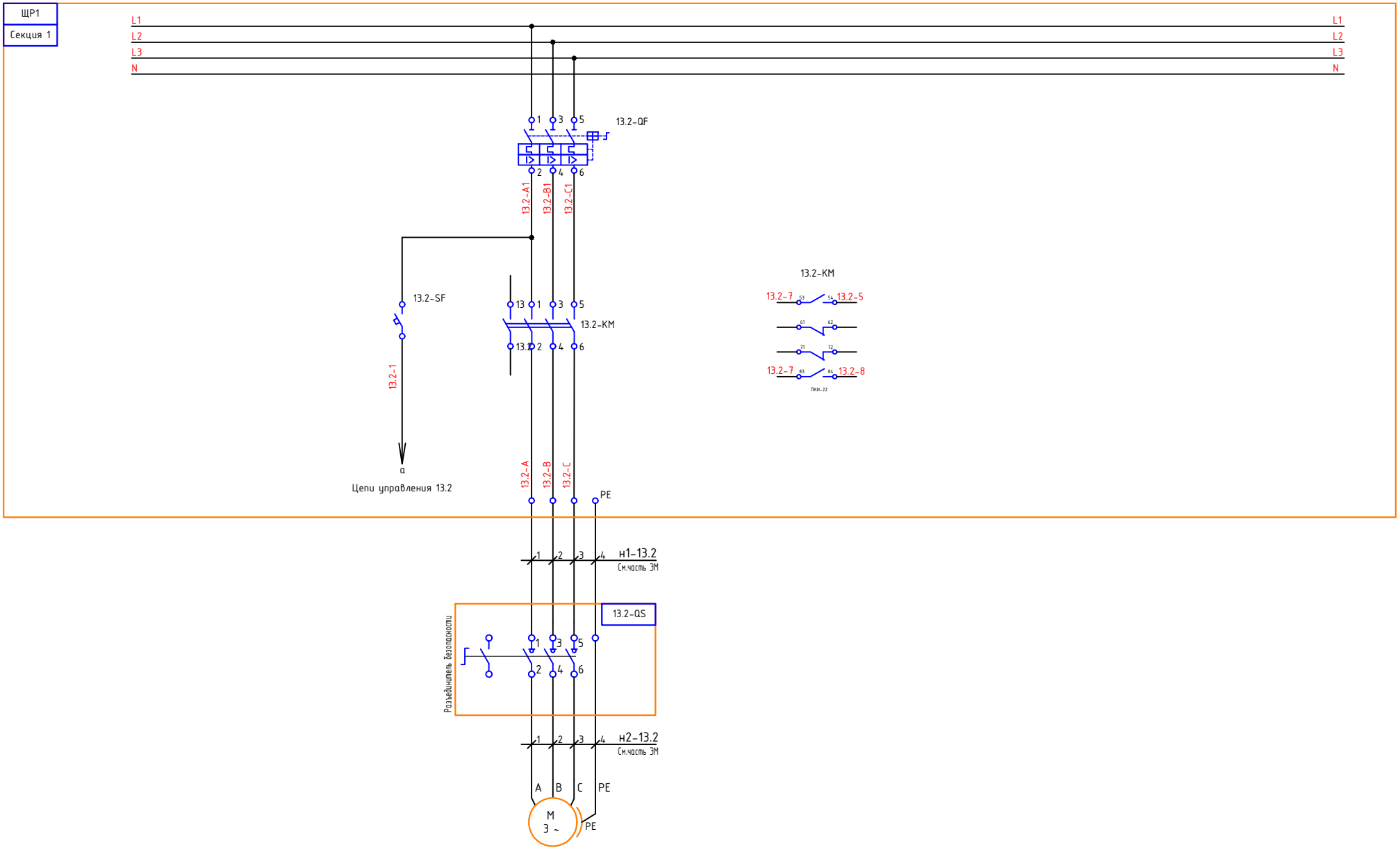

13.2
Вентилятор

Изм.	Кол.уч.	Лист	Nдок.	Подп.	Дата	РД–785/26–АТХ	Лист 5.21

Согласовано

Взам. инв. №

Подпись и дата

Инв. № подл.

Формат А3

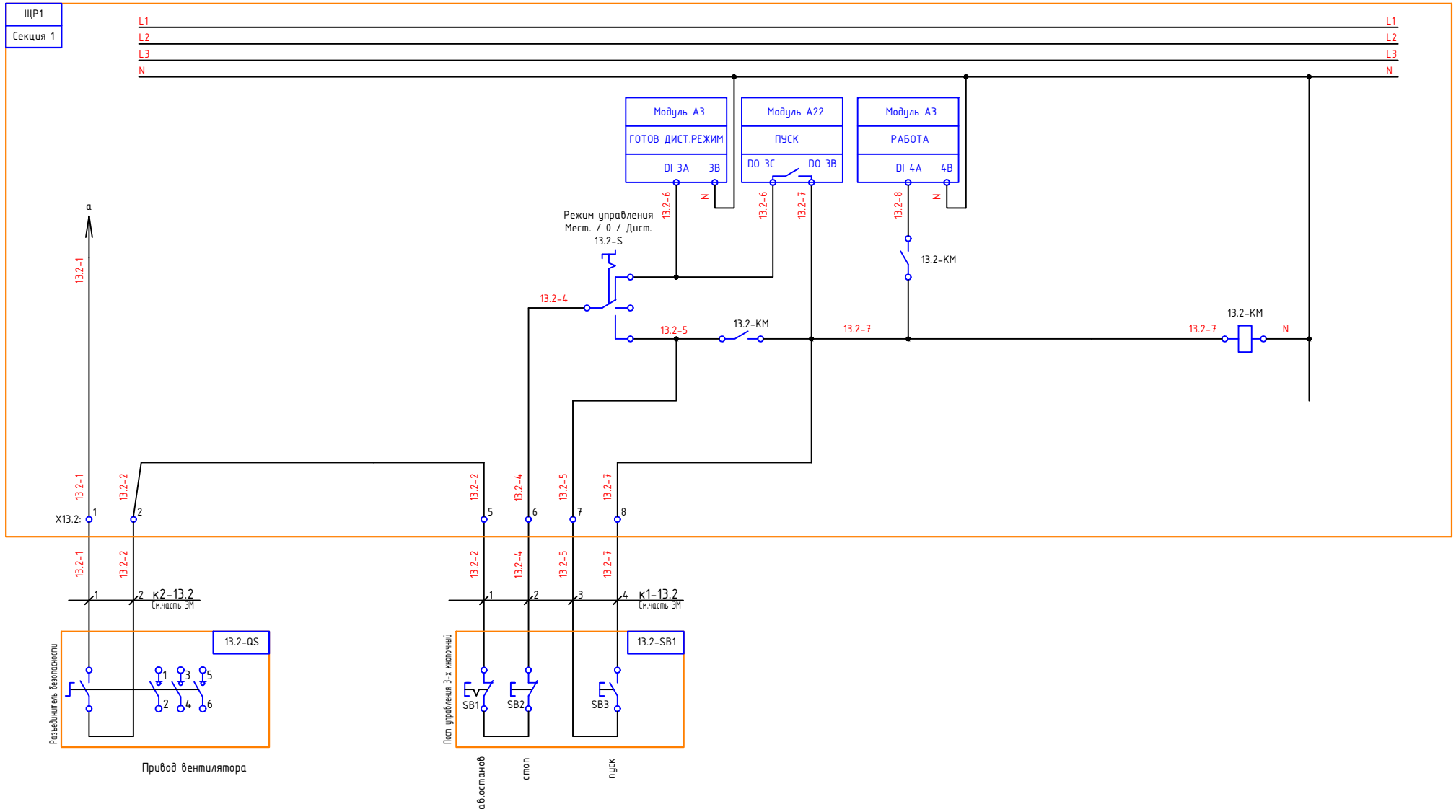

13.2
Вентилятор

Изм.	Кол.уч.	Лист	N док.	Подп.	Дата	РД–785/26–АТХ	Лист 5.22

Согласовано

Взам. инв. №

Подпись и дата

Инв. № подл.

Формат А3

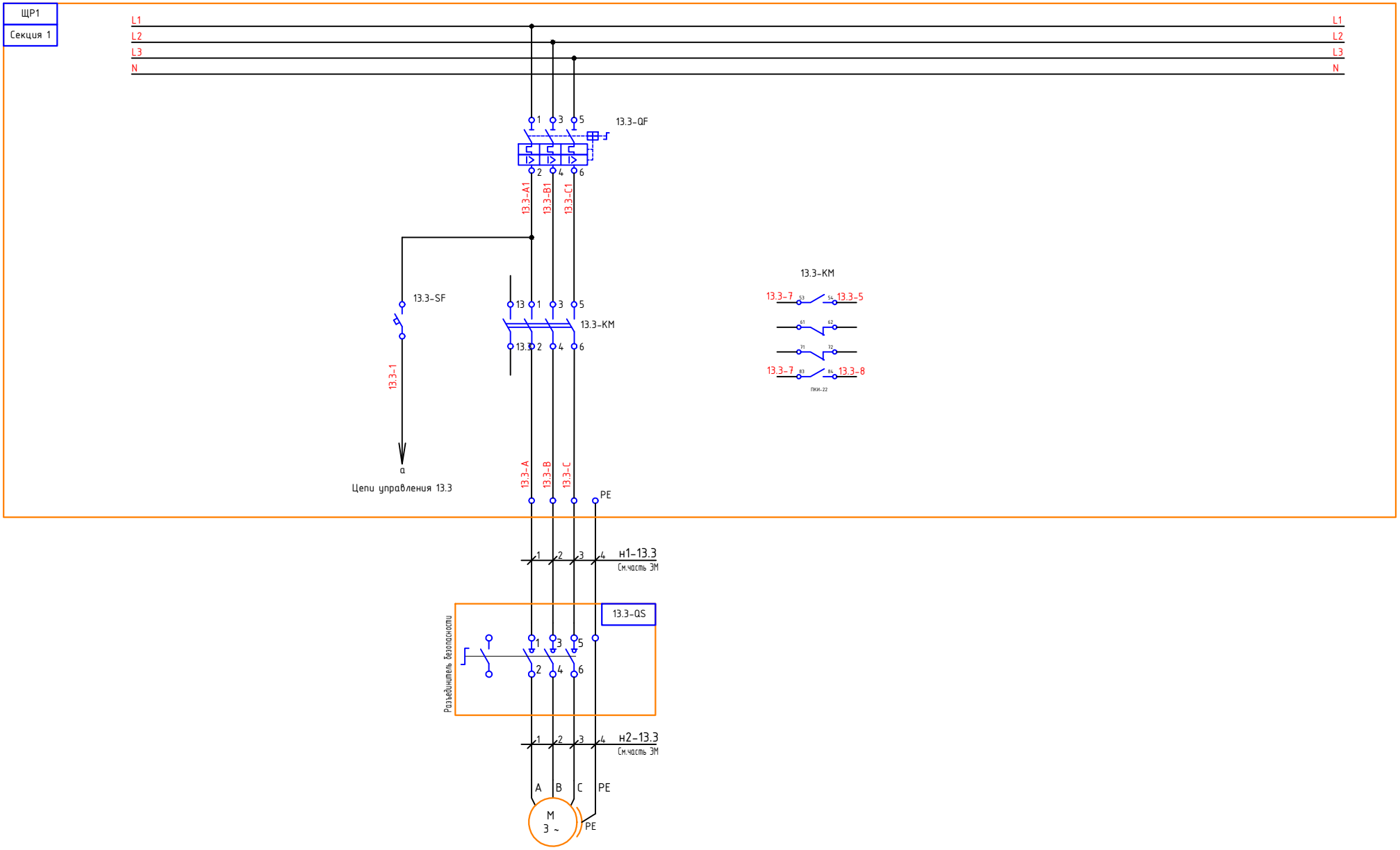

Согласовано

Взам. инв. №

Подпись и дата

Инв. № подл.

13.3
Вентилятор

Изм.	Кол.уч.	Лист	Nдок.	Подп.	Дата	РД–785/26–АТХ	Лист 5.23

Формат А3

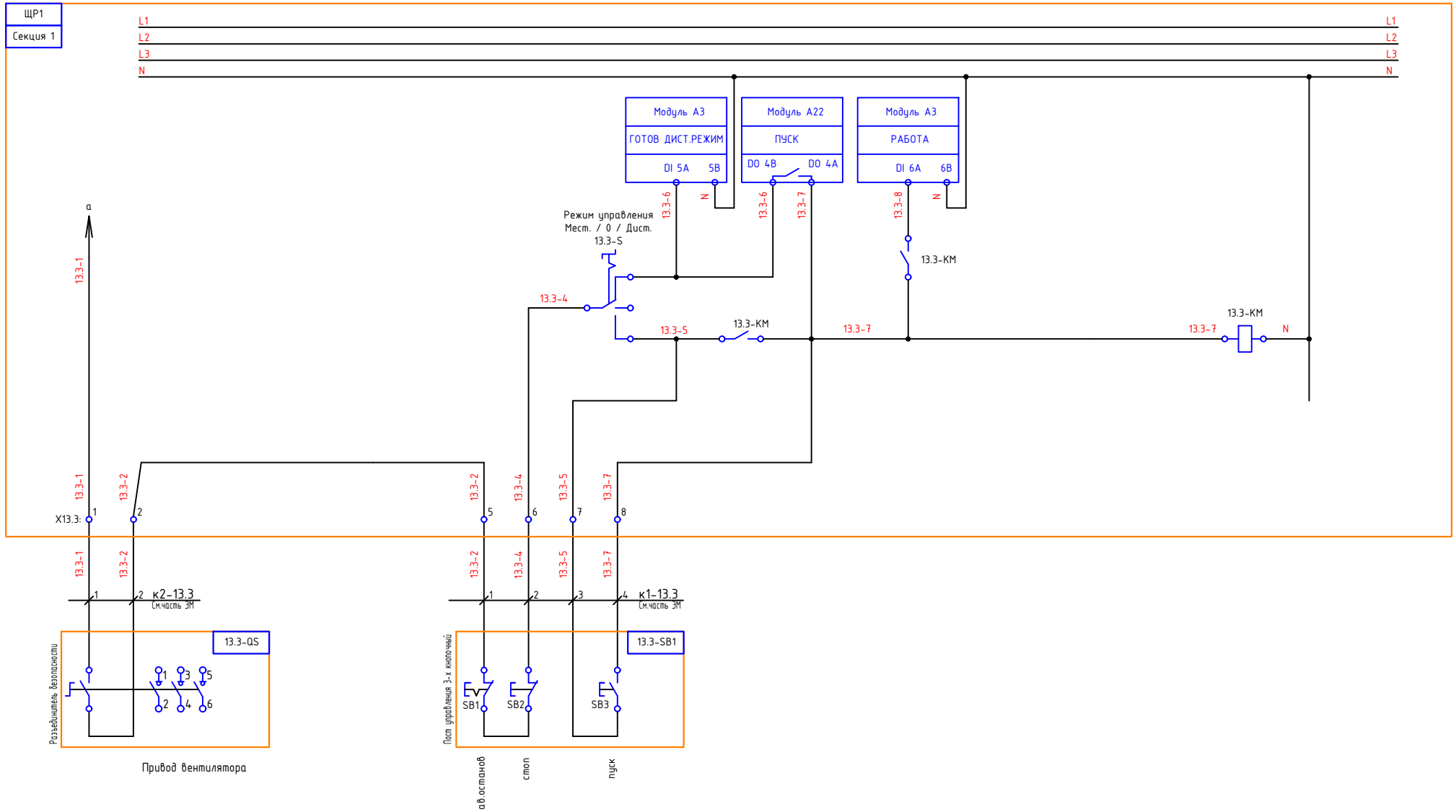

13.3
Вентилятор

Изм.	Кол.уч.	Лист	N док.	Подп.	Дата	РД–785/26–АТХ	Лист 5.24

Согласовано

Взам. инв. №

Подпись и дата

Инв. № подл.

Формат А3

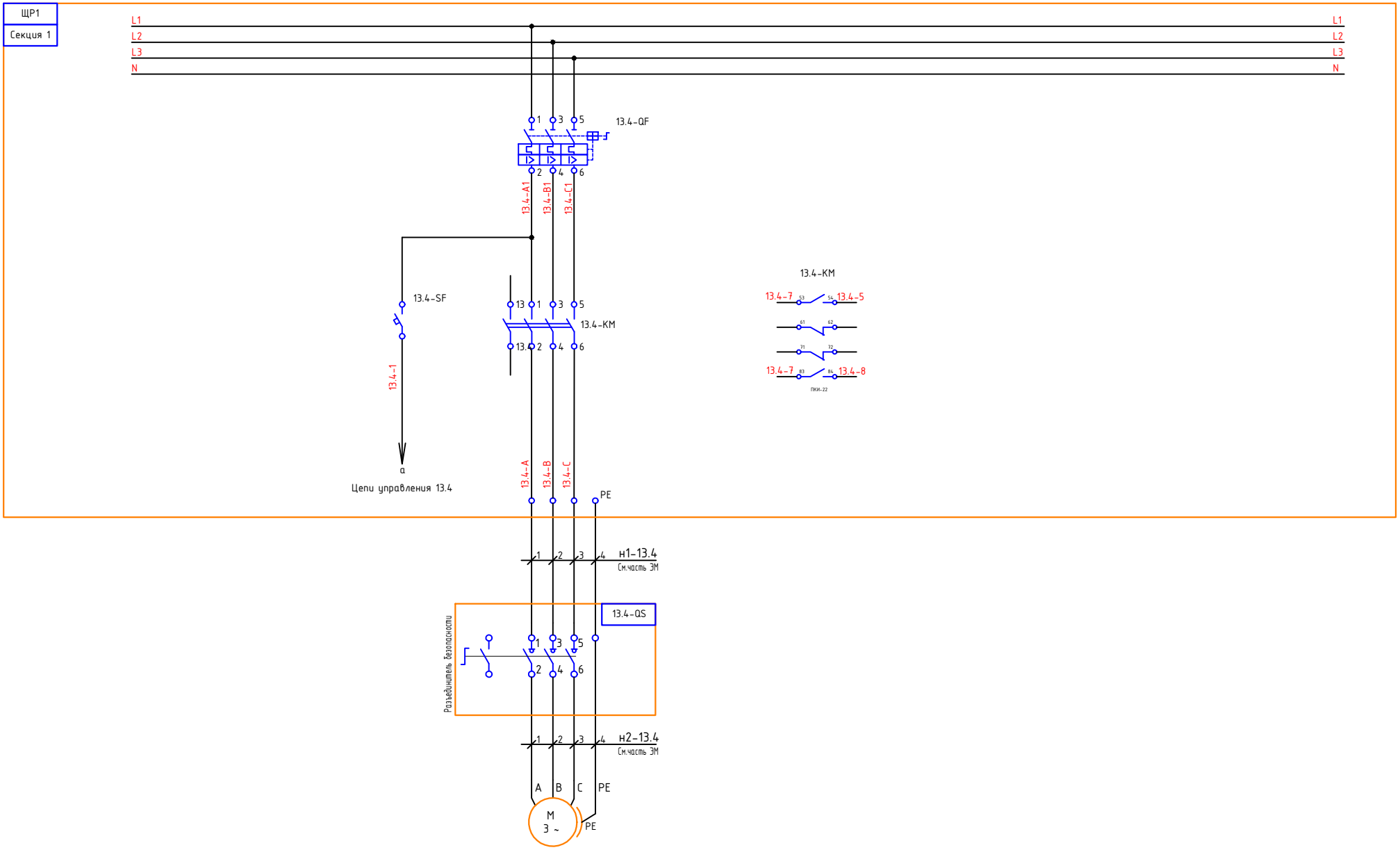

13.4
Вентилятор

Изм.	Кол.уч.	Лист	N док.	Подп.	Дата	РД-785/26-АТХ	Лист 5.25

Согласовано

Взам. инв. №

Подпись и дата

Инв. № подл.

Формат А3

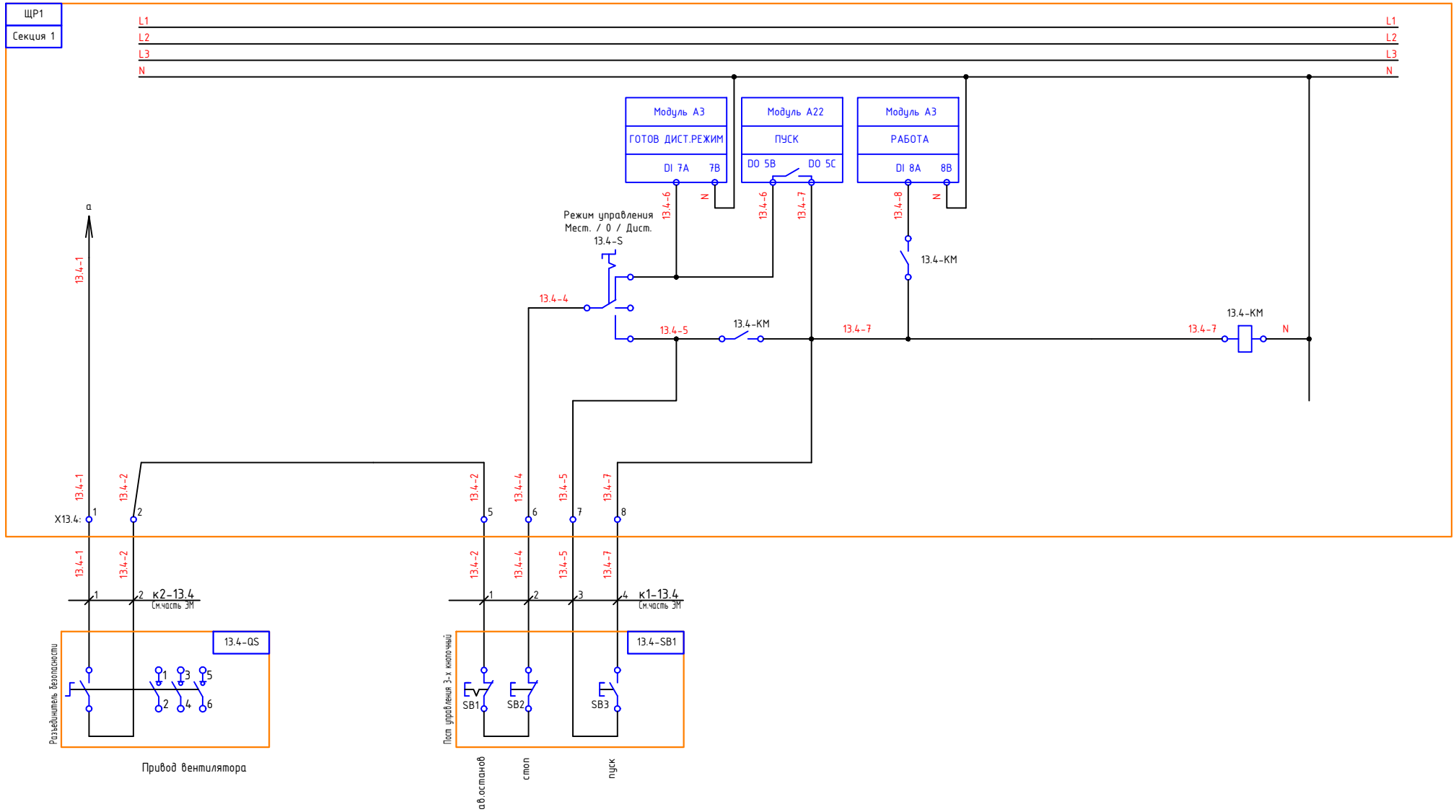

13.4
Вентилятор

Изм.	Кол.уч.	Лист	N док.	Подп.	Дата	РД–785/26–АТХ	Лист 5.26

Согласовано

Взам. инв. №

Подпись и дата

Инв. № подл.

Формат А3

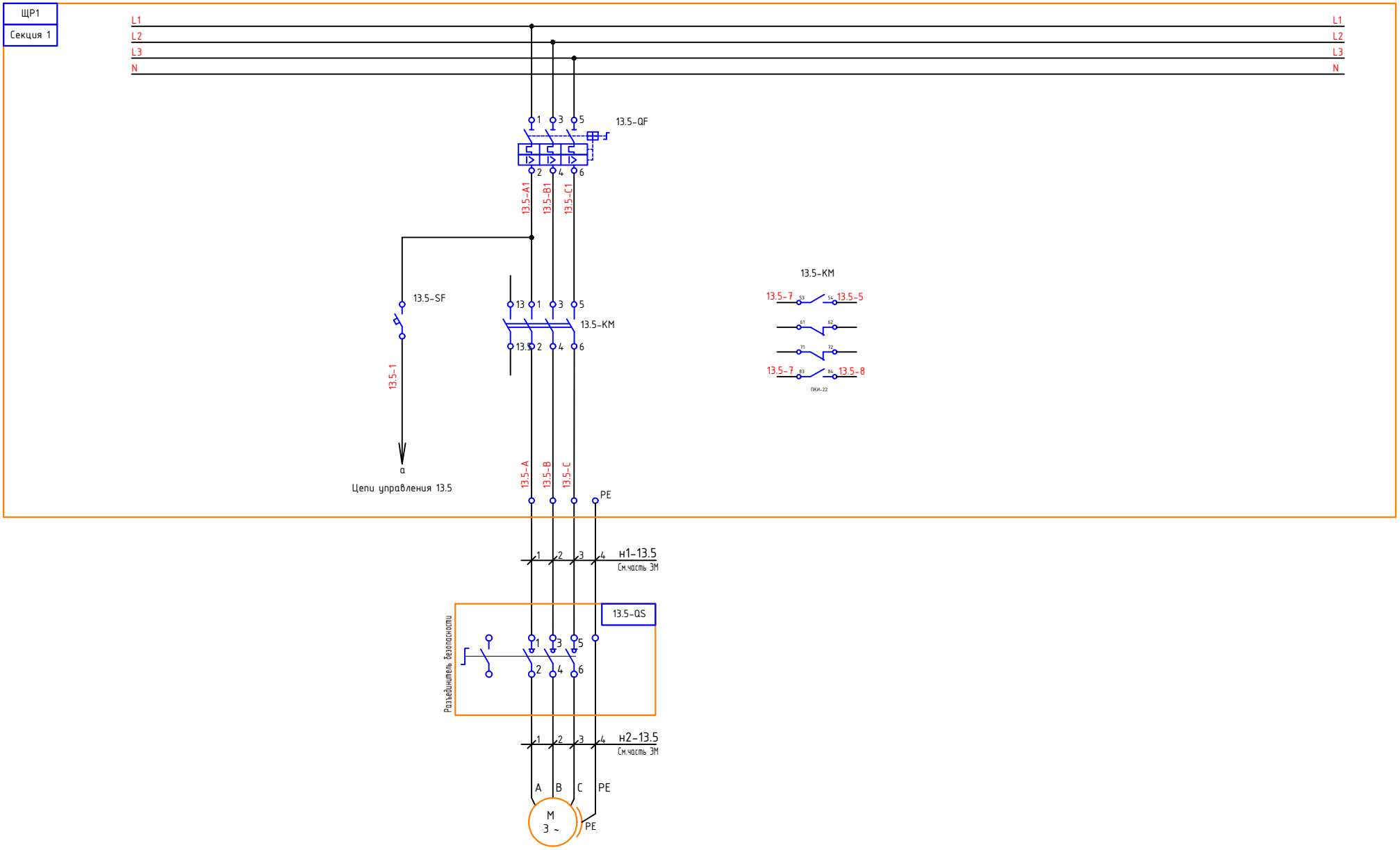

13.5
Вентилятор

Изм.	Кол.уч.	Лист	Nдок.	Подп.	Дата	РД-785/26-АТХ	Лист 5.27

Согласовано

Взам. инв. №

Подпись и дата

Инв. № подл.

Формат А3

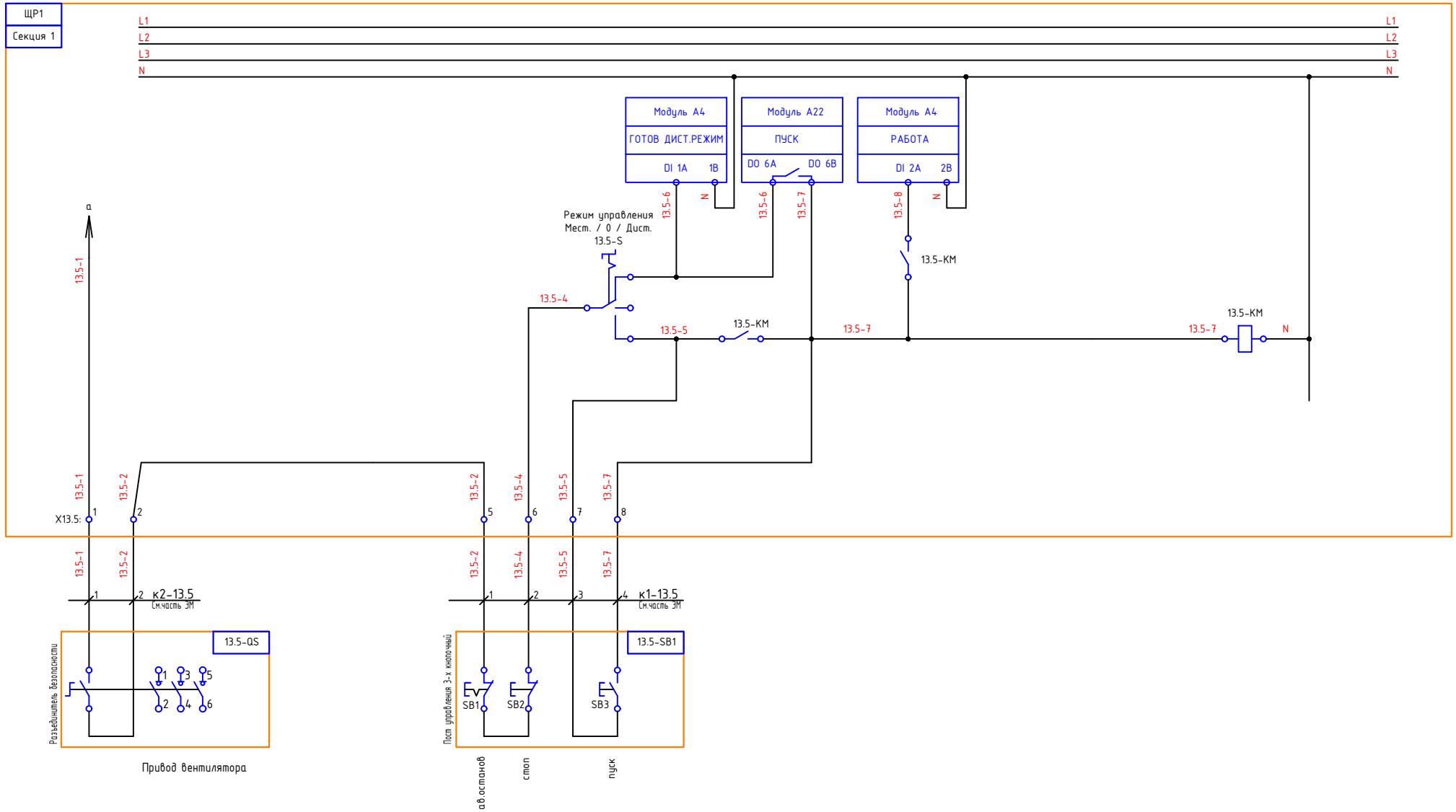

13.5
Вентилятор

Изм.	Кол.уч.	Лист	N док.	Подп.	Дата	РД–785/26–АТХ	Лист 5.28

Согласовано

Взам. инв. №

Подпись и дата

Инв. № подл.

Формат А3

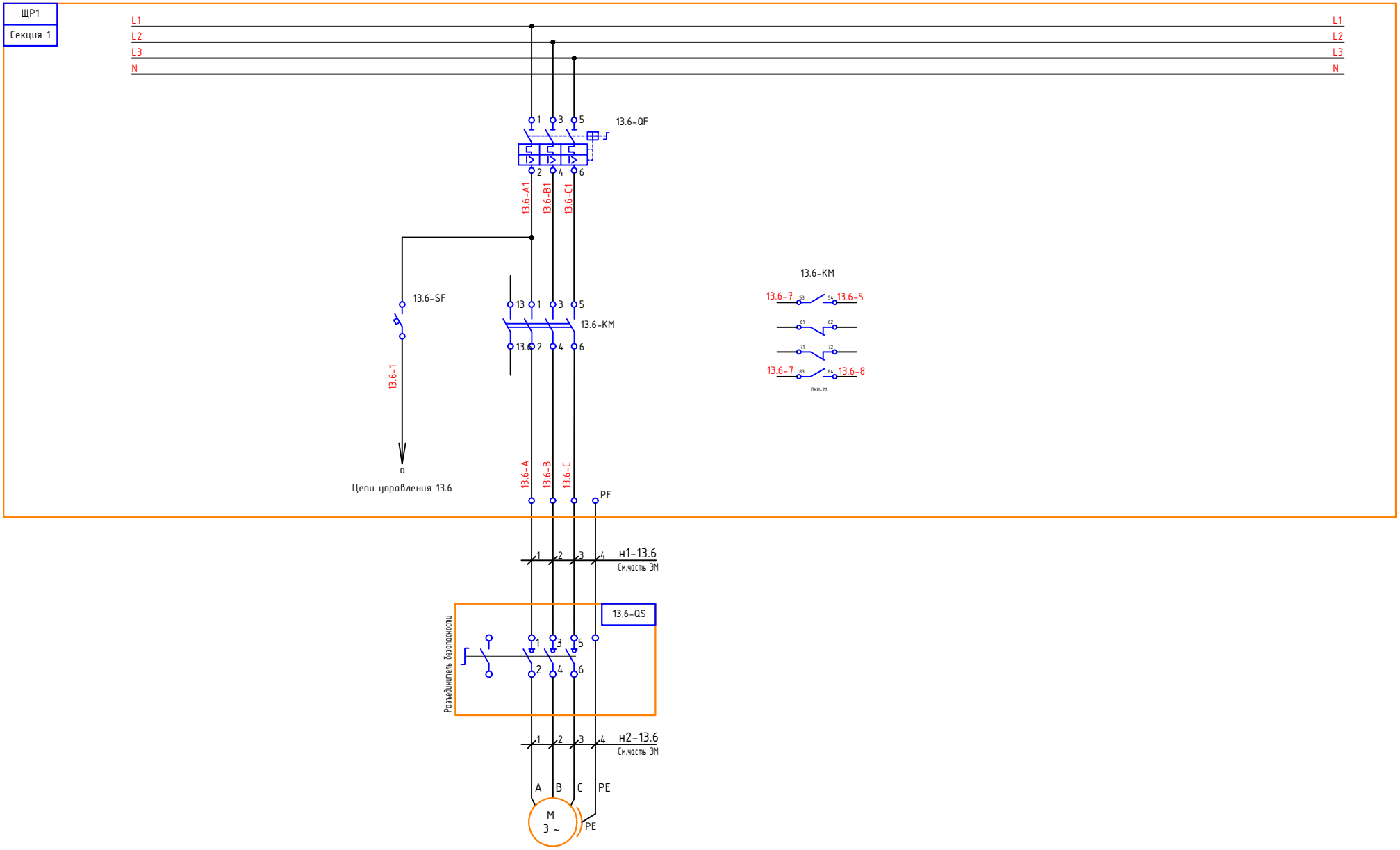

Согласовано	
Взам. инв. №	
Подпись и дата	
Инв. № подл.	

13.6
Вентилятор

Изм.	Кол.уч.	Лист	Nдок.	Подп.	Дата	РД-785/26-АТХ	Лист 5.29

Формат А3

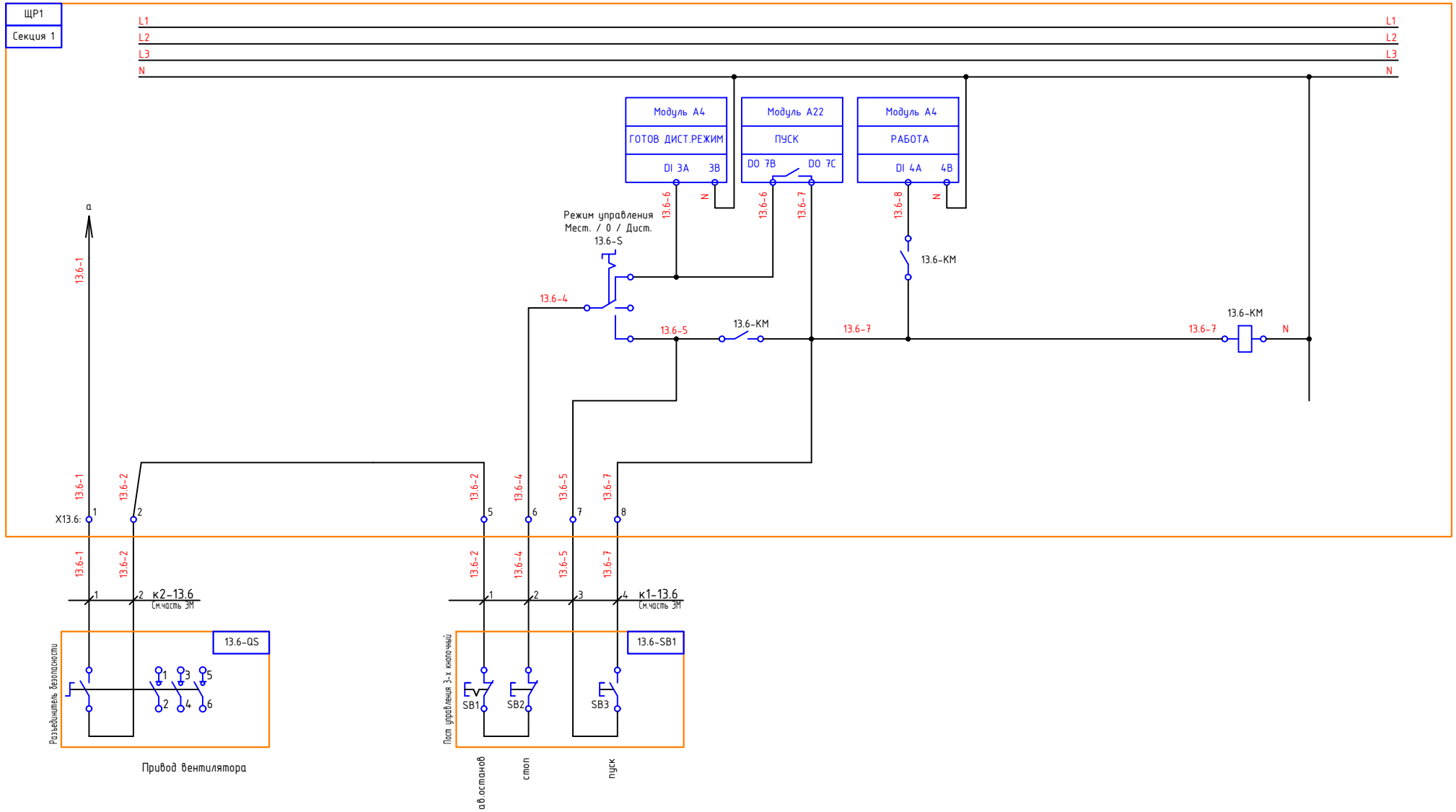

13.6
Вентилятор

Изм.	Кол.уч.	Лист	N док.	Подп.	Дата	РД-785/26-АТХ	Лист 5.30

Согласовано

Взам. инв. №

Подпись и дата

Инв. № подл.

Формат А3

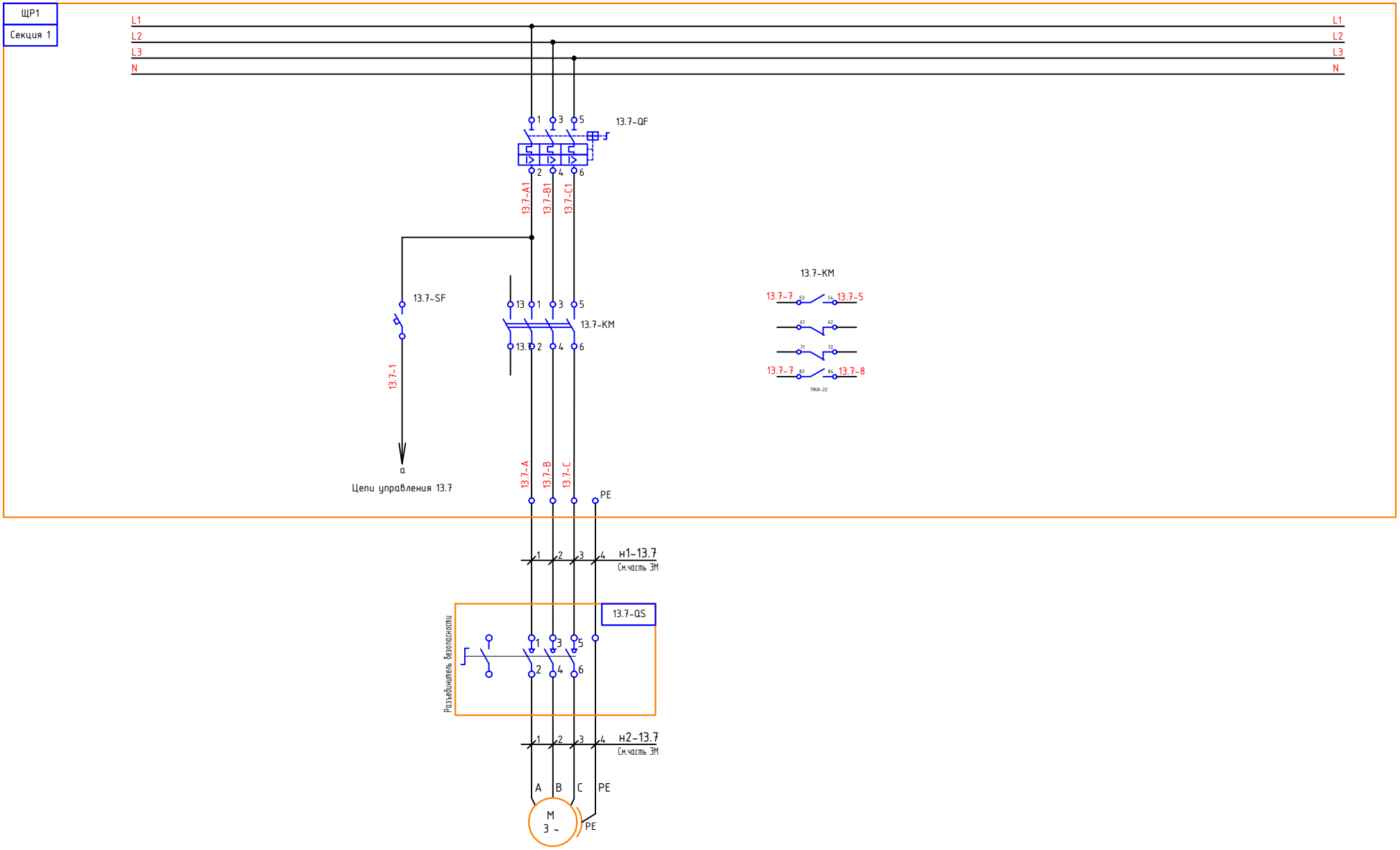

13.7
Вентилятор

Изм.	Кол.уч.	Лист	N док.	Подп.	Дата	РД–785/26–АТХ	Лист 5.31

Согласовано

Взам. инв. №

Подпись и дата

Инв. № подл.

Формат А3

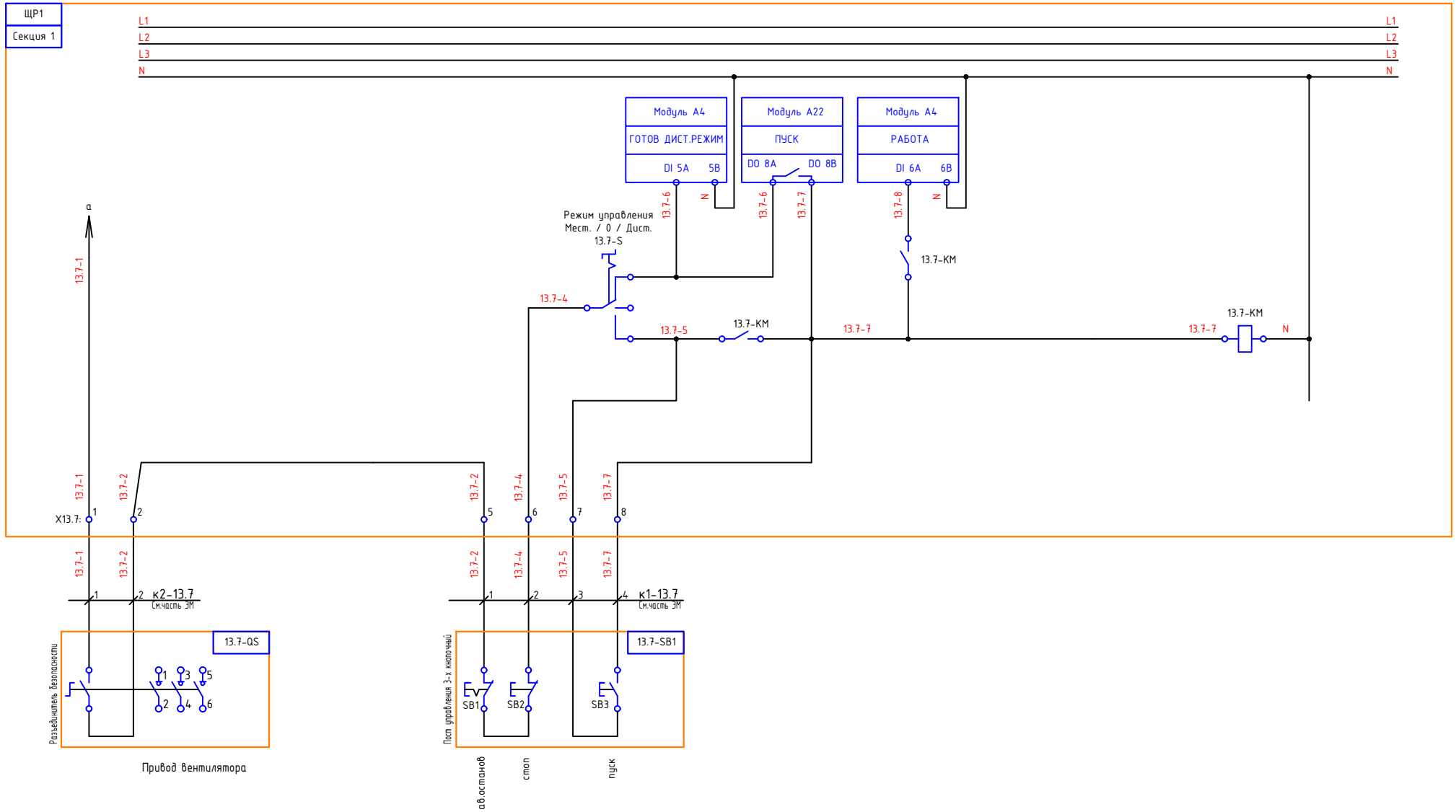

13.7
Вентилятор

Изм.	Кол.уч.	Лист	N док.	Подп.	Дата	РД-785/26-АТХ	Лист 5.32

Согласовано

Взам. инв. №

Подпись и дата

Инв. № подл.

Формат А3

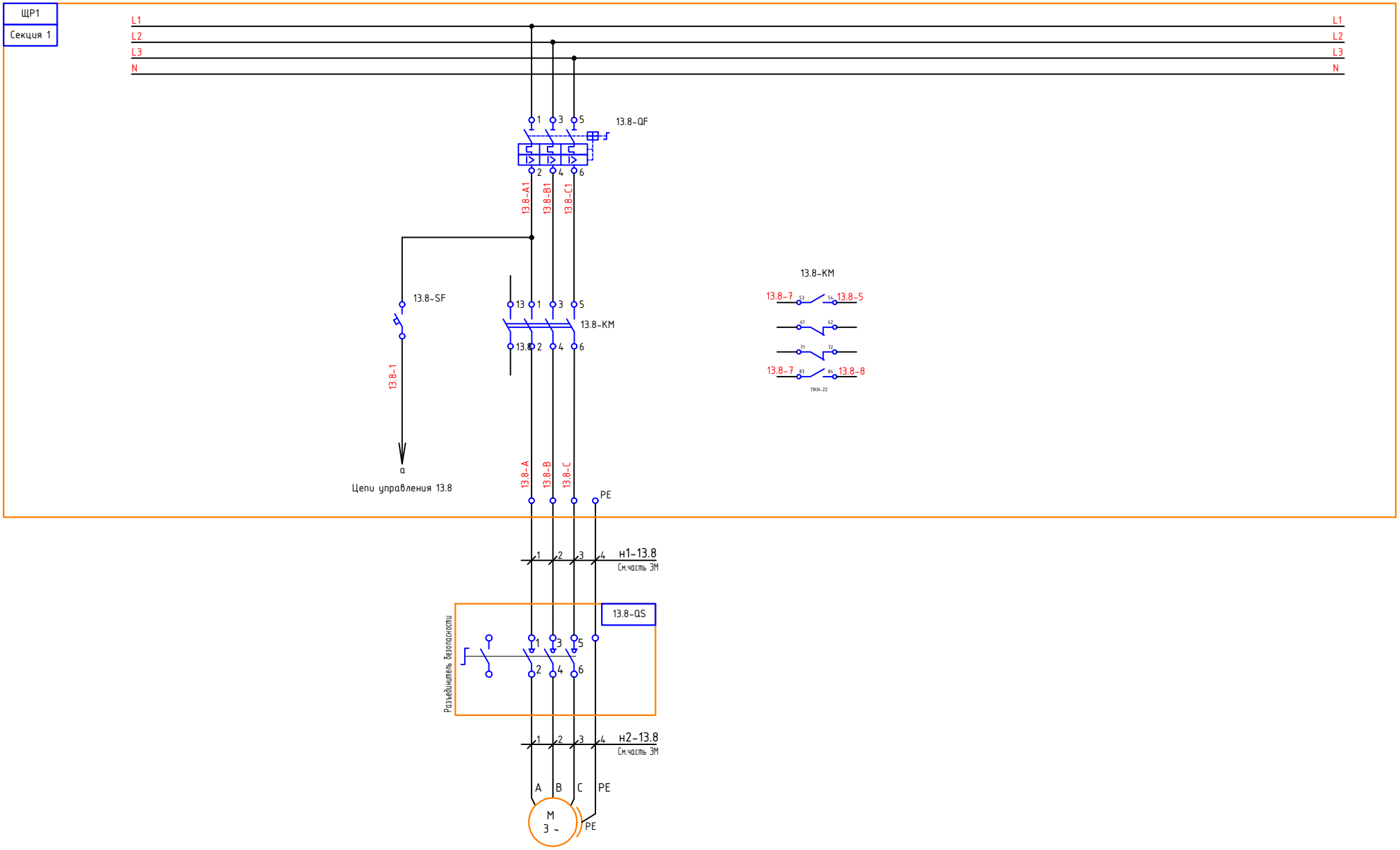

13.8
Вентилятор

Согласовано

Взам. инв. №

Подпись и дата

Инв. № подл.

Изм.	Кол.уч.	Лист	Nдок.	Подп.	Дата	РД–785/26–АТХ	Лист 5.33

Формат А3

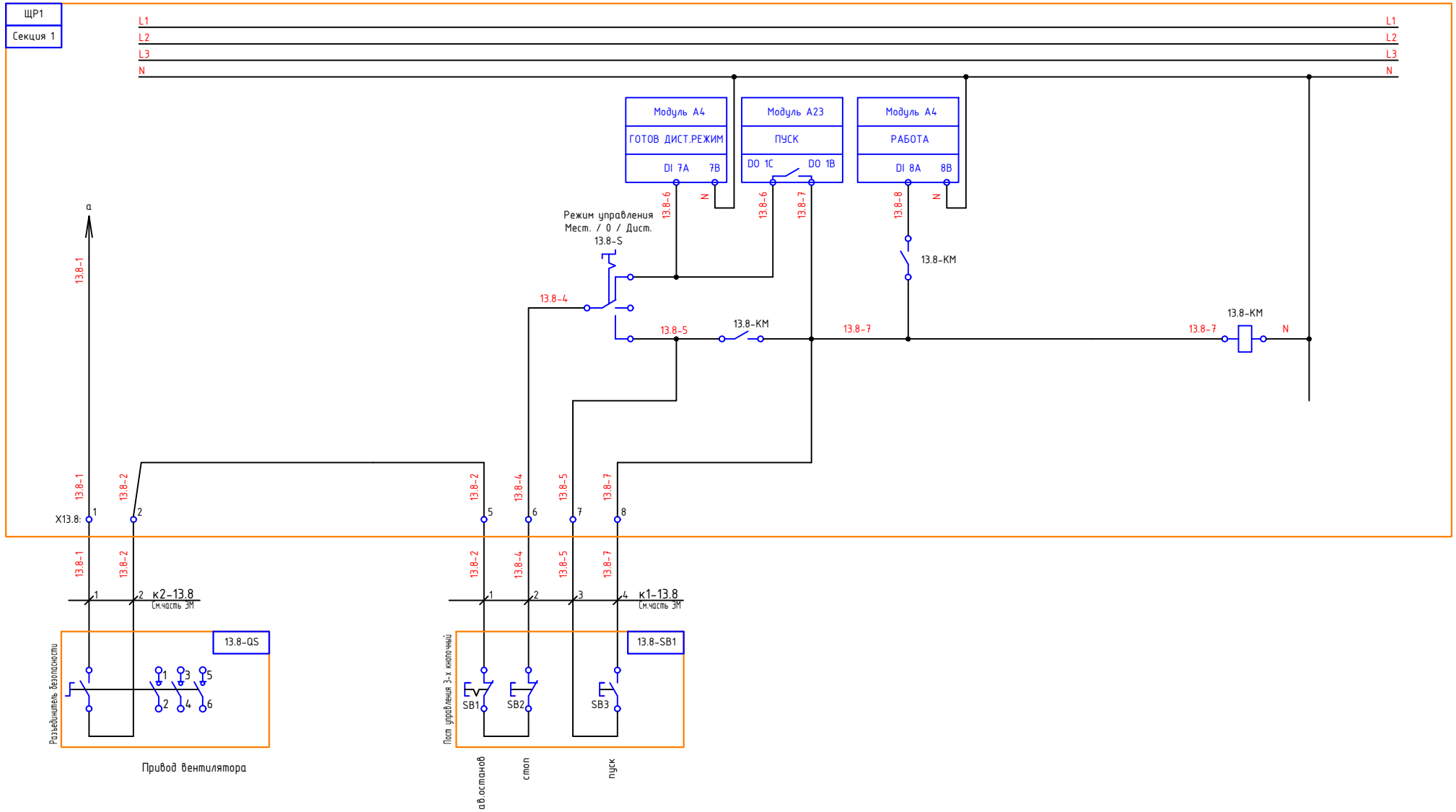

13.8
Вентилятор

Изм.	Кол.уч.	Лист	N док.	Подп.	Дата	РД-785/26-АТХ	Лист 5.34

Согласовано

Взам. инв. №

Подпись и дата

Инв. № подл.

Формат А3

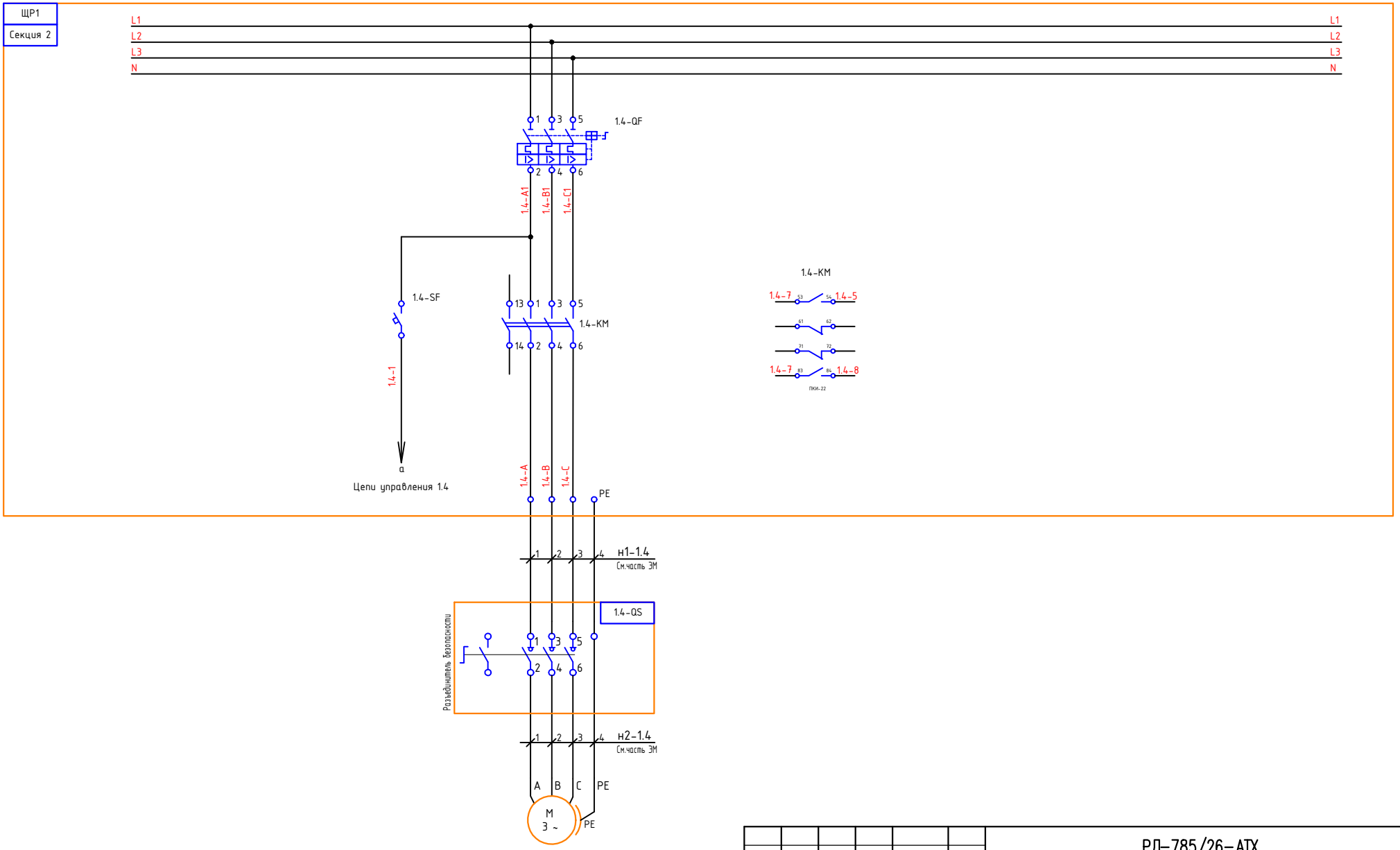

Изм.	Кол. уч.	Лист	N док.	Подп.	Дата	РД–785/26–АТХ
Разраб.		Волков			06.26	АО «Предприятие «Емельяновка» Зернохранилище вместимостью 8000 тонн. Техническое перевооружение Московская область, Городской округ Коломна, д. Емельяновка, ул. Школьная, д. 2
Провер.					06.26	Склад силосного типа — Стадия: Р; Лист: 6.1; Листов: 33
Н. контр.		Шипилин			06.26	Схема электрическая принципиальная, подключения. ЩР1. Секция 2 — ООО "МПС" г. Краснодар
ГИП		Шипилин			06.26	

1.4
Конвейер шнековый

Согласовано

Взам. инв. №

Подпись и дата

Инв. № подл.

Формат А3

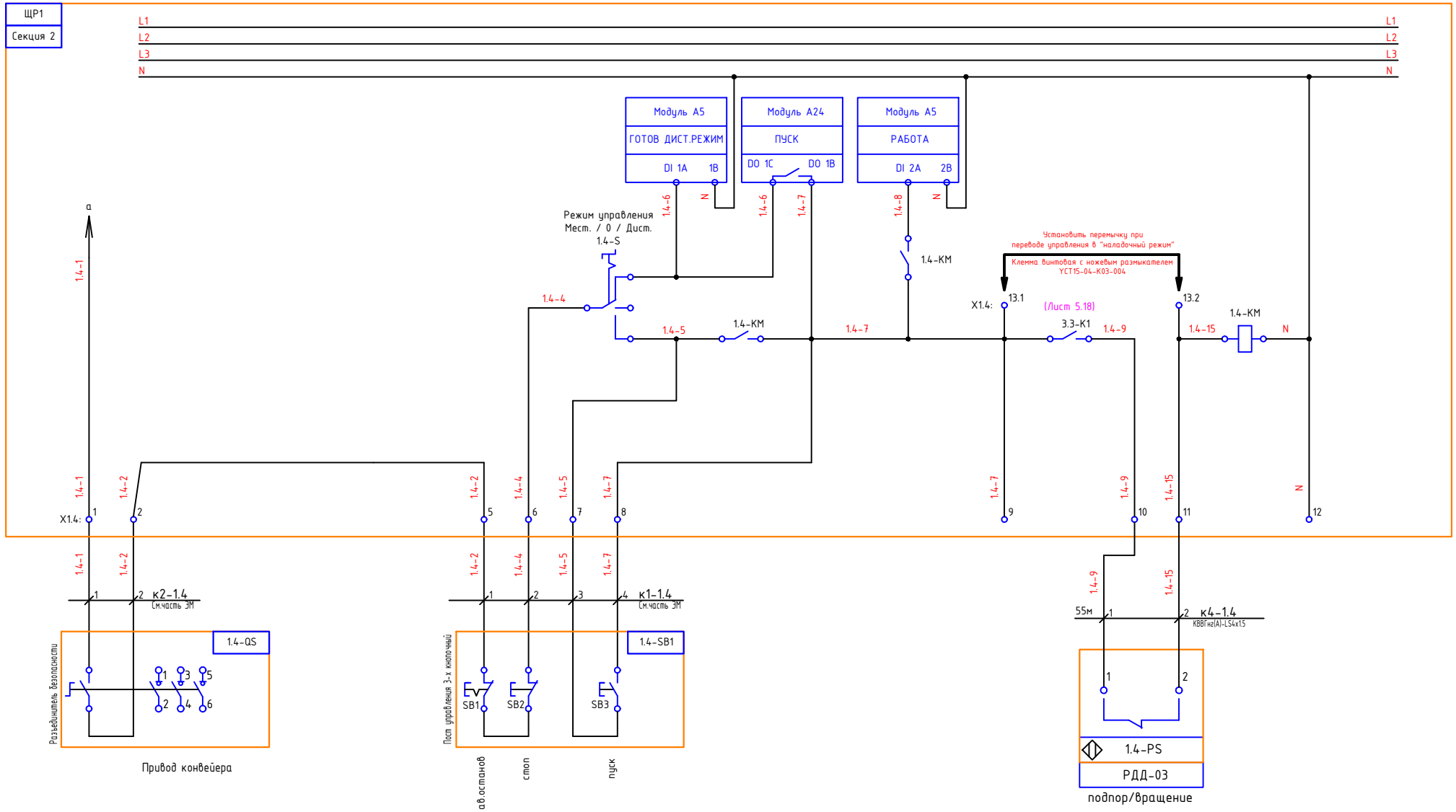

1.4

Конвейер шнековый

Изм.	Кол.уч.	Лист	N док.	Подп.	Дата	РД-785/26-АТХ	Лист 6.2

Согласовано

Взам. инв. №

Подпись и дата

Инв. № подл.

Формат А3

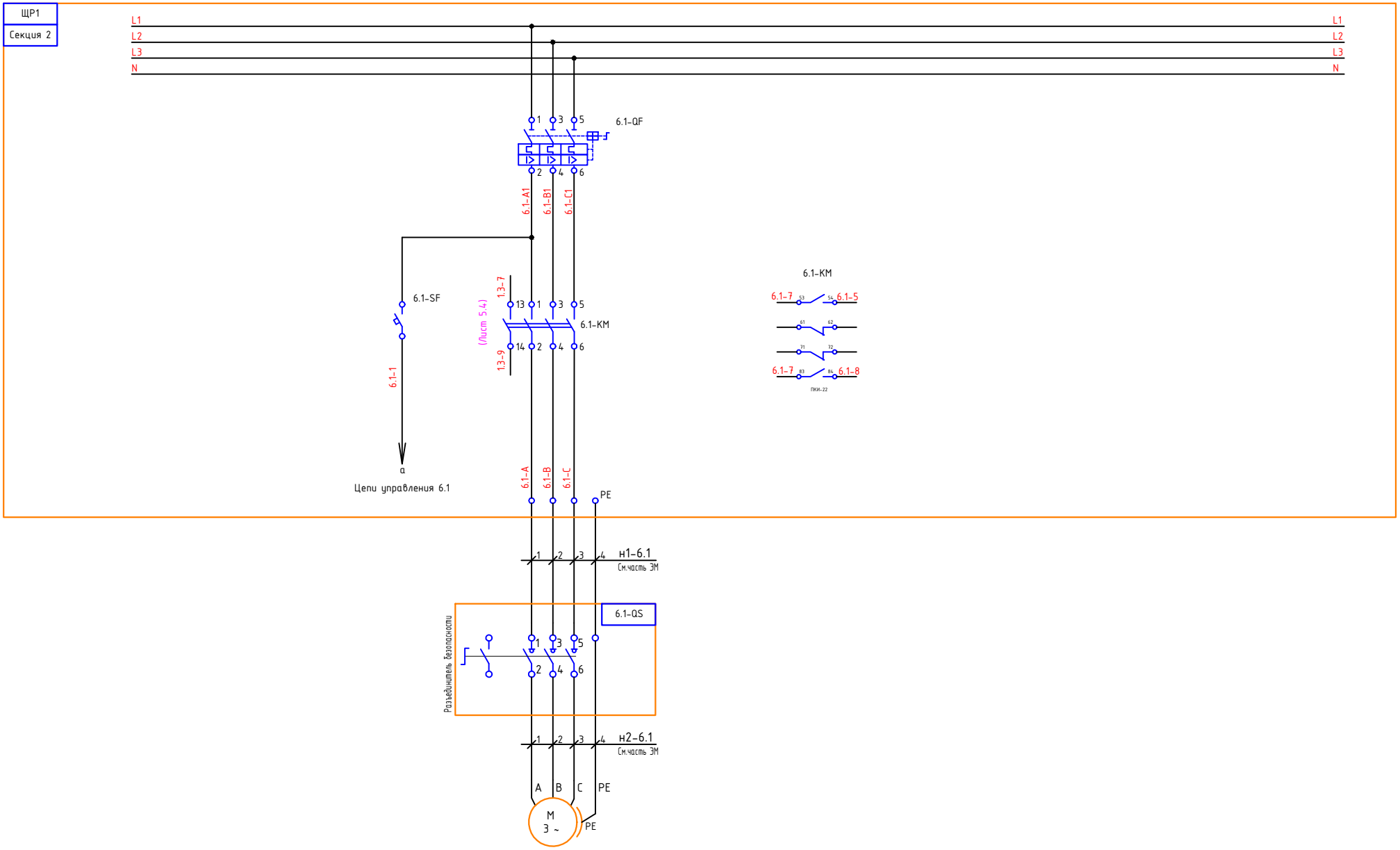

6.1	
Конвейер цепной	

Изм.	Кол.уч.	Лист	N док.	Подп.	Дата	РД–785/26–АТХ	Лист 6.3

Согласовано

Взам. инв. №

Подпись и дата

Инв. № подл.

Формат А3

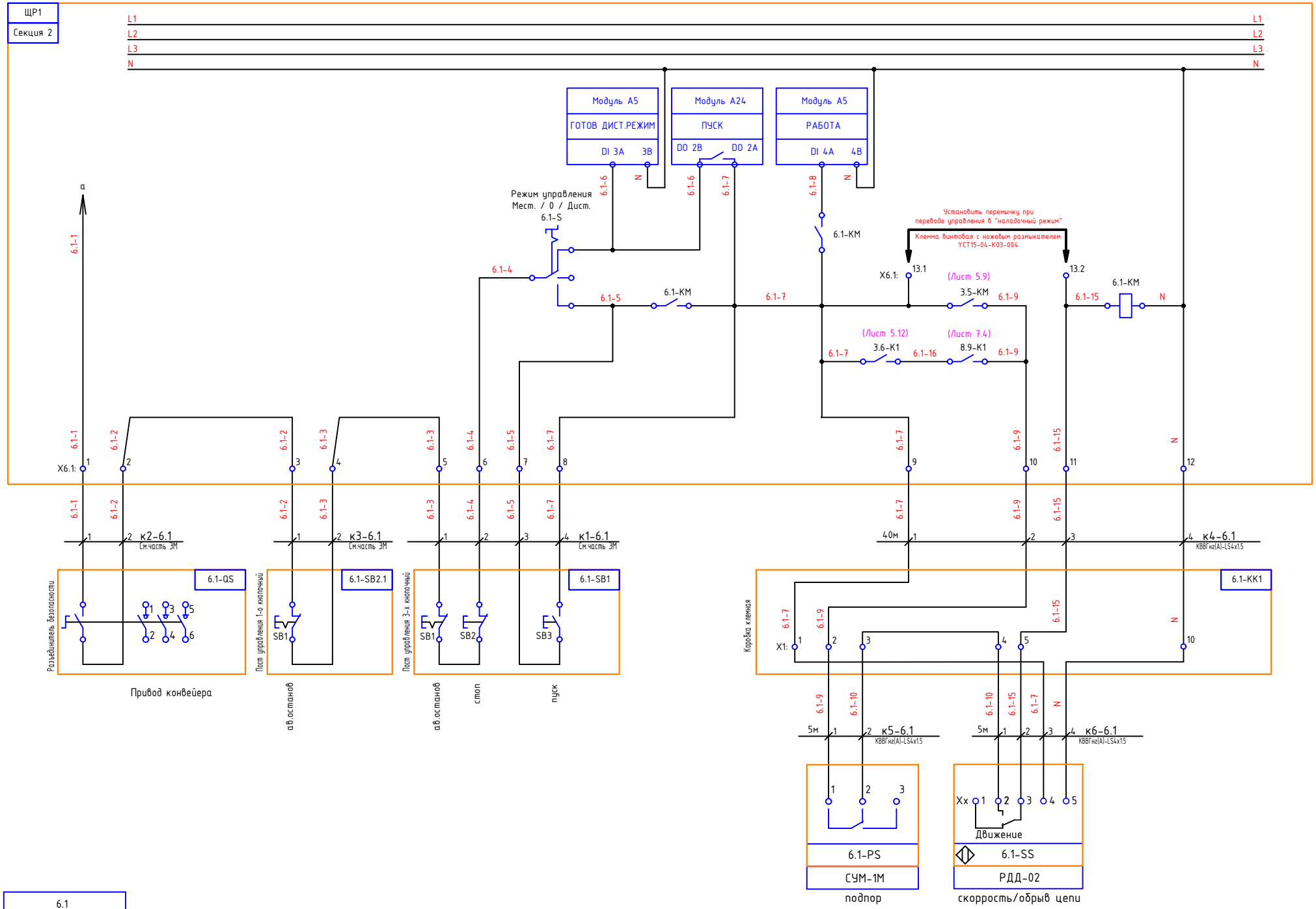

6.1
Конвейер цепной

Изм.	Кол.уч.	Лист	Nдок.	Подп.	Дата

РД-785/26-АТХ

Лист 6.4

Согласовано

Взам. инв. №

Подпись и дата

Инв. № подл.

Формат А3

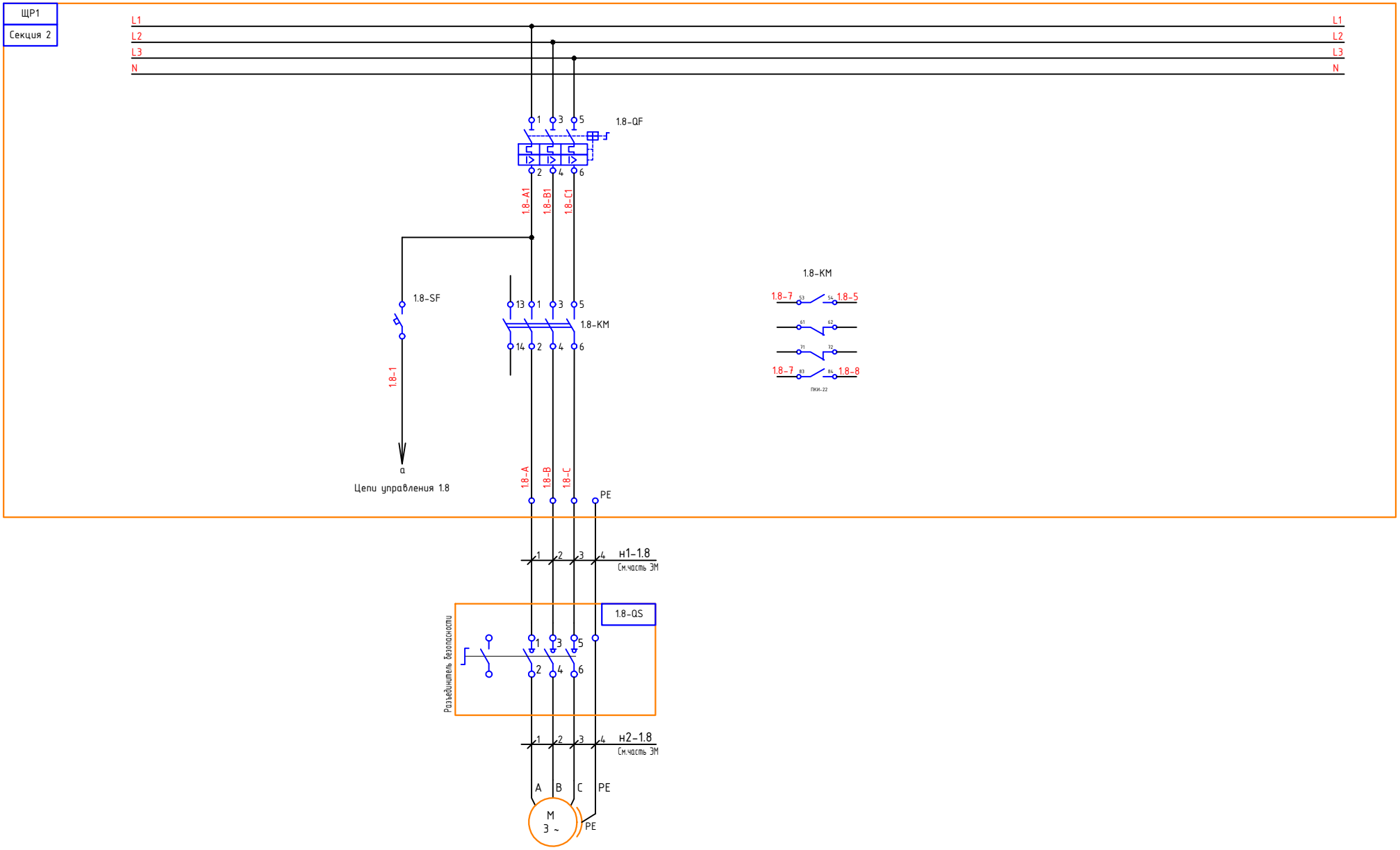

1.8
Конвейер шнековый

Изм.	Кол.уч.	Лист	N док.	Подп.	Дата	РД–785/26–АТХ	Лист 6.5

Согласовано

Взам. инв. №

Подпись и дата

Инв. № подл.

Формат А3

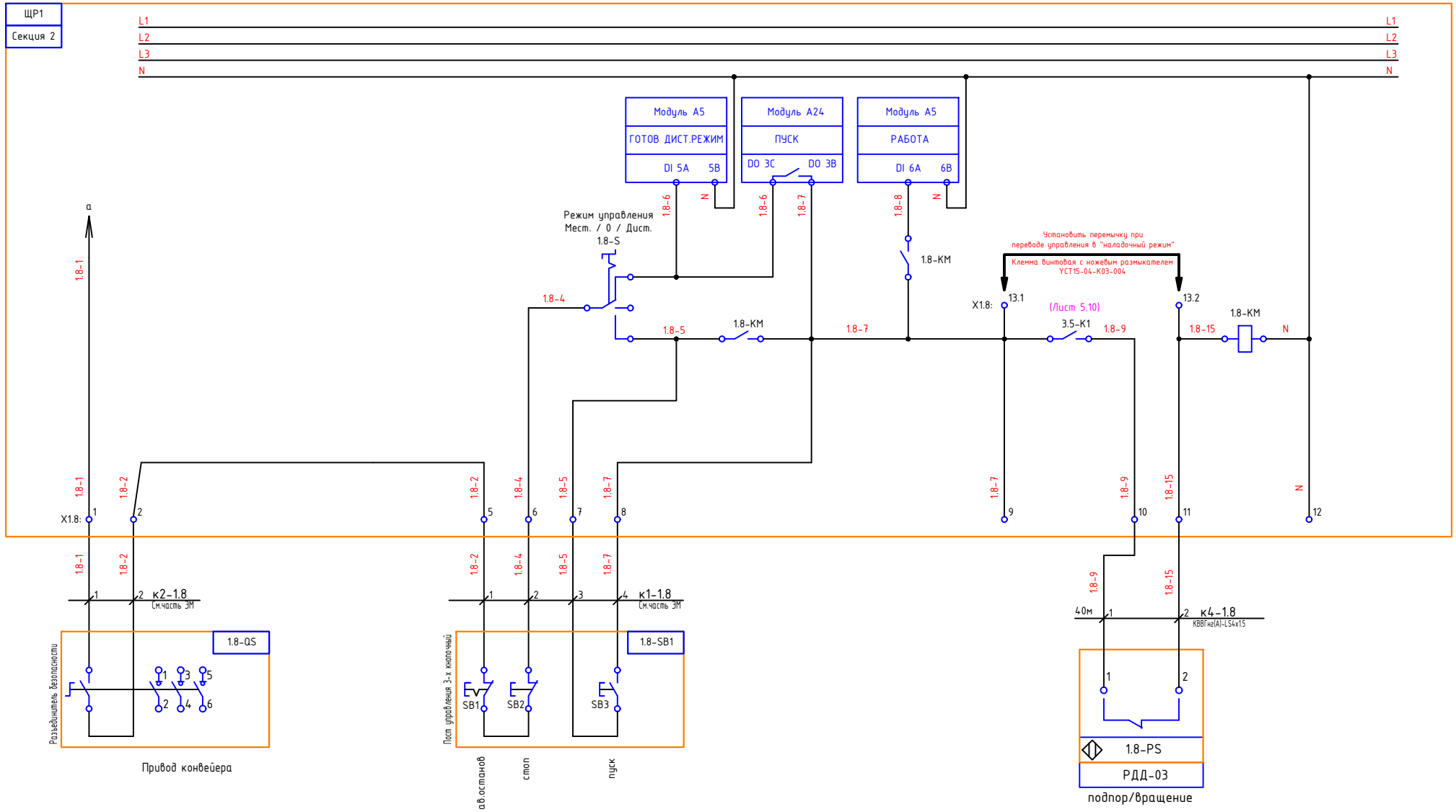

1.8

Конвейер шнековый

Изм.	Кол.уч.	Лист	N док.	Подп.	Дата

РД-785/26-АТХ

Лист 6.6

Согласовано

Взам. инв. №

Подпись и дата

Инв. № подл.

Формат А3

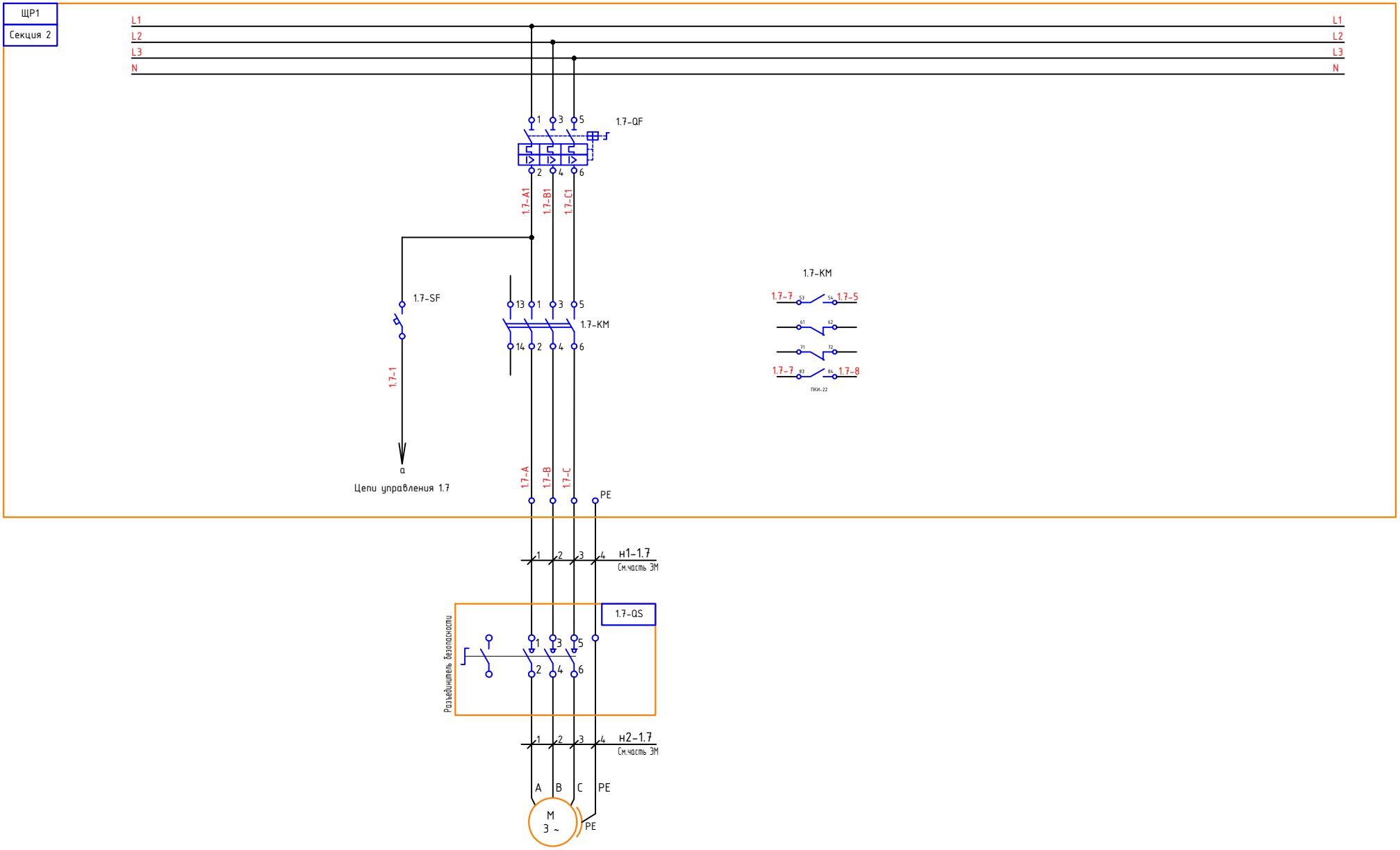

1.7	
Конвейер шнековый	

Изм.	Кол.уч.	Лист	Nдок.	Подп.	Дата	РД–785/26–АТХ	Лист 6.7

Согласовано

Взам. инв. №

Подпись и дата

Инв. № подл.

Формат А3

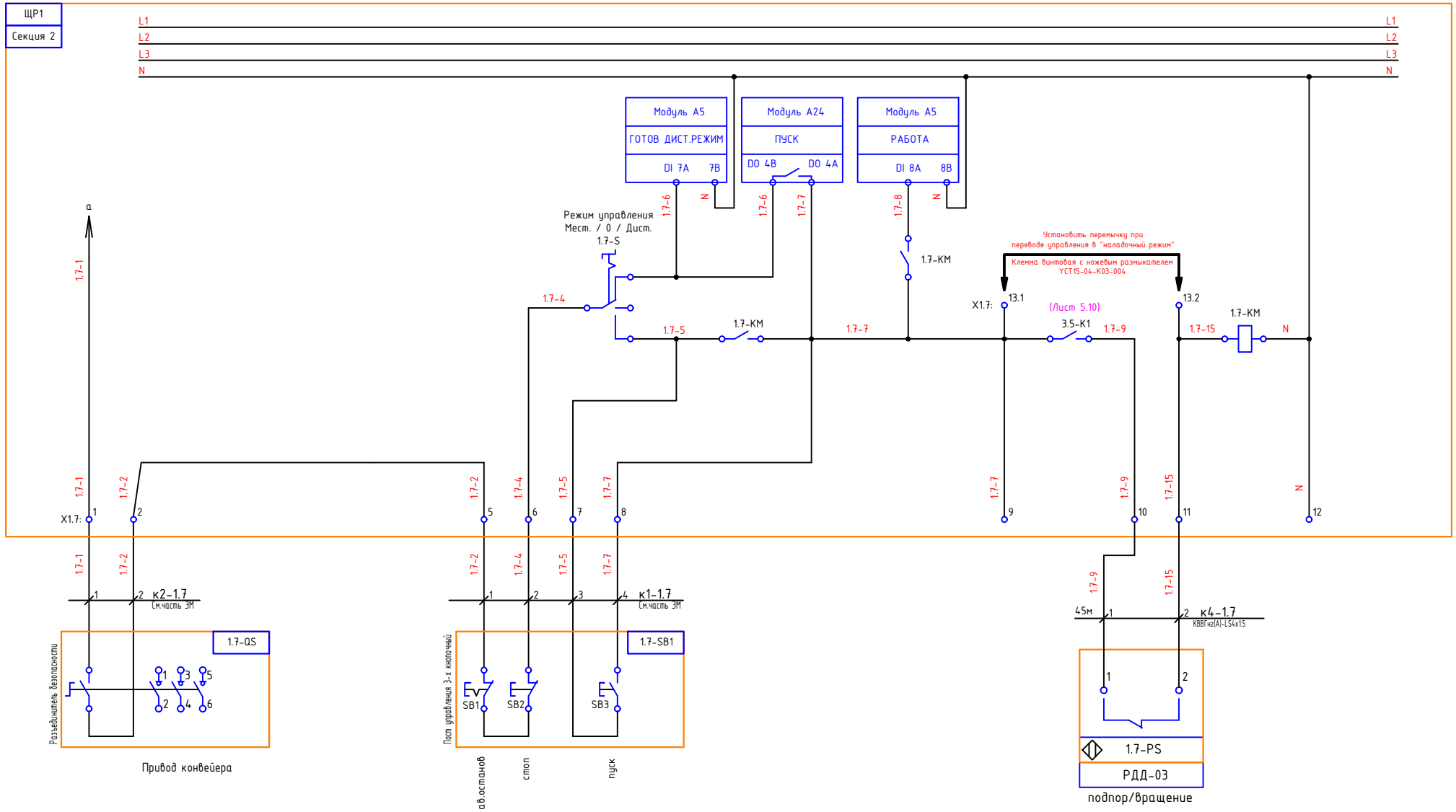

1.7

Конвейер шнековый

Изм.	Кол.уч.	Лист	N док.	Подп.	Дата	РД–785/26–АТХ	Лист 6.8

Согласовано

Взам. инв. №

Подпись и дата

Инв. № подл.

Формат А3

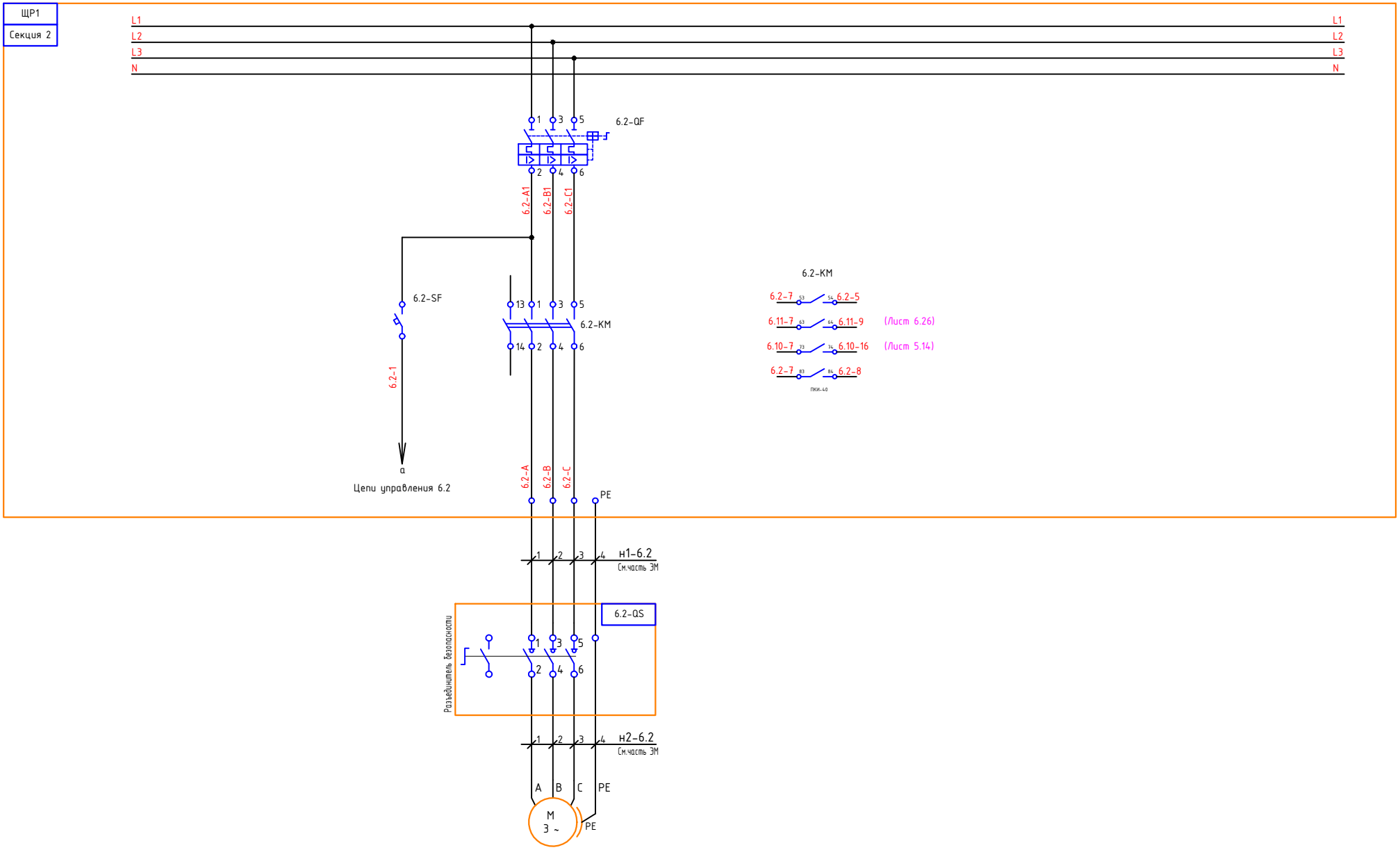

6.2
Конвейер цепной

Изм.	Кол.уч.	Лист	N док.	Подп.	Дата	РД–785/26–АТХ	Лист 6.9

Согласовано

Взам. инв. №

Подпись и дата

Инв. № подл.

Формат А3

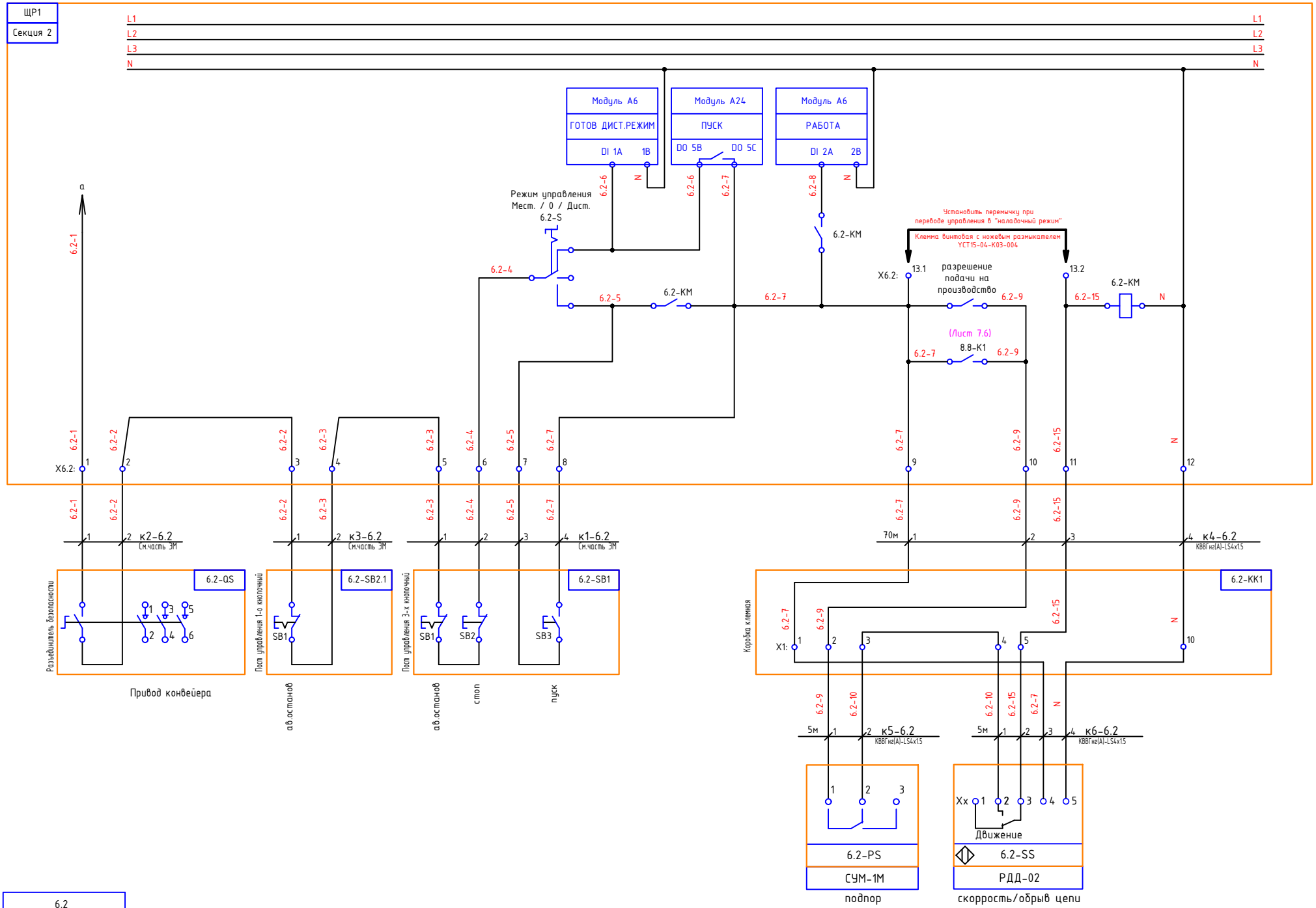

6.2
Конвейер цепной

Изм.	Кол.уч.	Лист	Nдок.	Подп.	Дата	РД-785/26-АТХ	Лист 6.10

Согласовано

Взам. инв. №

Подпись и дата

Инв. № подл.

Формат А3

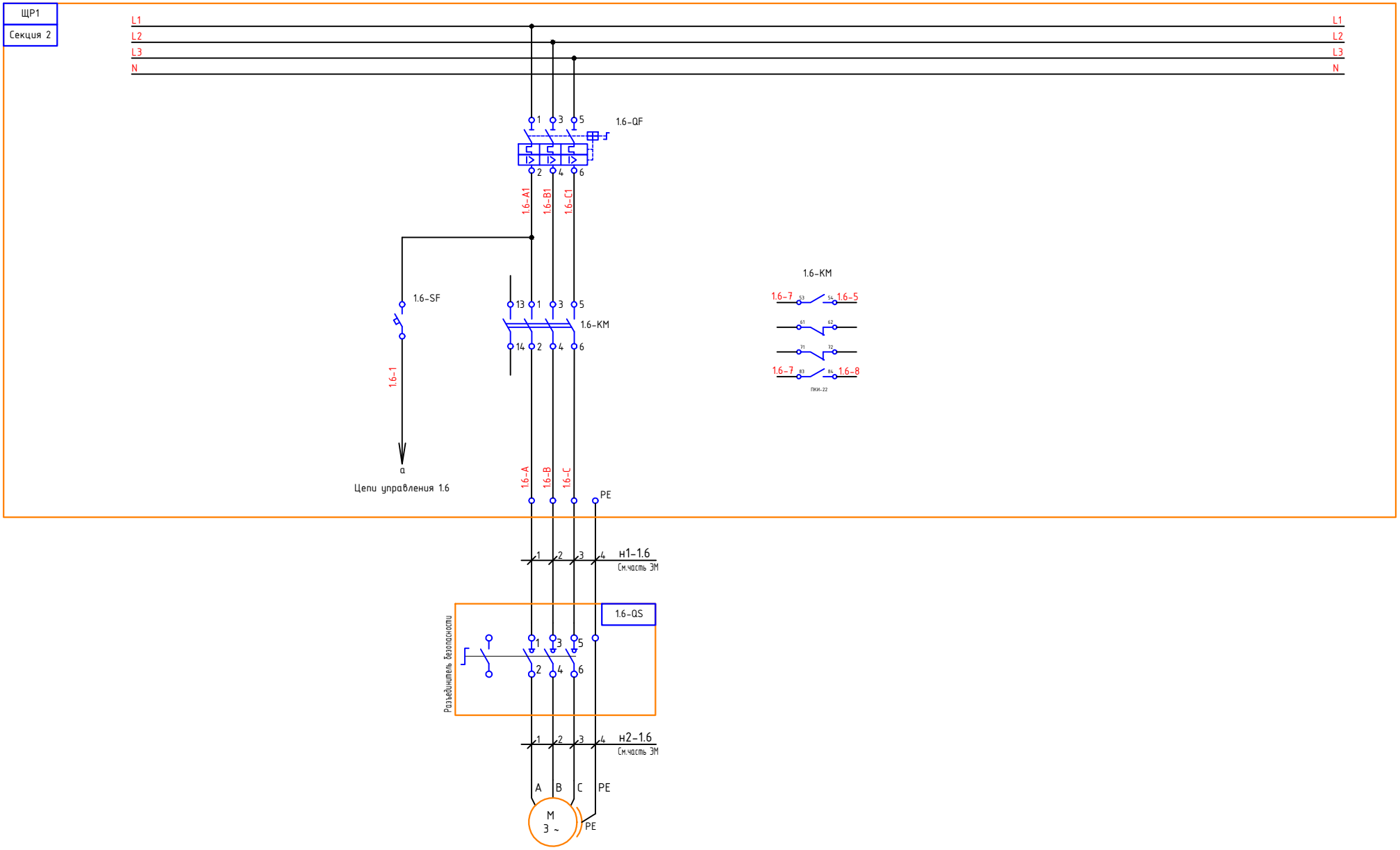

1.6

Конвейер шнековый

Изм.	Кол.уч.	Лист	N док.	Подп.	Дата	РД-785/26-АТХ	Лист 6.11

Согласовано

Взам. инв. №

Подпись и дата

Инв. № подл.

Формат А3

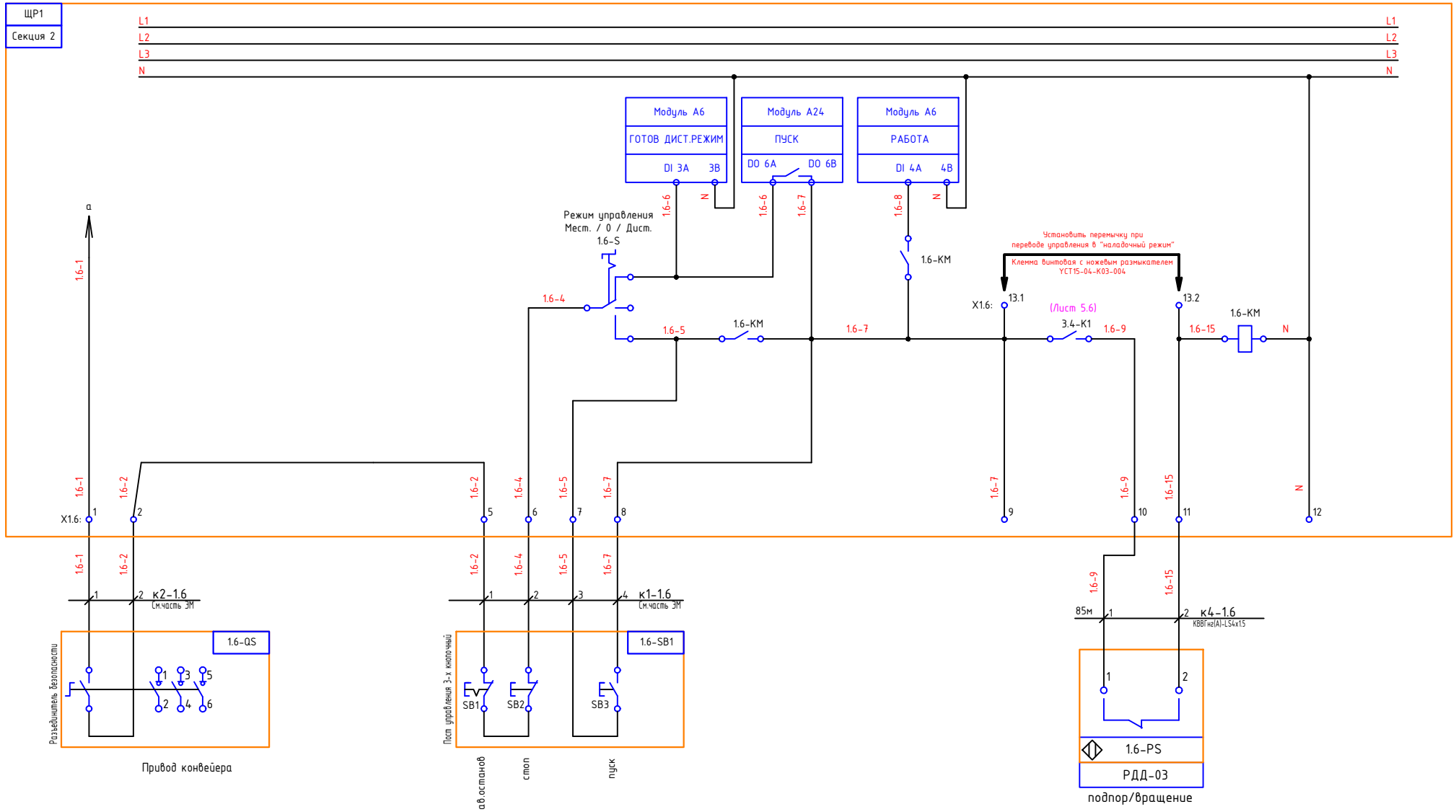

1.6	
Конвейер шнековый	

Изм.	Кол.уч.	Лист	Nдок.	Подп.	Дата	РД-785/26-АТХ	Лист 6.12

Согласовано

Взам. инв. №

Подпись и дата

Инв. № подл.

Формат А3

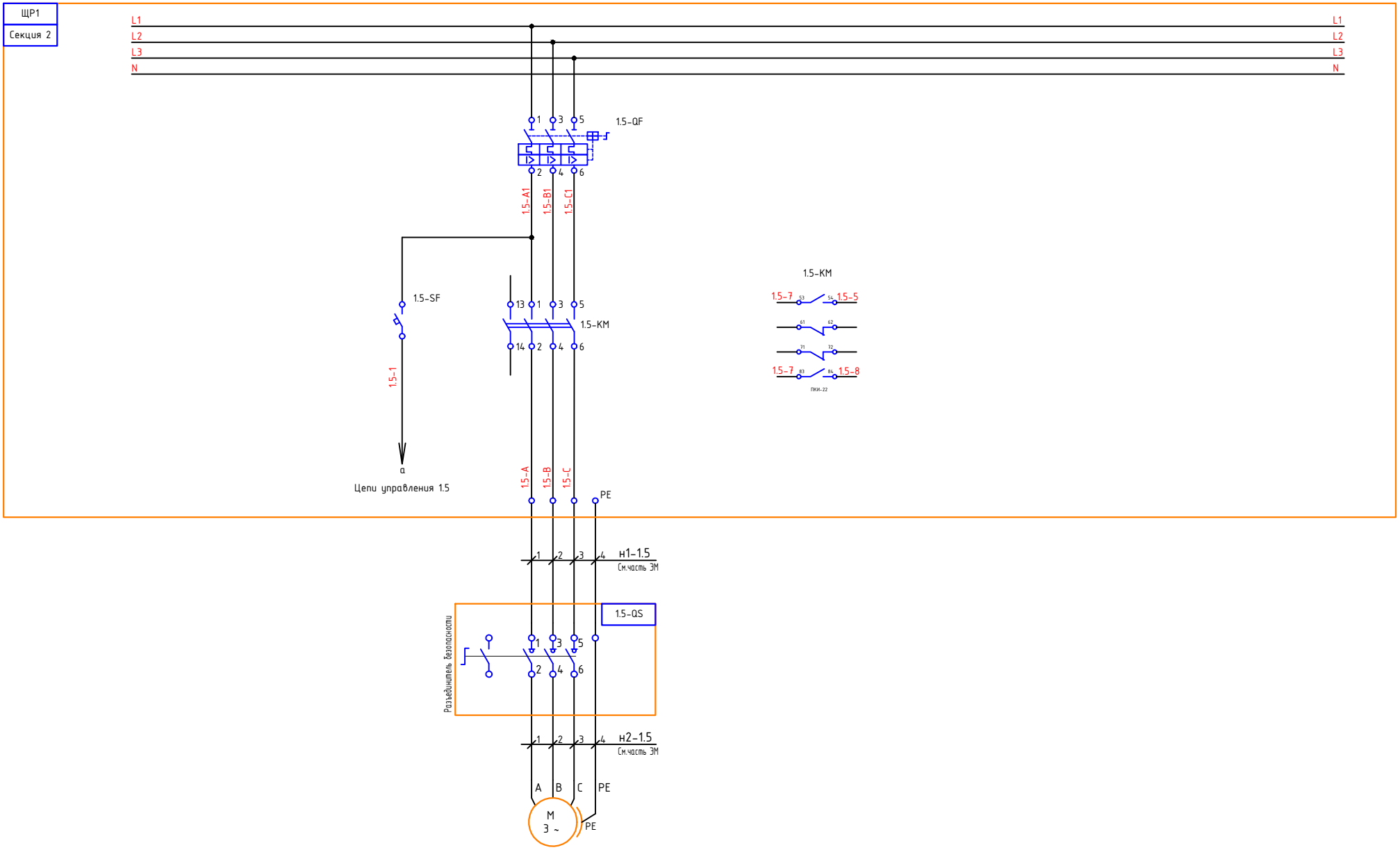

1.5
Конвейер шнековый

Изм.	Кол.уч.	Лист	N док.	Подп.	Дата	РД–785/26–АТХ	Лист 6.13

Согласовано

Взам. инв. №

Подпись и дата

Инв. № подл.

Формат А3

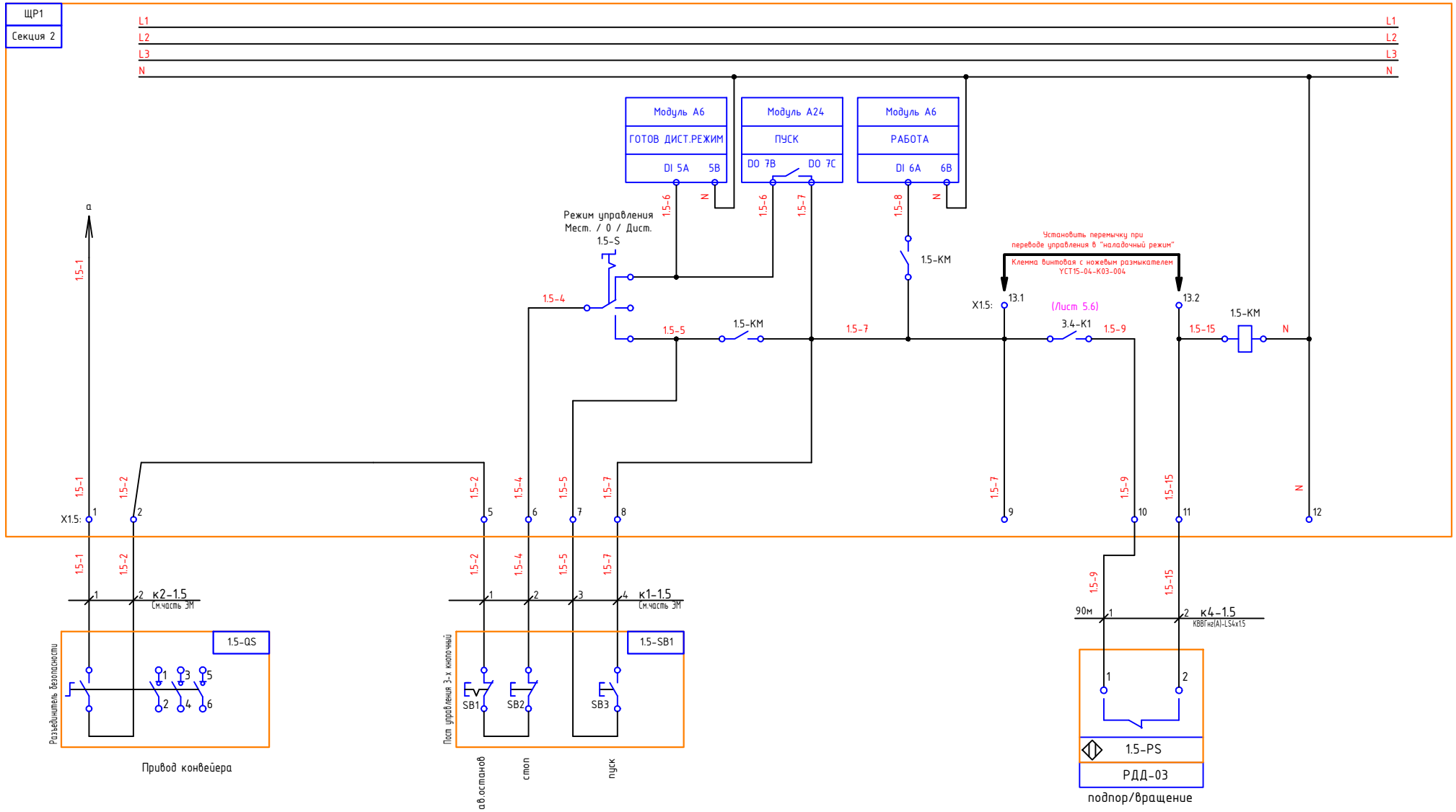

1.5
Конвейер шнековый

Изм.	Кол.уч.	Лист	N док.	Подп.	Дата	РД-785/26-АТХ	Лист 6.14

Согласовано

Взам. инв. №

Подпись и дата

Инв. № подл.

Формат А3

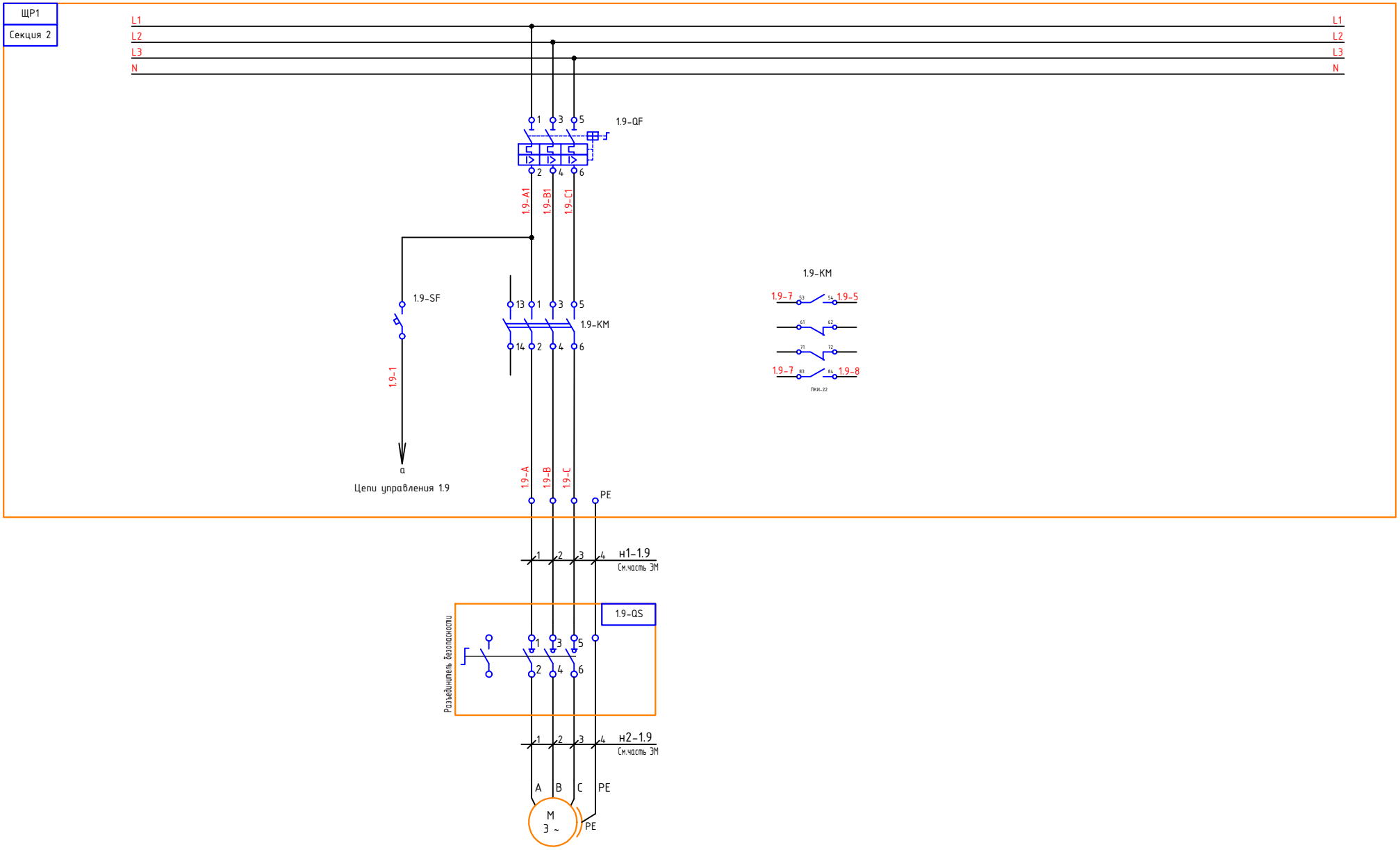

1.9

Конвейер шнековый

Изм.	Кол.уч.	Лист	N док.	Подп.	Дата	РД–785/26–АТХ	Лист 6.15

Согласовано

Взам. инв. №

Подпись и дата

Инв. № подл.

Формат А3

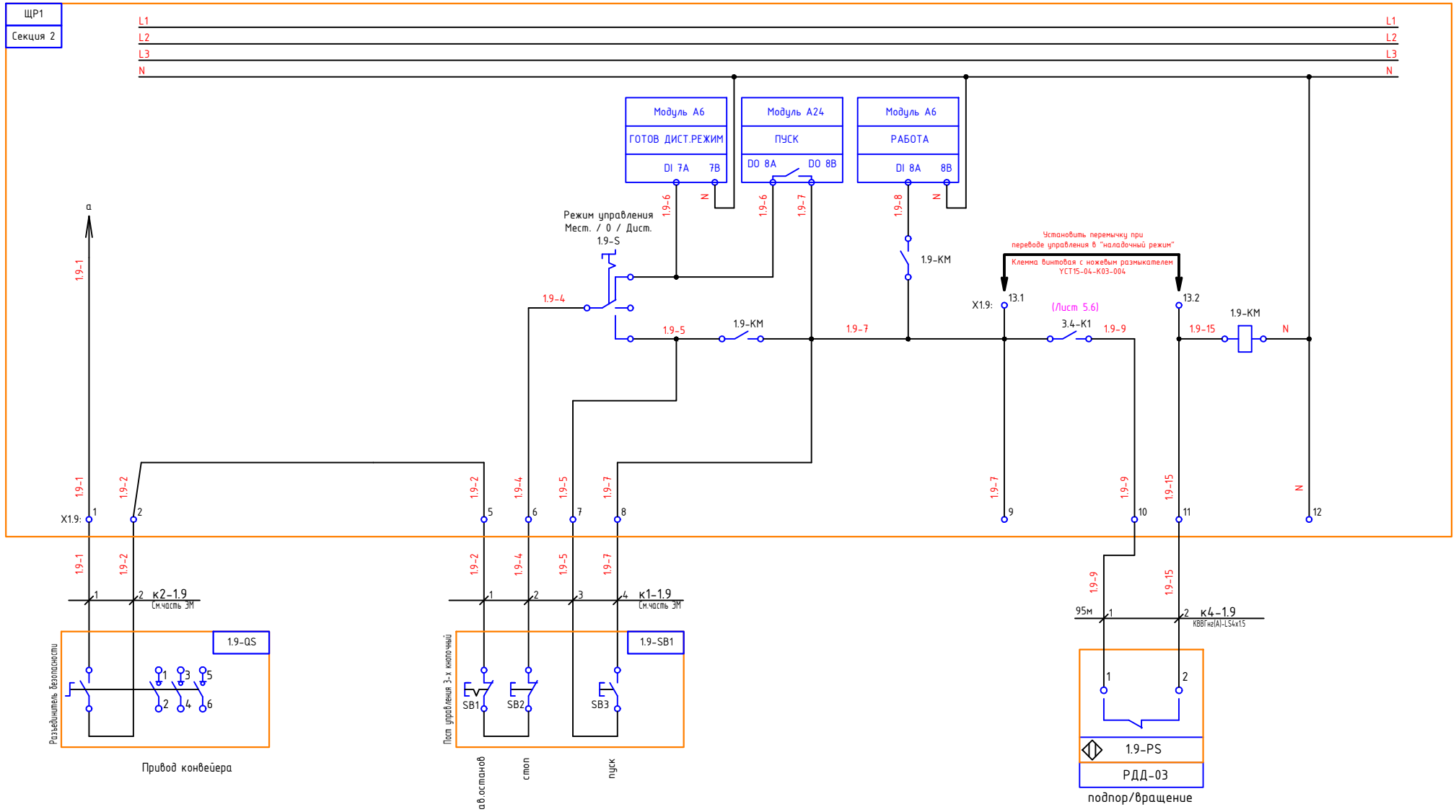

1.9
Конвейер шнековый

Изм.	Кол.уч.	Лист	N док.	Подп.	Дата	РД-785/26-АТХ	Лист 6.16

Согласовано

Взам. инв. №

Подпись и дата

Инв. № подл.

Формат А3

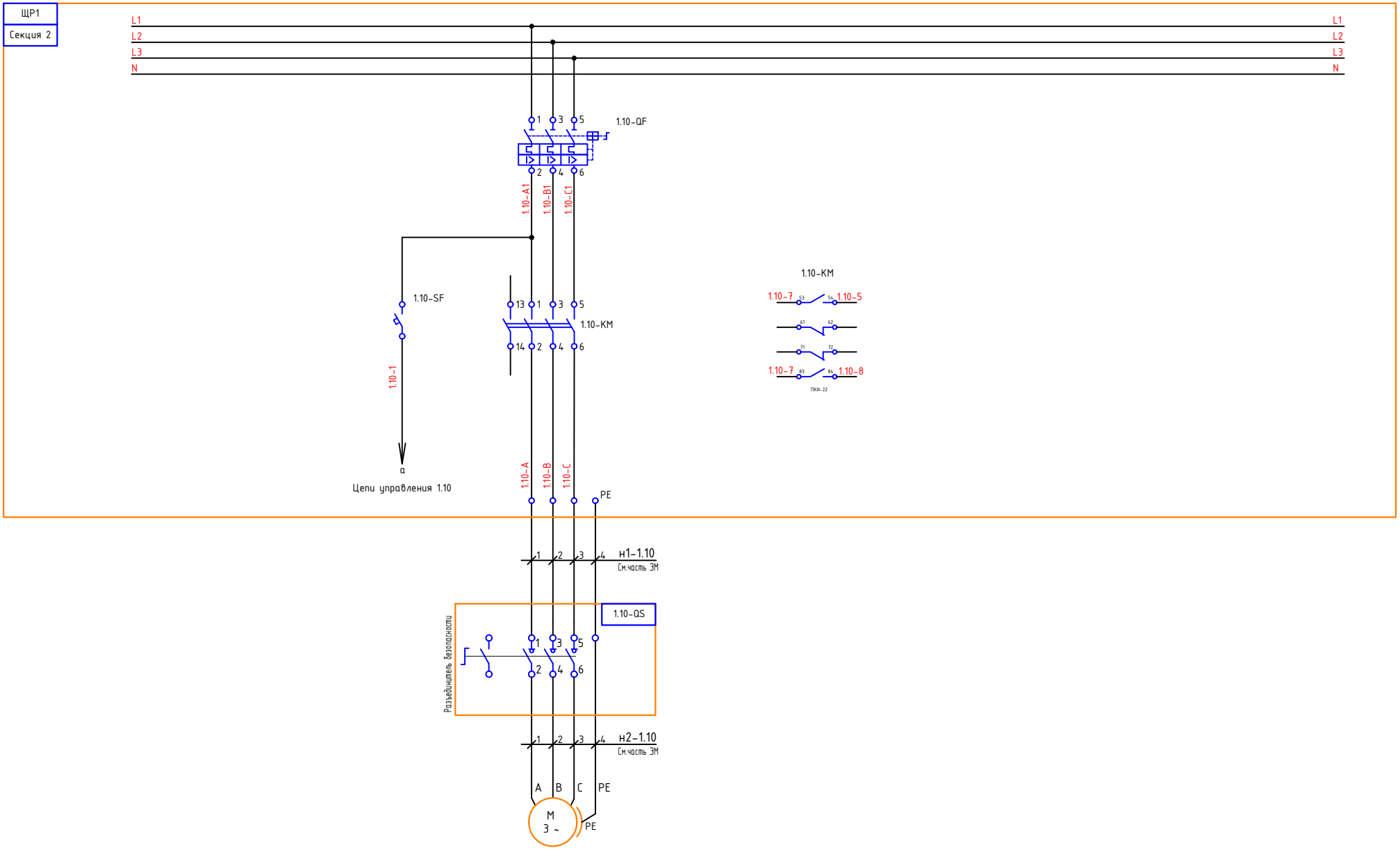

Согласовано
Взам. инв. №
Подпись и дата
Инв. № подл.

1.10
Конвейер шнековый

Изм.	Кол.уч.	Лист	Nдок.	Подп.	Дата	РД-785/26-АТХ	Лист 6.17

Формат А3

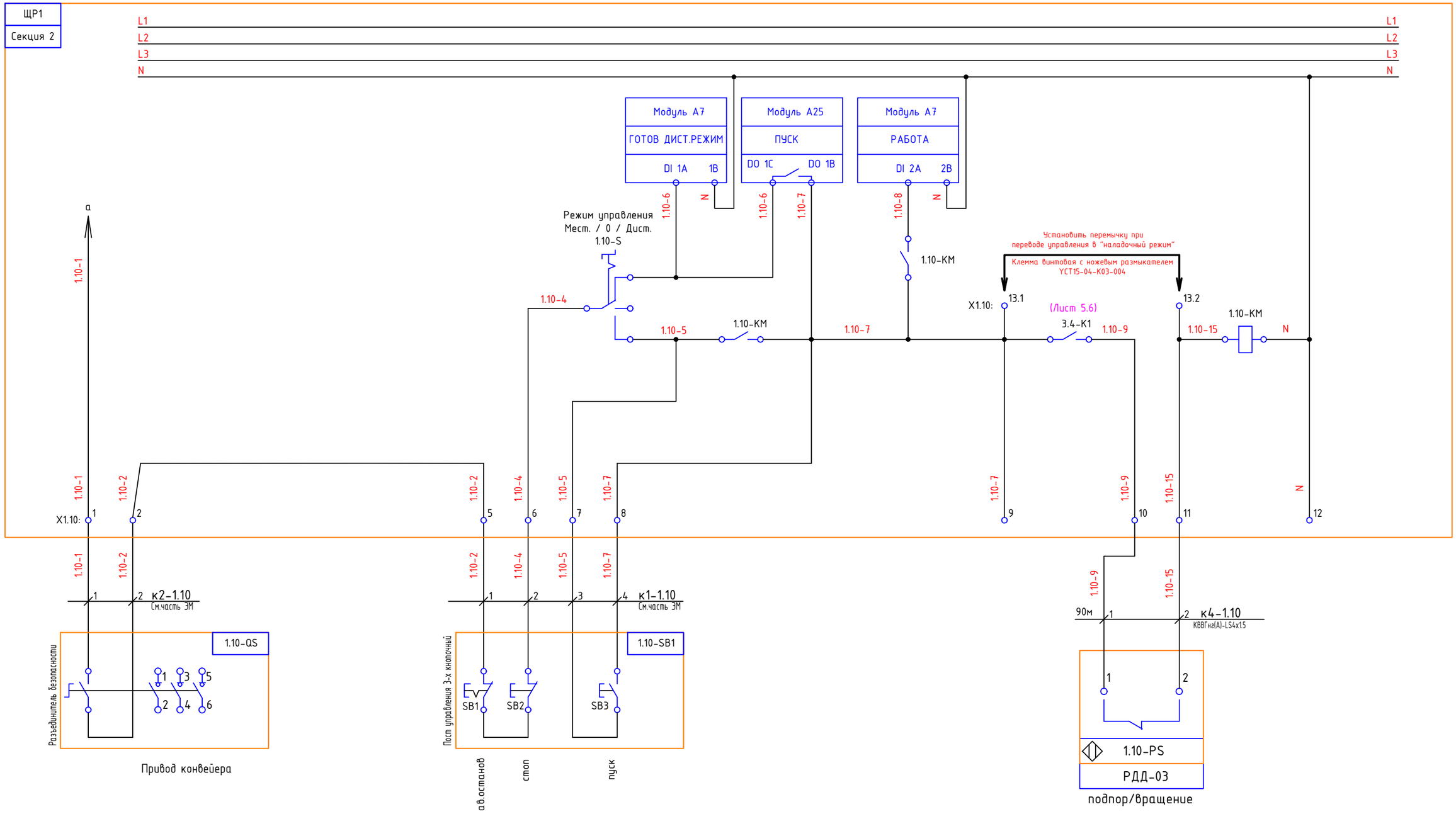

1.10
Конвейер шнековый

Изм.	Кол.уч.	Лист	Nдок.	Подп.	Дата	РД-785/26-АТХ	Лист 6.18

Согласовано

Взам. инв. №

Подпись и дата

Инв. № подл.

Формат А3

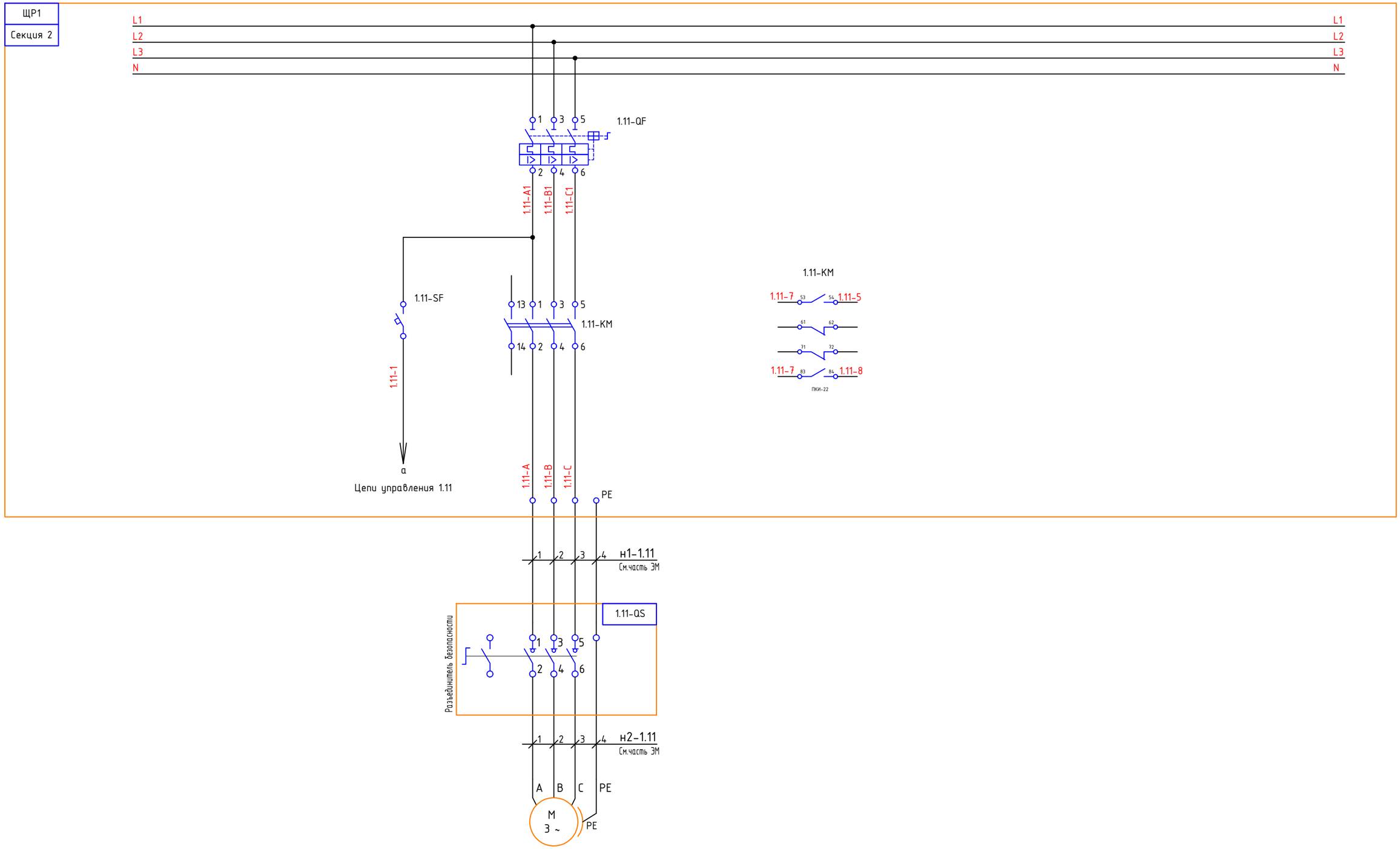

1.11
Конвейер шнековый

Изм.	Кол.уч.	Лист	Nдок.	Подп.	Дата	РД-785/26-АТХ	Лист 6.19

Согласовано

Взам. инв. №

Подпись и дата

Инв. № подл.

Формат А3

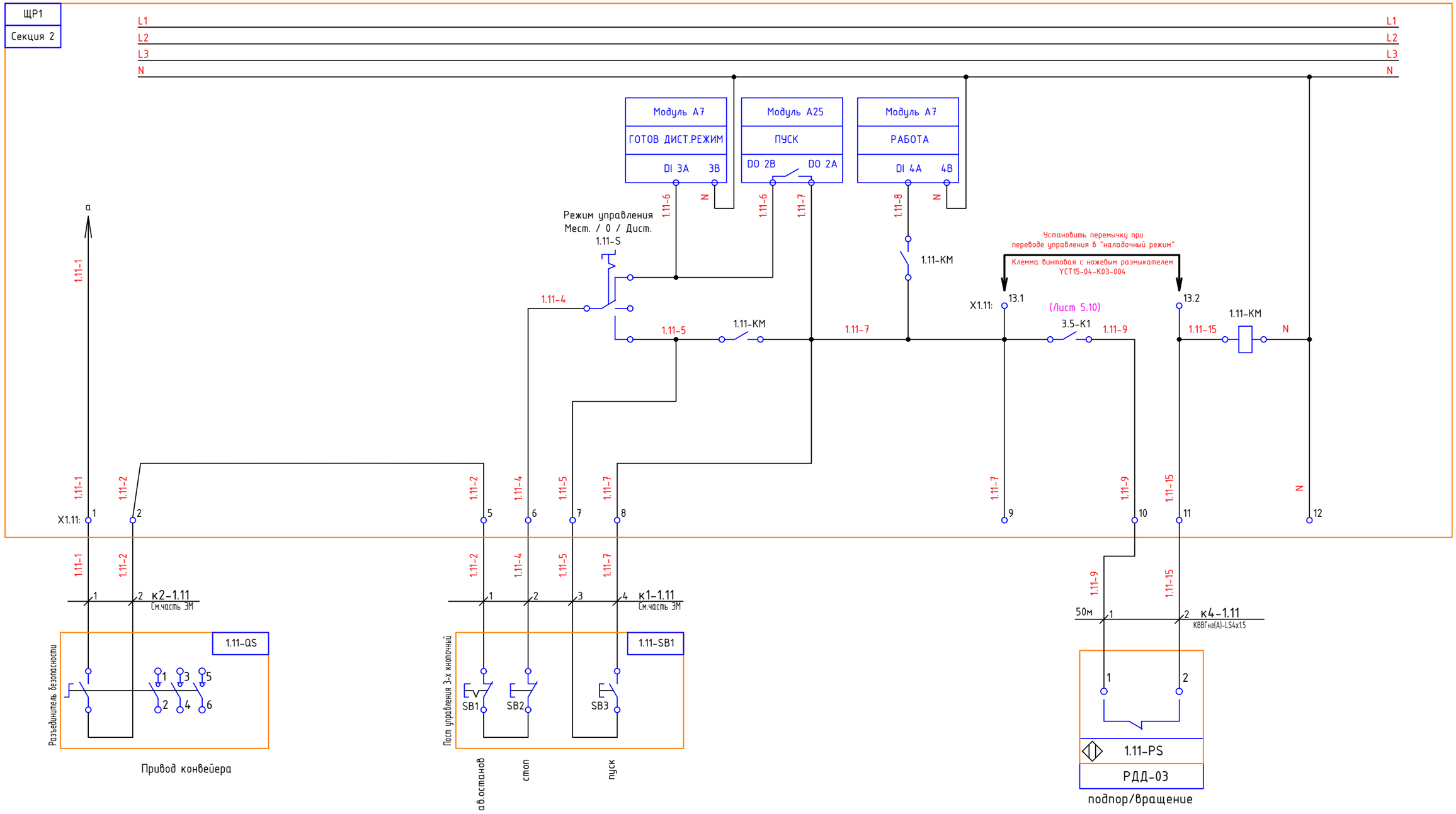

1.11

Конвейер шнековый

Изм.	Кол.уч.	Лист	Nдок.	Подп.	Дата	РД-785/26-АТХ	Лист 6.20

Согласовано

Взам. инв. №

Подпись и дата

Инв. № подл.

Формат А3

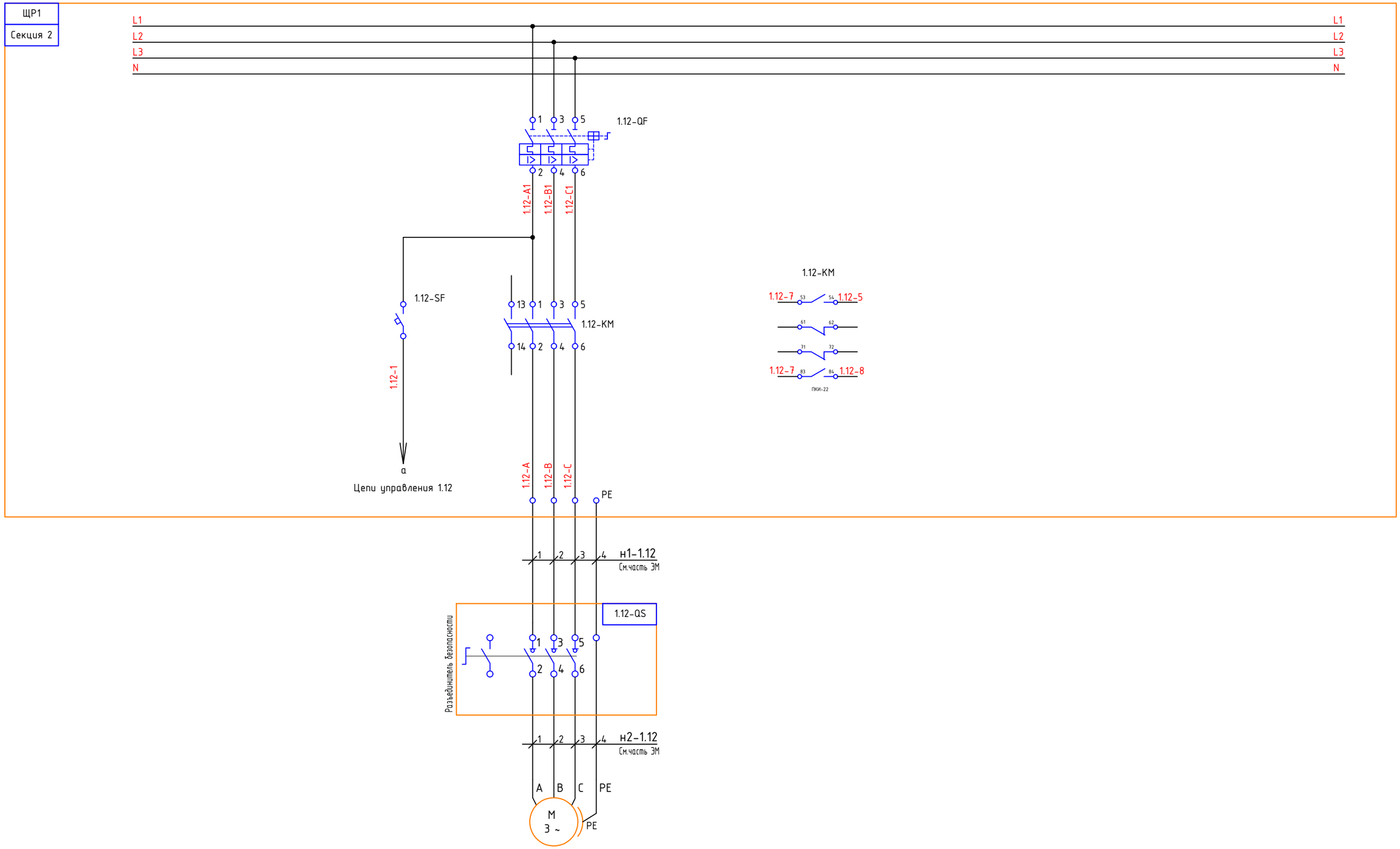

1.12
Конвейер шнековый

Изм.	Кол.уч.	Лист	Nдок.	Подп.	Дата	РД-785/26-АТХ	Лист 6.21

Согласовано

Взам. инв. №

Подпись и дата

Инв. № подл.

Формат А3

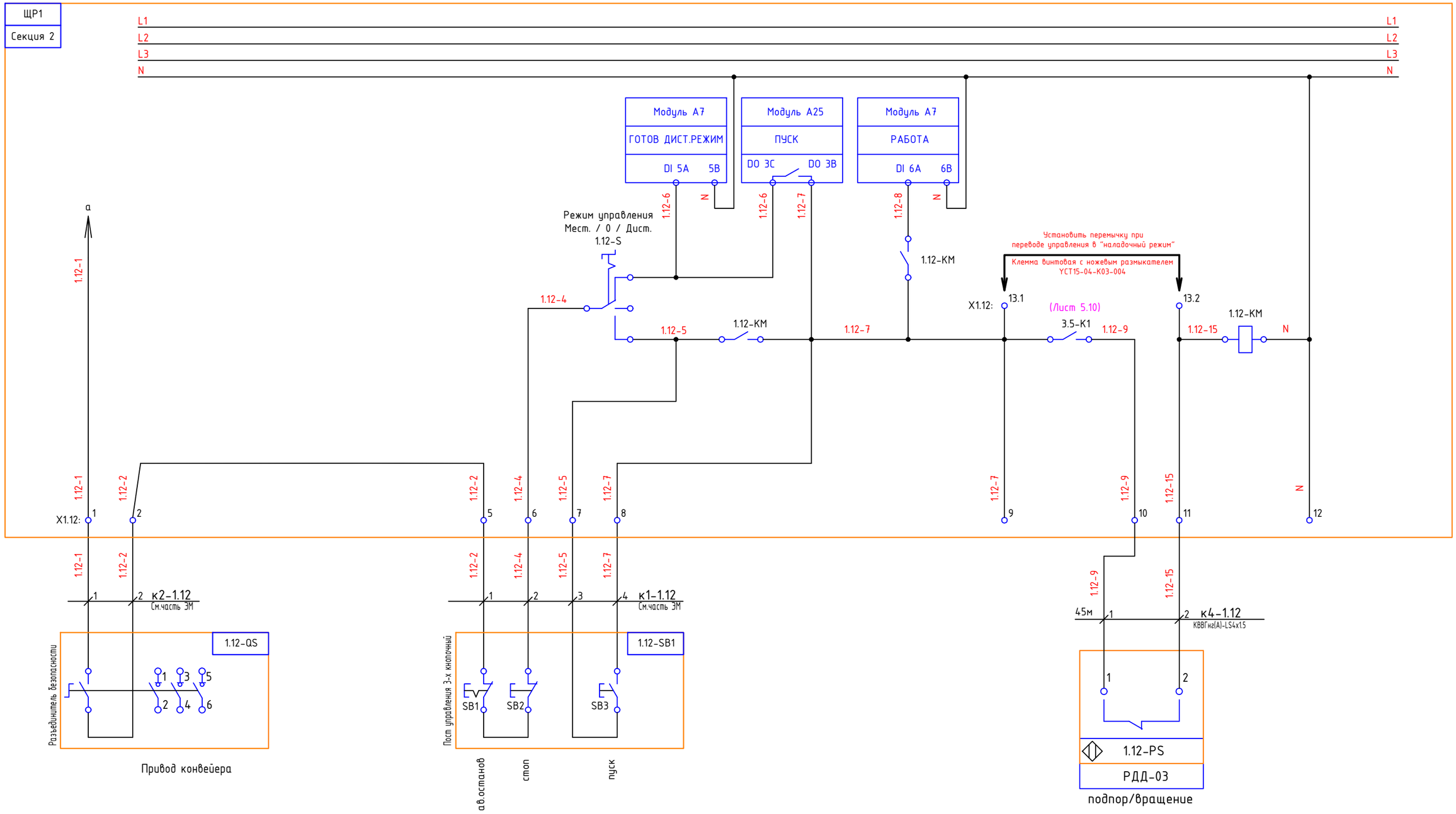

1.12

Конвейер шнековый

Изм.	Кол.уч.	Лист	Nдок.	Подп.	Дата	РД-785/26-АТХ	Лист 6.22

Согласовано

Взам. инв. №

Подпись и дата

Инв. № подл.

Формат А3

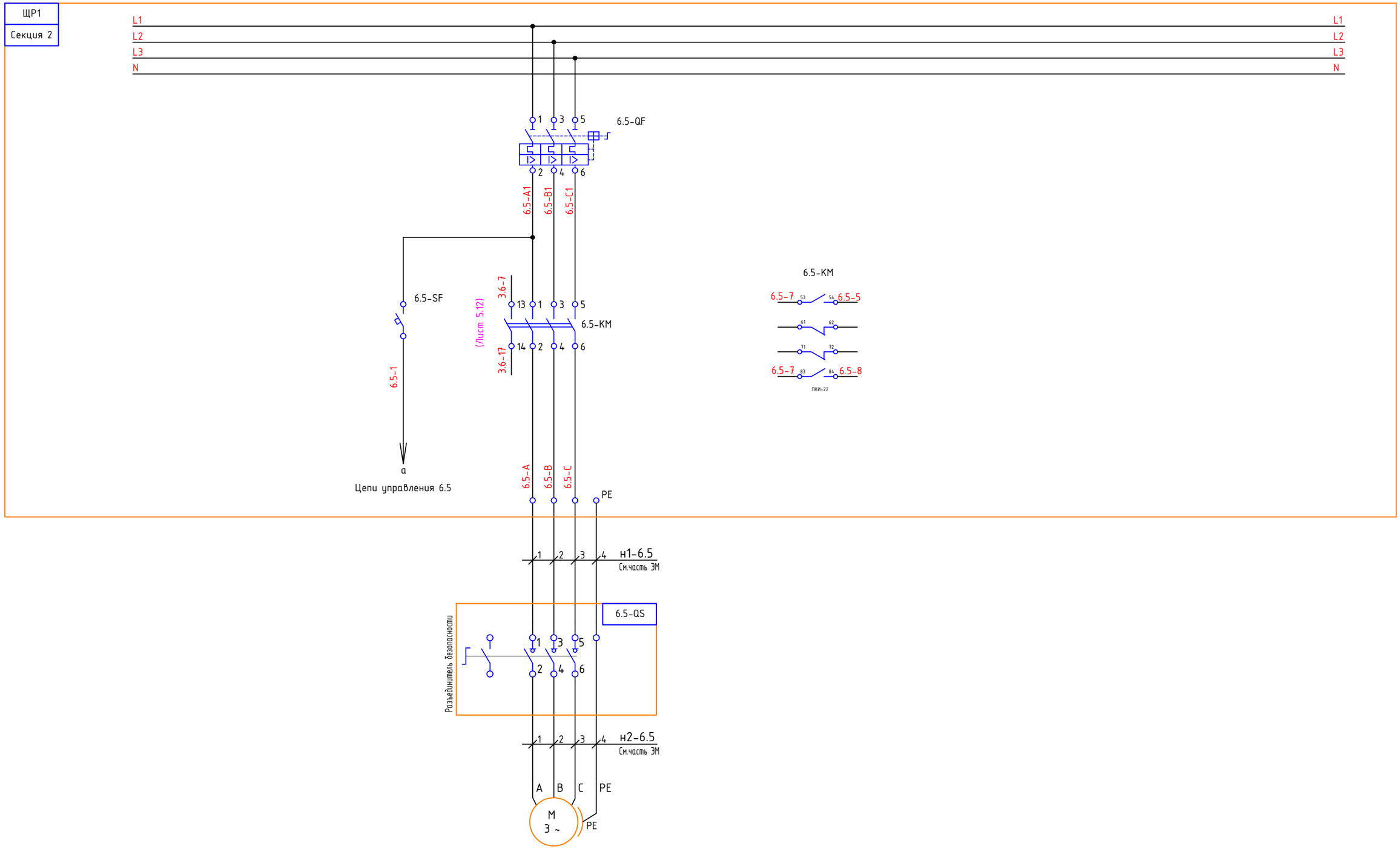

6.5
Конвейер цепной

Изм.	Кол.уч.	Лист	Nдок.	Подп.	Дата	РД-785/26-АТХ	Лист 6.23

Согласовано

Взам. инв. №

Подпись и дата

Инв. № подл.

Формат А3

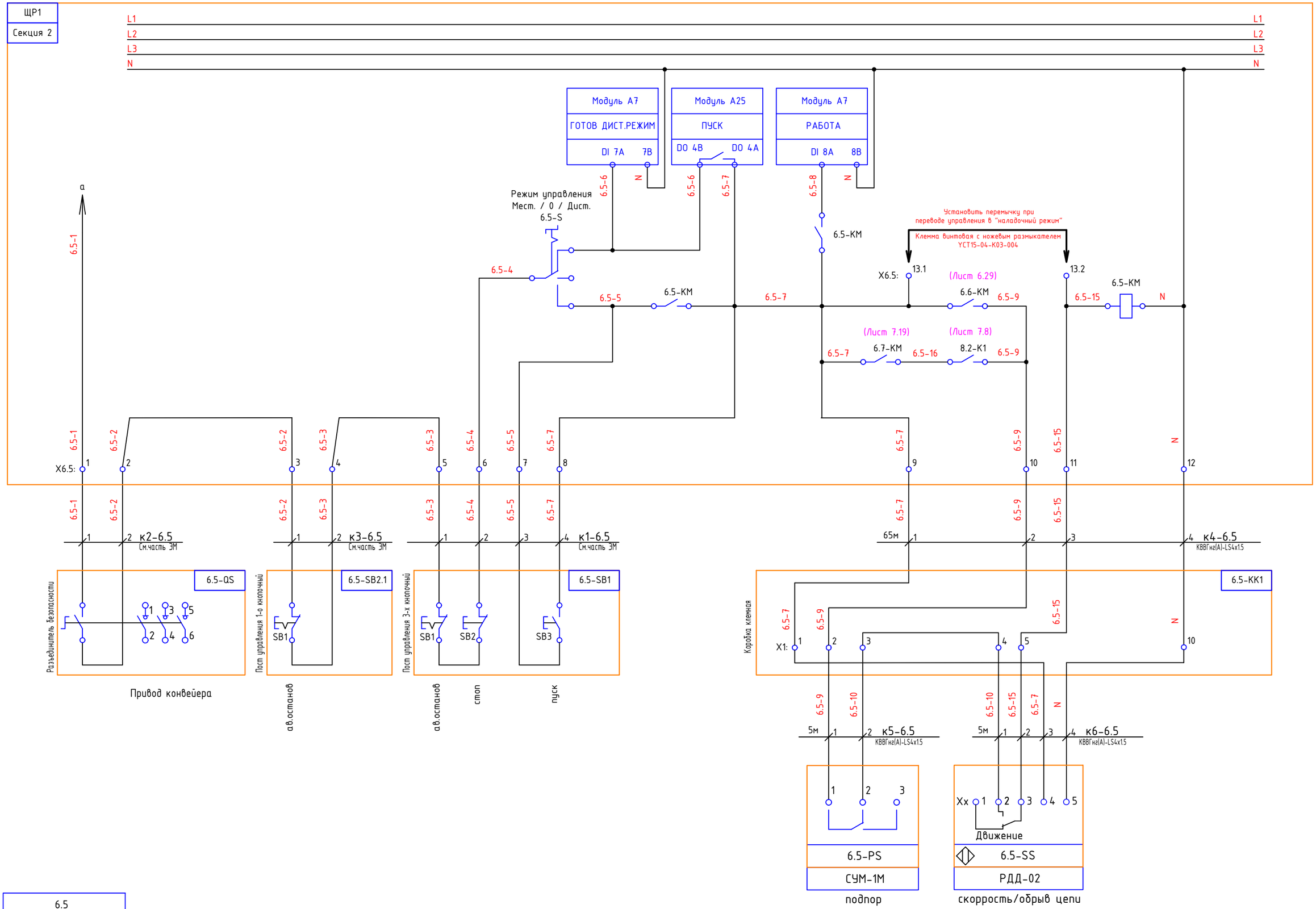

6.5
Конвейер цепной

Изм.	Кол.уч.	Лист	Nдок.	Подп.	Дата	РД-785/26-АТХ	Лист 6.24

Согласовано

Взам. инв. №

Подпись и дата

Инв. № подл.

Формат А3

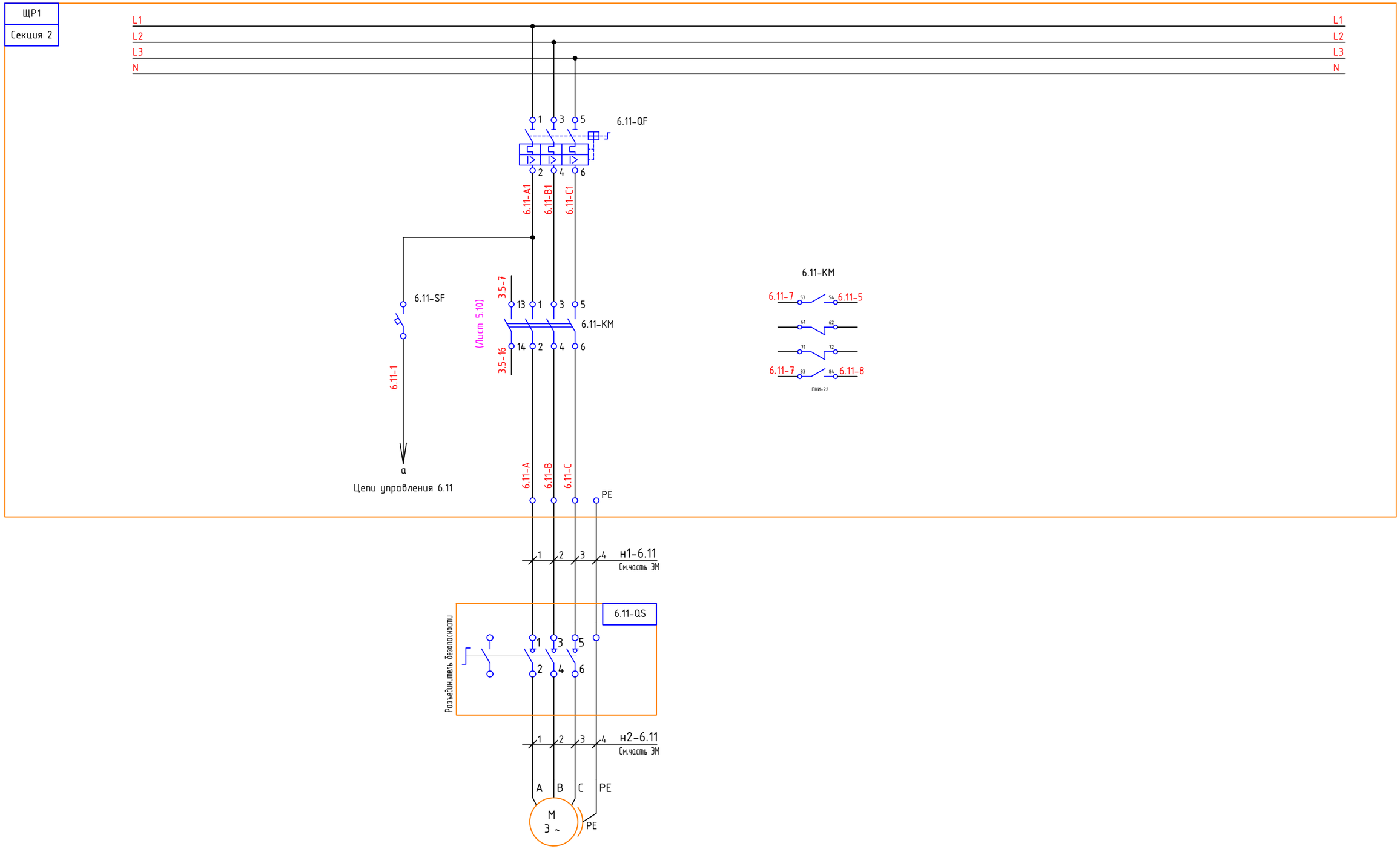

6.11

Конвейер цепной

Изм.	Кол.уч.	Лист	Nдок.	Подп.	Дата	РД-785/26-АТХ	Лист 6.25

Согласовано

Взам. инв. №

Подпись и дата

Инв. № подл.

Формат А3

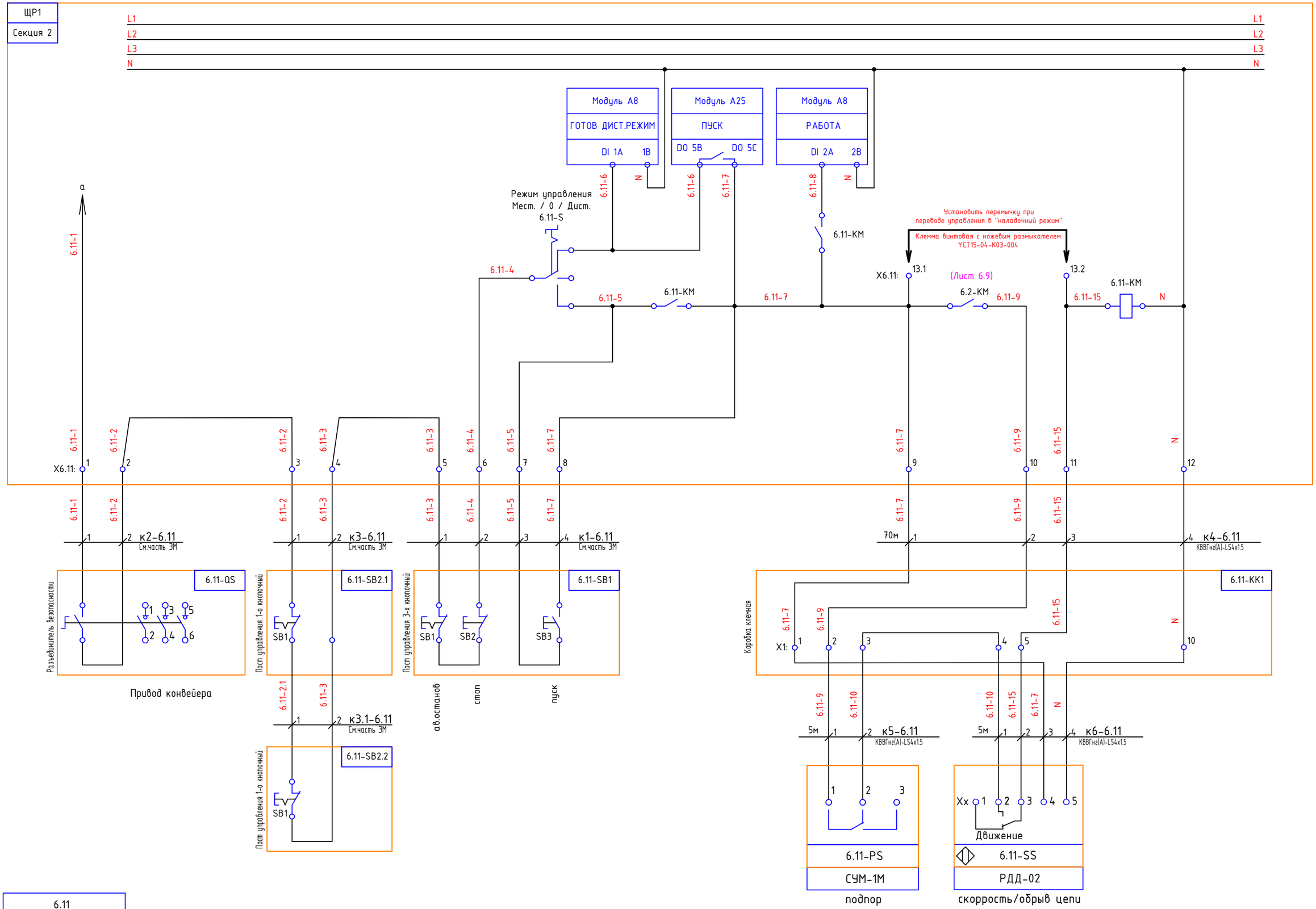

6.11

Конвейер цепной

Изм.	Кол.уч.	Лист	Nдок.	Подп.	Дата

РД-785/26-АТХ

Лист 6.26

Согласовано

Взам. инв. №

Подпись и дата

Инв. № подл.

Формат А3

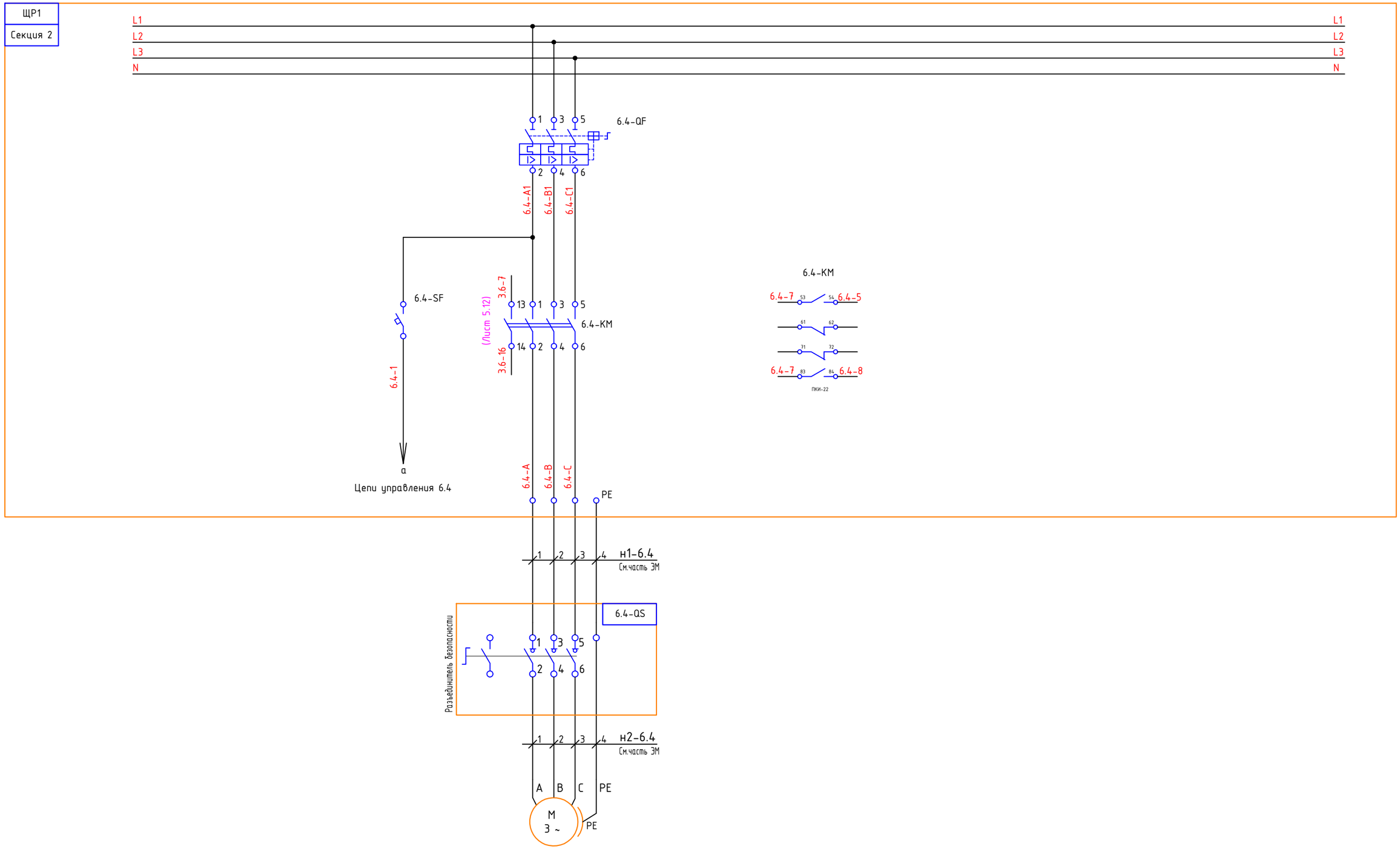

Согласовано
Взам. инв. №
Подпись и дата
Инв. № подл.

6.4
Конвейер цепной

Изм.	Кол.уч.	Лист	Nдок.	Подп.	Дата	РД-785/26-АТХ	Лист 6.27

Формат А3

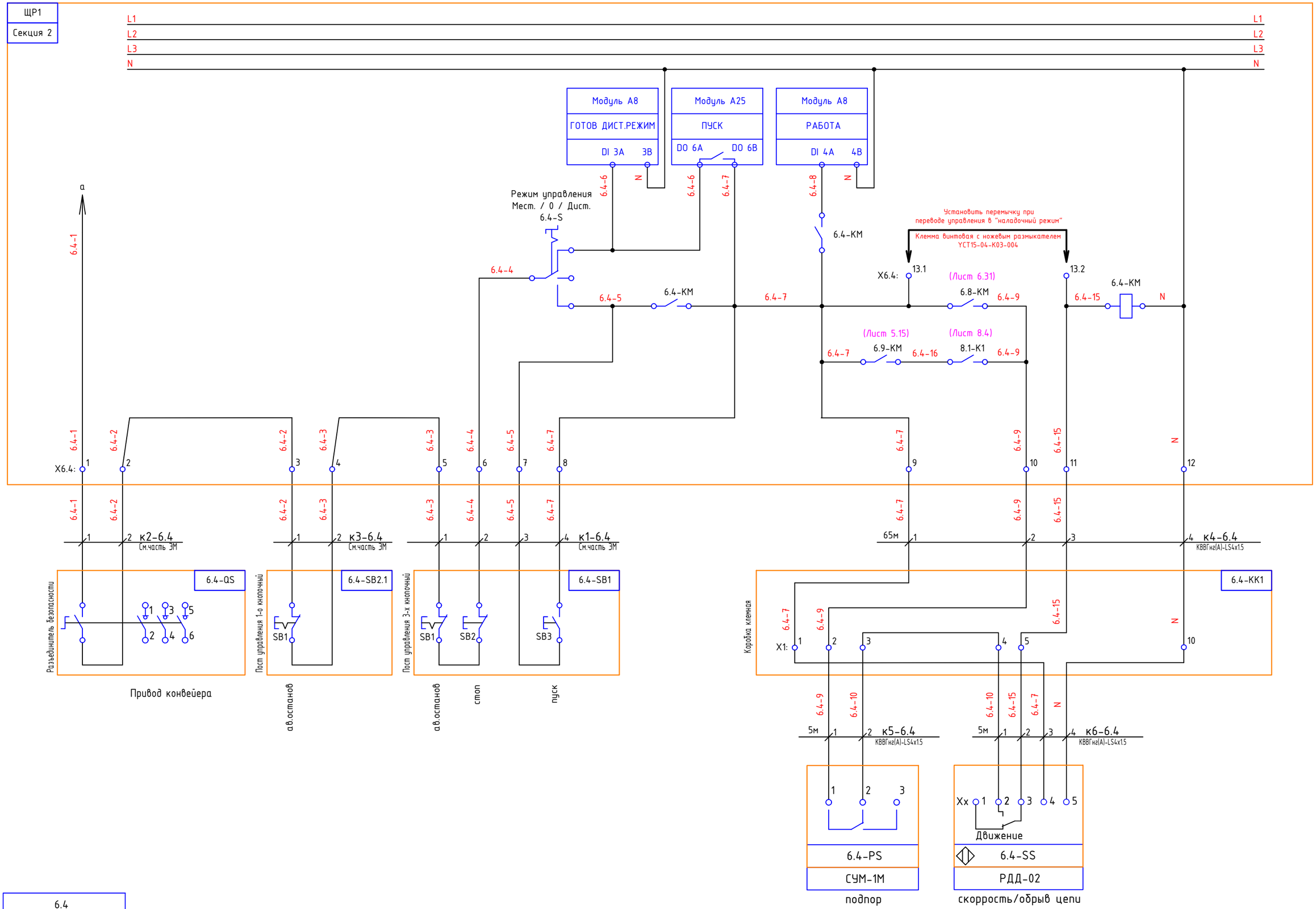

6.4
Конвейер цепной

Изм.	Кол.уч.	Лист	Nдок.	Подп.	Дата	РД-785/26-АТХ	Лист 6.28

Согласовано

Взам. инв. №

Подпись и дата

Инв. № подл.

Формат А3

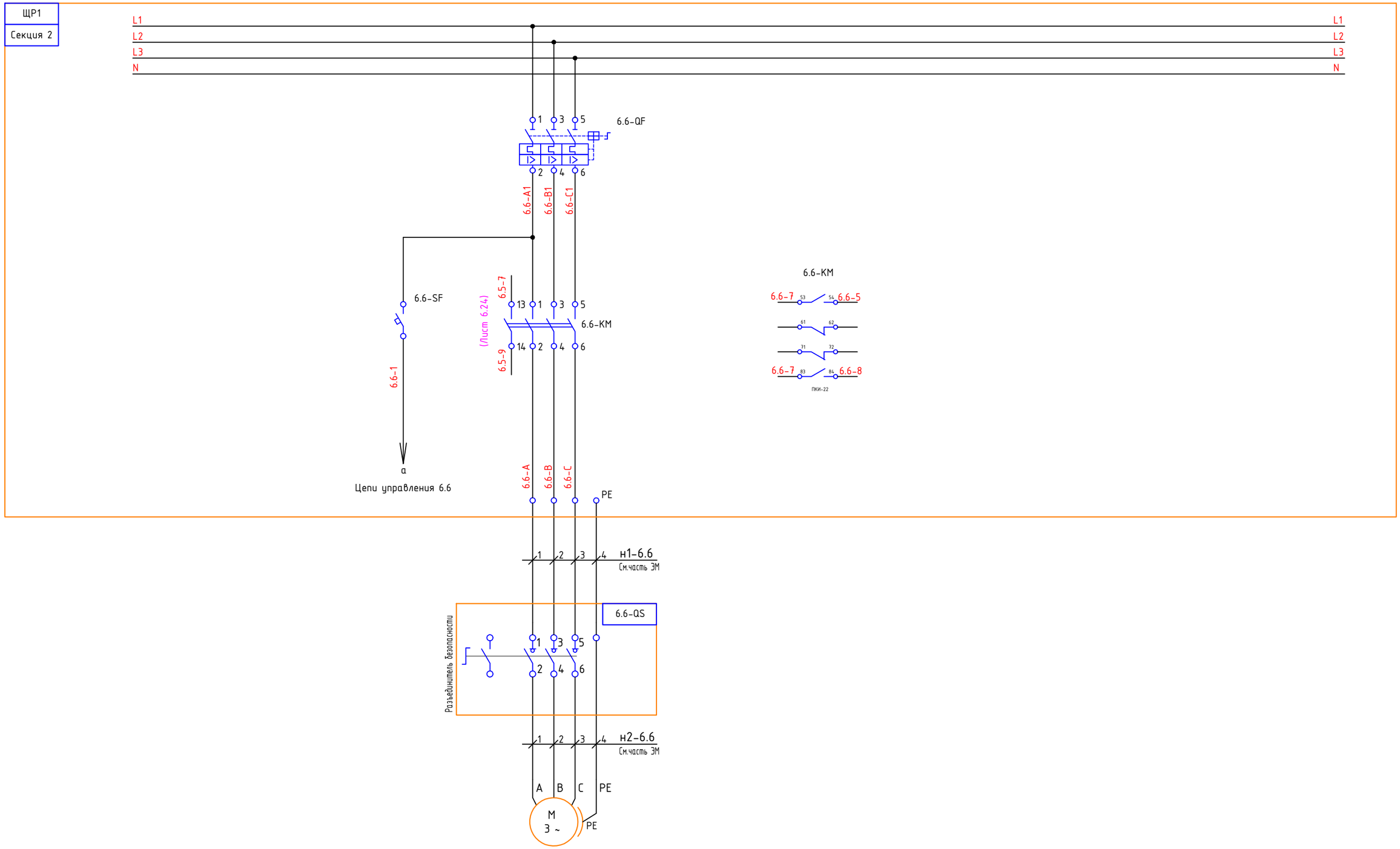

6.6
Конвейер цепной

Изм.	Кол.уч.	Лист	Nдок.	Подп.	Дата	РД-785/26-АТХ	Лист 6.29

Согласовано

Взам. инв. №

Подпись и дата

Инв. № подл.

Формат А3

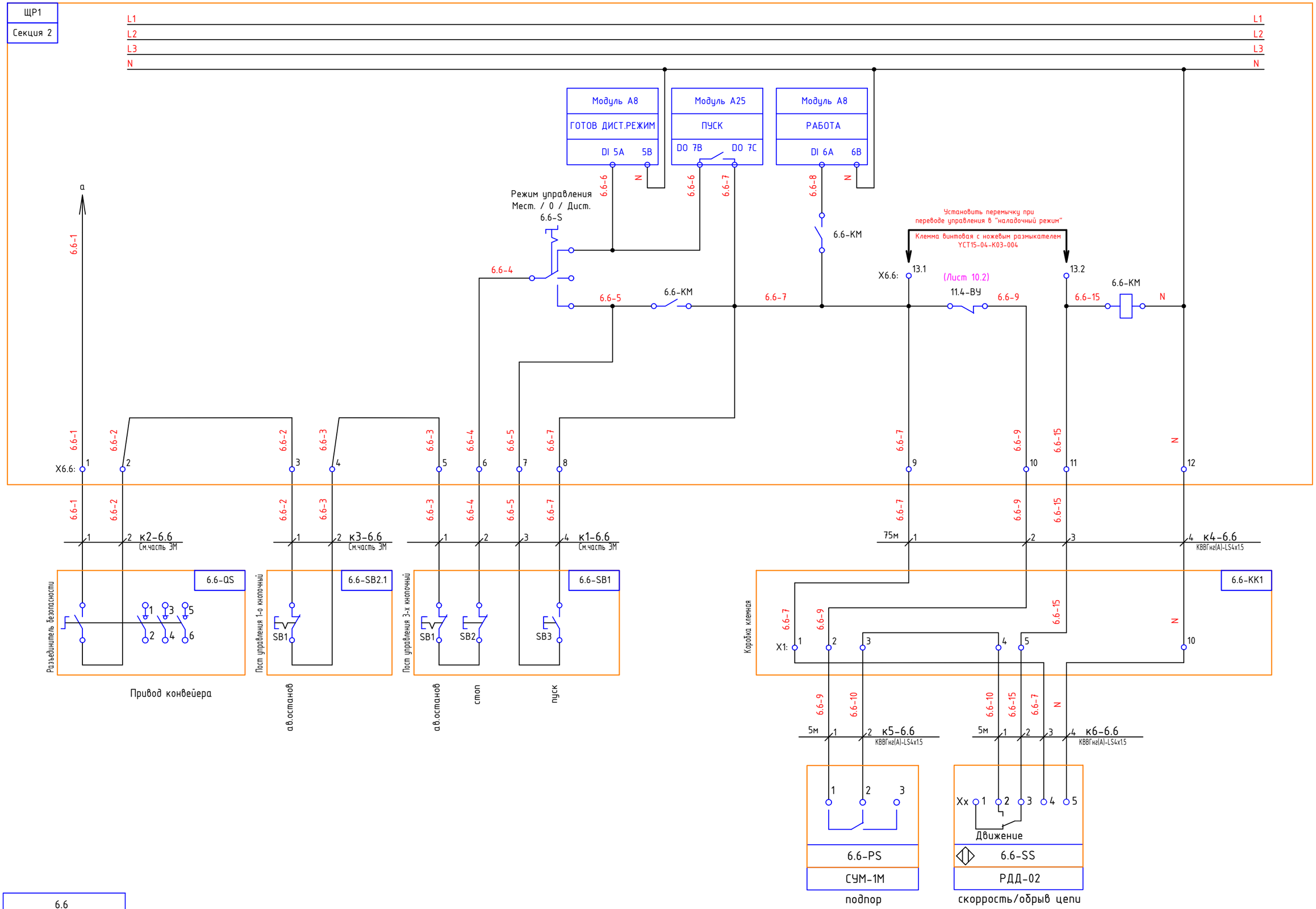

6.6

Конвейер цепной

Изм.	Кол.уч.	Лист	Nдок.	Подп.	Дата	РД-785/26-АТХ	Лист 6.30

Согласовано

Взам. инв. №

Подпись и дата

Инв. № подл.

Формат А3

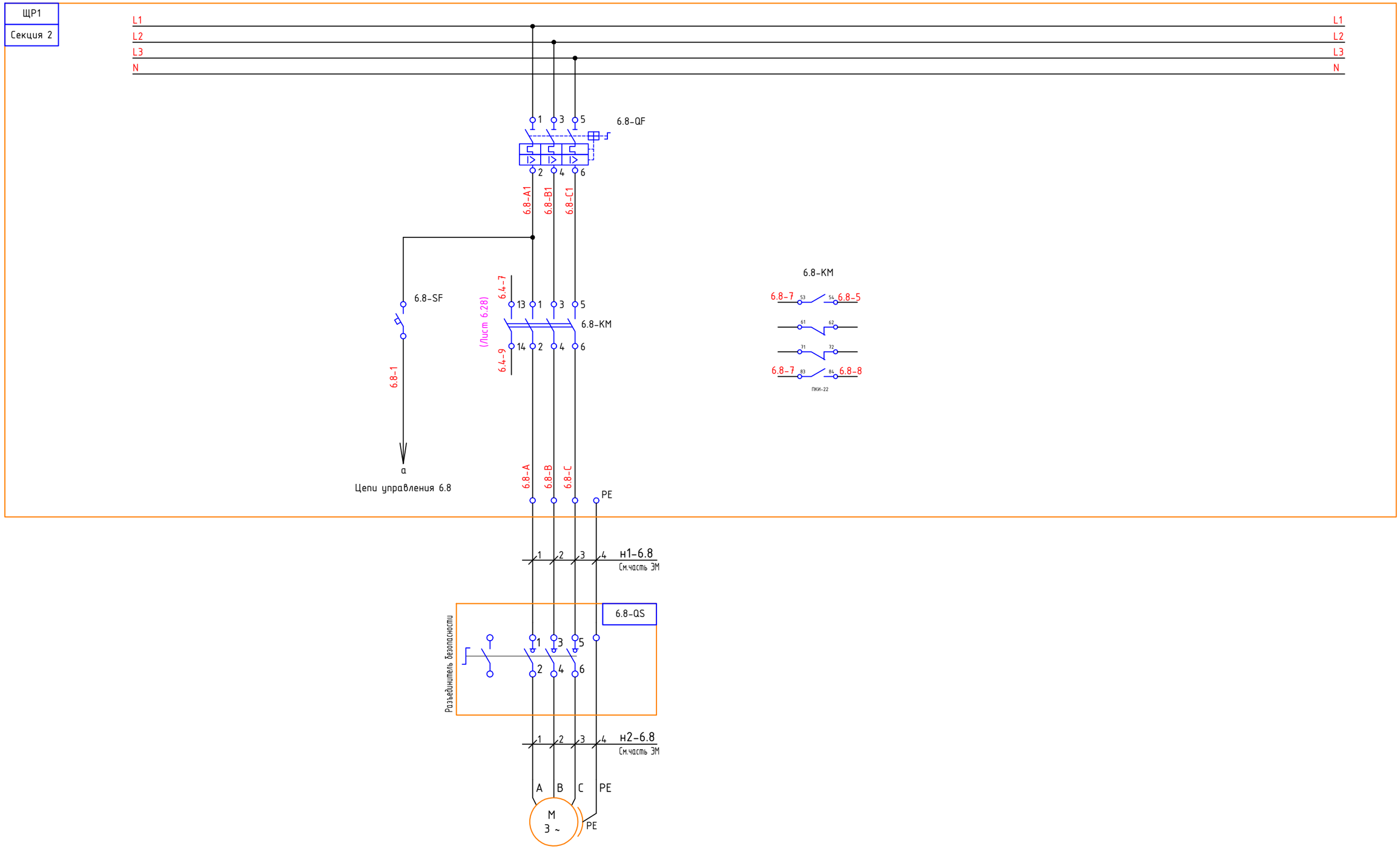

6.8
Конвейер цепной

Изм.	Кол.уч.	Лист	Nдок.	Подп.	Дата	РД-785/26-АТХ	Лист 6.31

Согласовано

Взам. инв. №

Подпись и дата

Инв. № подл.

Формат А3

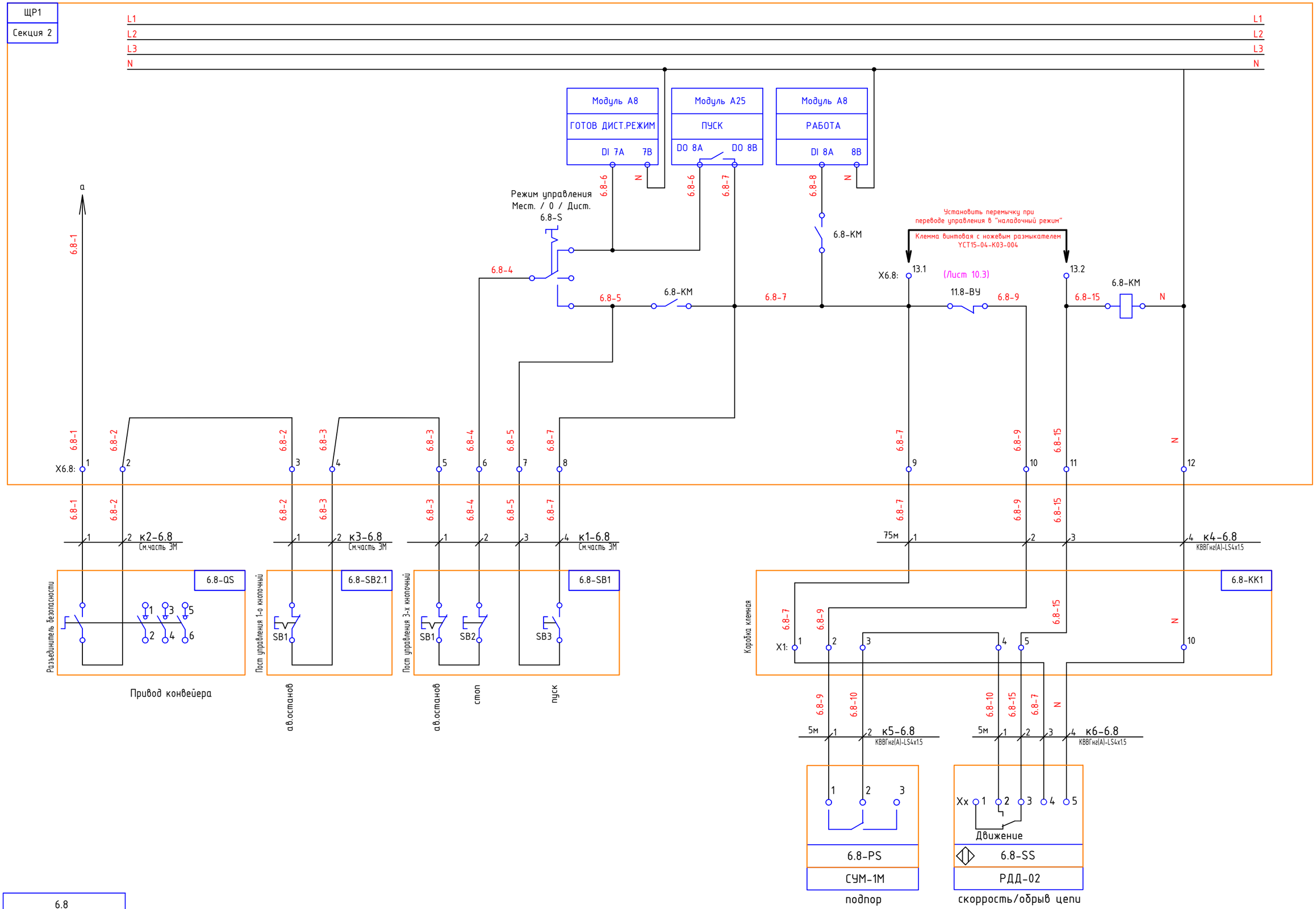

6.8

Конвейер цепной

Изм.	Кол.уч.	Лист	Nдок.	Подп.	Дата	РД-785/26-АТХ	Лист 6.32

Согласовано

Взам. инв. №

Подпись и дата

Инв. № подл.

Формат А3

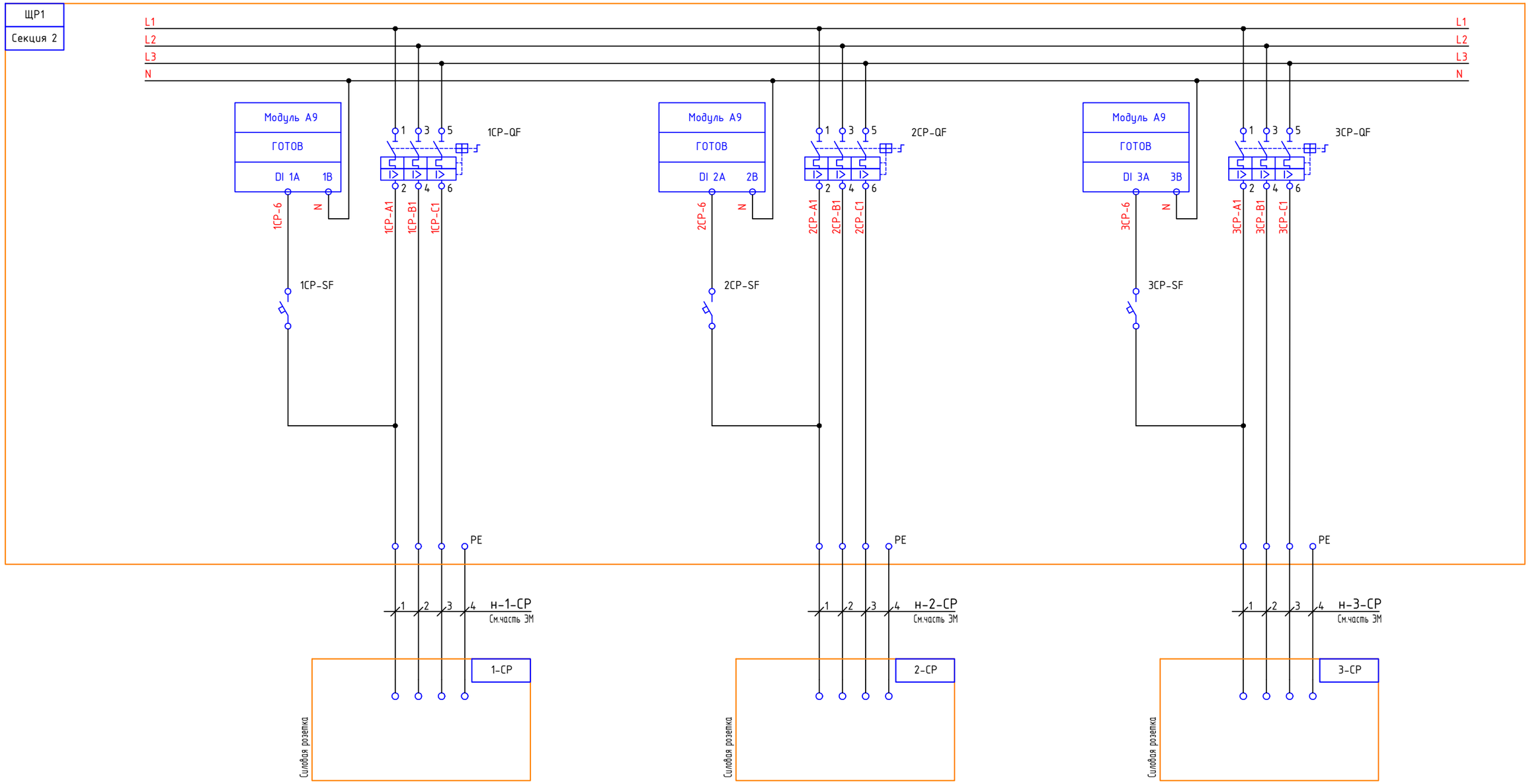

6.8

Силовая розетка

Изм.	Кол.уч.	Лист	Nдок.	Подп.	Дата	РД–785/26–АТХ	Лист 6.33

Согласовано

Взам. инв. №

Подпись и дата

Инв. № подл.

Формат А3

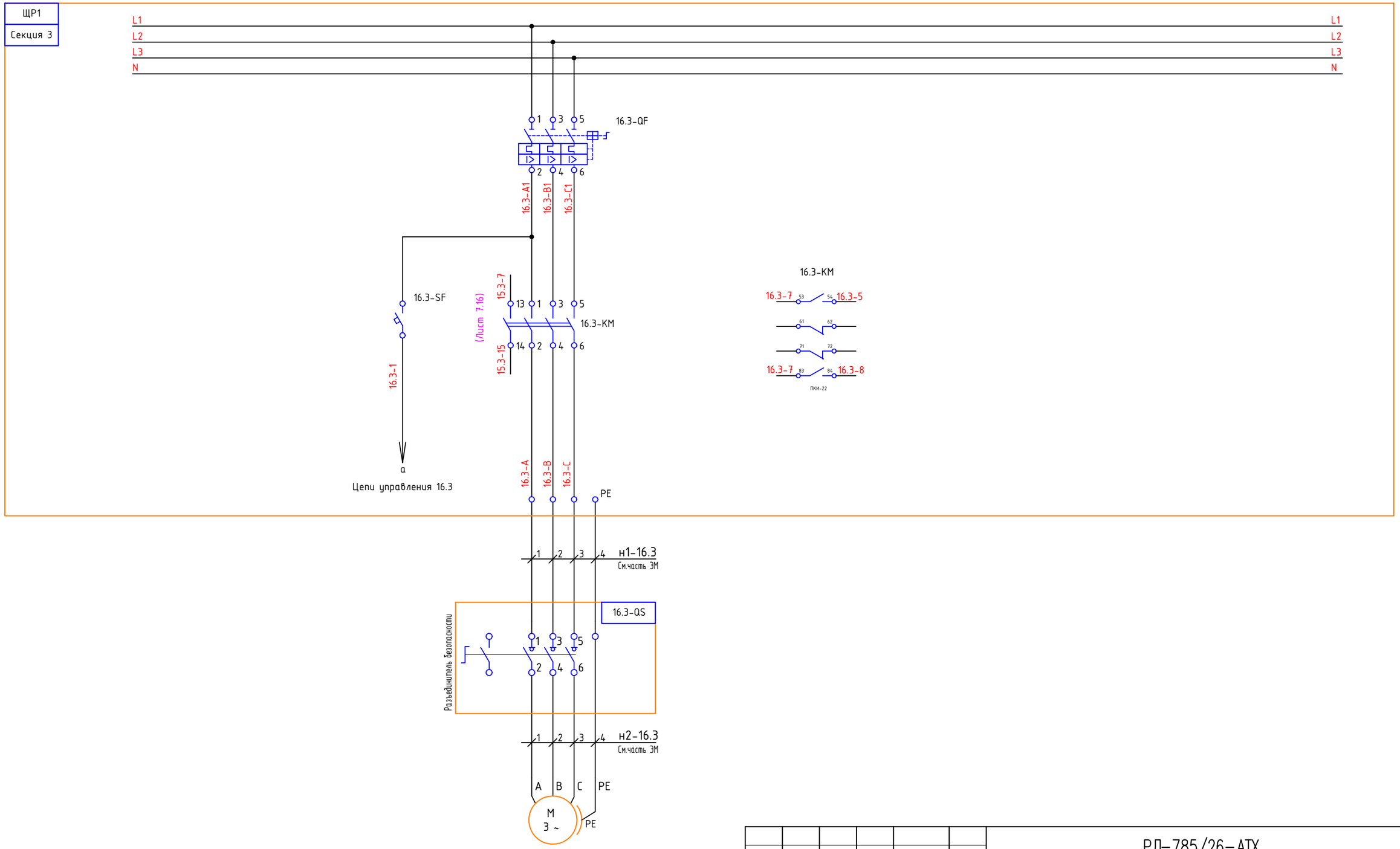

16.3	
Шлюзовый затвор	

Согласовано

Взам. инв. №

Подпись и дата

Инв. № подл.

Изм.	Кол. уч.	Лист	N док.	Подп.	Дата	РД-785/26-АТХ		
						АО «Предприятие «Емельяновка» Зернохранилище вместимостью 8000 тонн. Техническое перевооружение Московская область, Городской округ Коломна, д. Емельяновка, ул. Школьная, д. 2		
Разраб.		Волков			06.26	Склад силосного типа	Стадия	Лист	Листов
Провер.					06.26		Р	7.1	20
Н. контр.		Шипилин			06.26	Схема электрическая принципиальная, подключения. ЩР1. Секция 3	ООО "МПС" г. Краснодар		
ГИП		Шипилин			06.26				

Формат А3

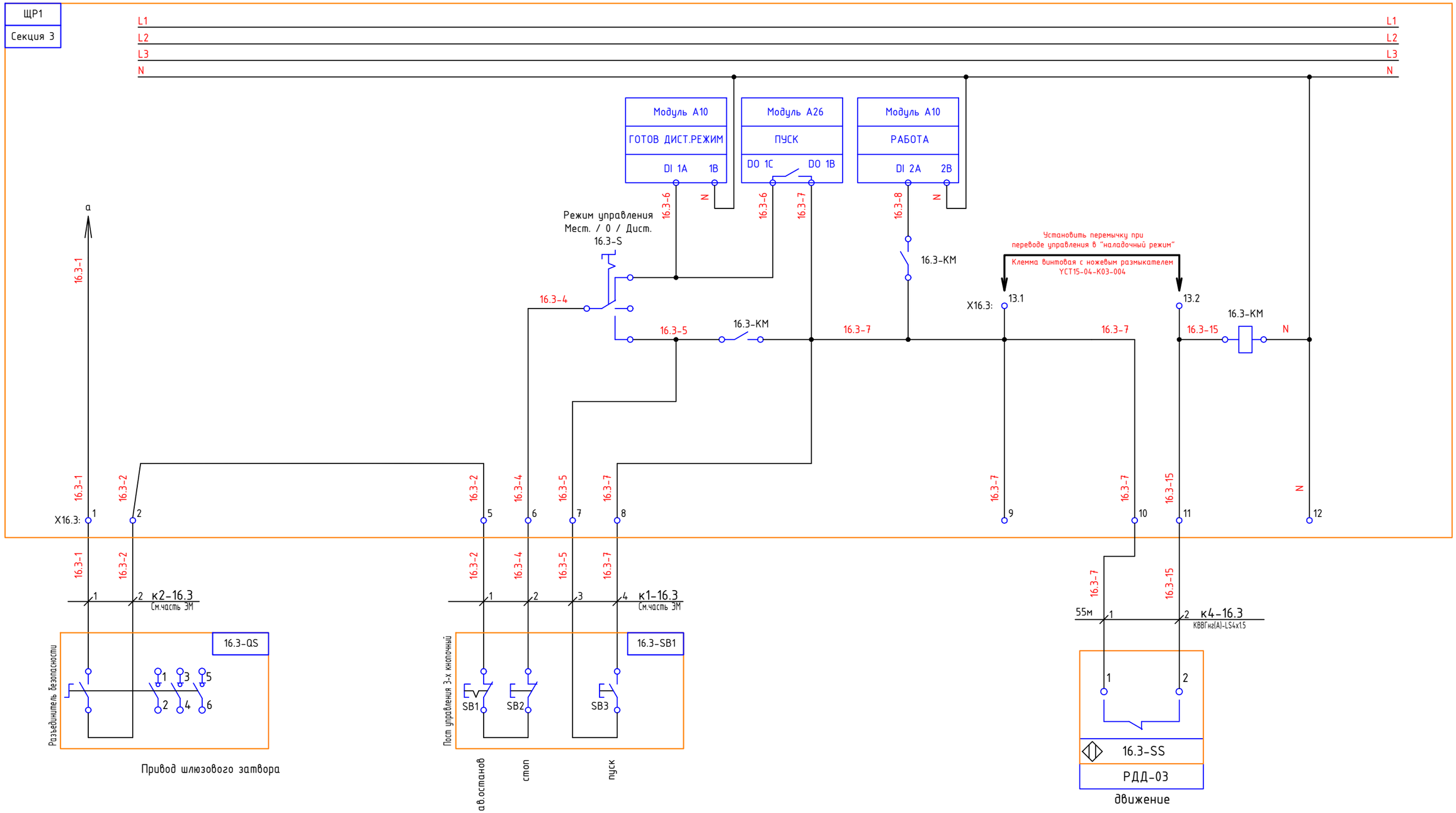

16.3
Шлюзовый затвор

Изм.	Кол.уч.	Лист	Nдок.	Подп.	Дата	РД-785/26-АТХ	Лист 7.2

Согласовано

Взам. инв. №

Подпись и дата

Инв. № подл.

Формат А3

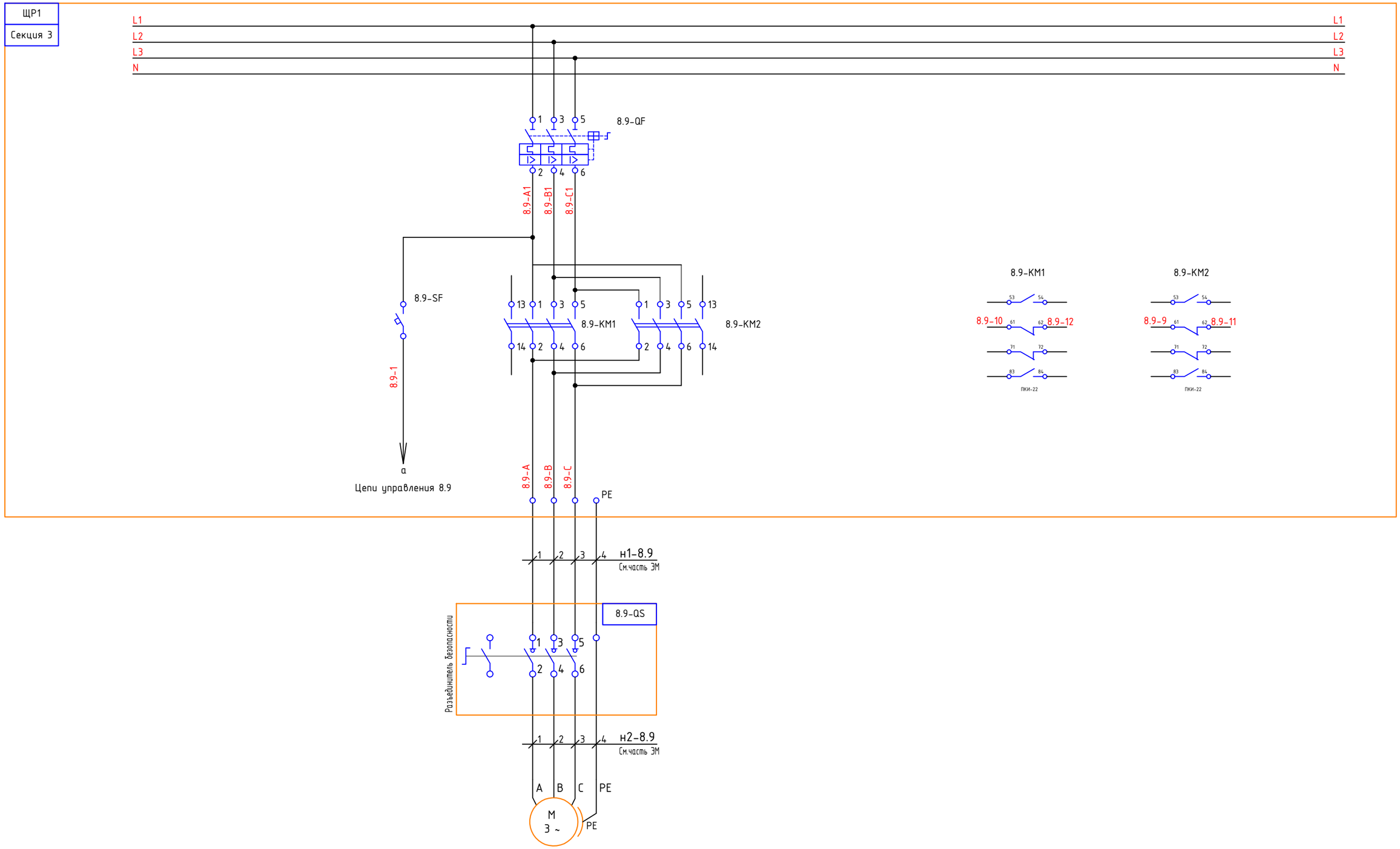

8.9
Задвижка с эл.приводом

Изм.	Кол.уч.	Лист	Nдок.	Подп.	Дата	РД-785/26-АТХ	Лист 7.3

Согласовано

Взам. инв. №

Подпись и дата

Инв. № подл.

Формат А3

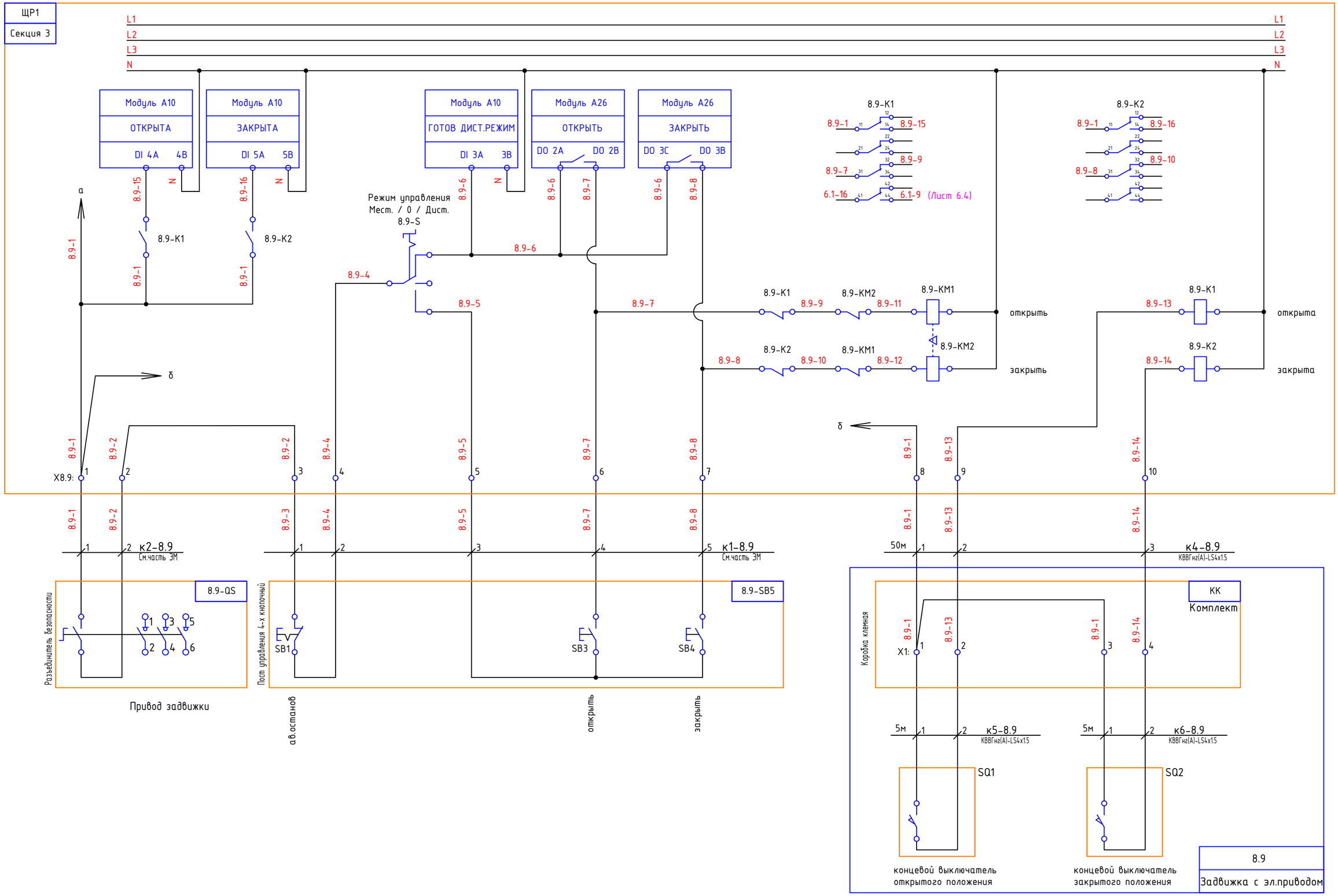

8.9
Задвижка с эл.приводом

Изм.	Кол.уч.	Лист	Nдок.	Подп.	Дата

РД-785/26-АТХ

Лист 7.4

Согласовано

Взам. инв. №

Подпись и дата

Инв. № подл.

Формат А3

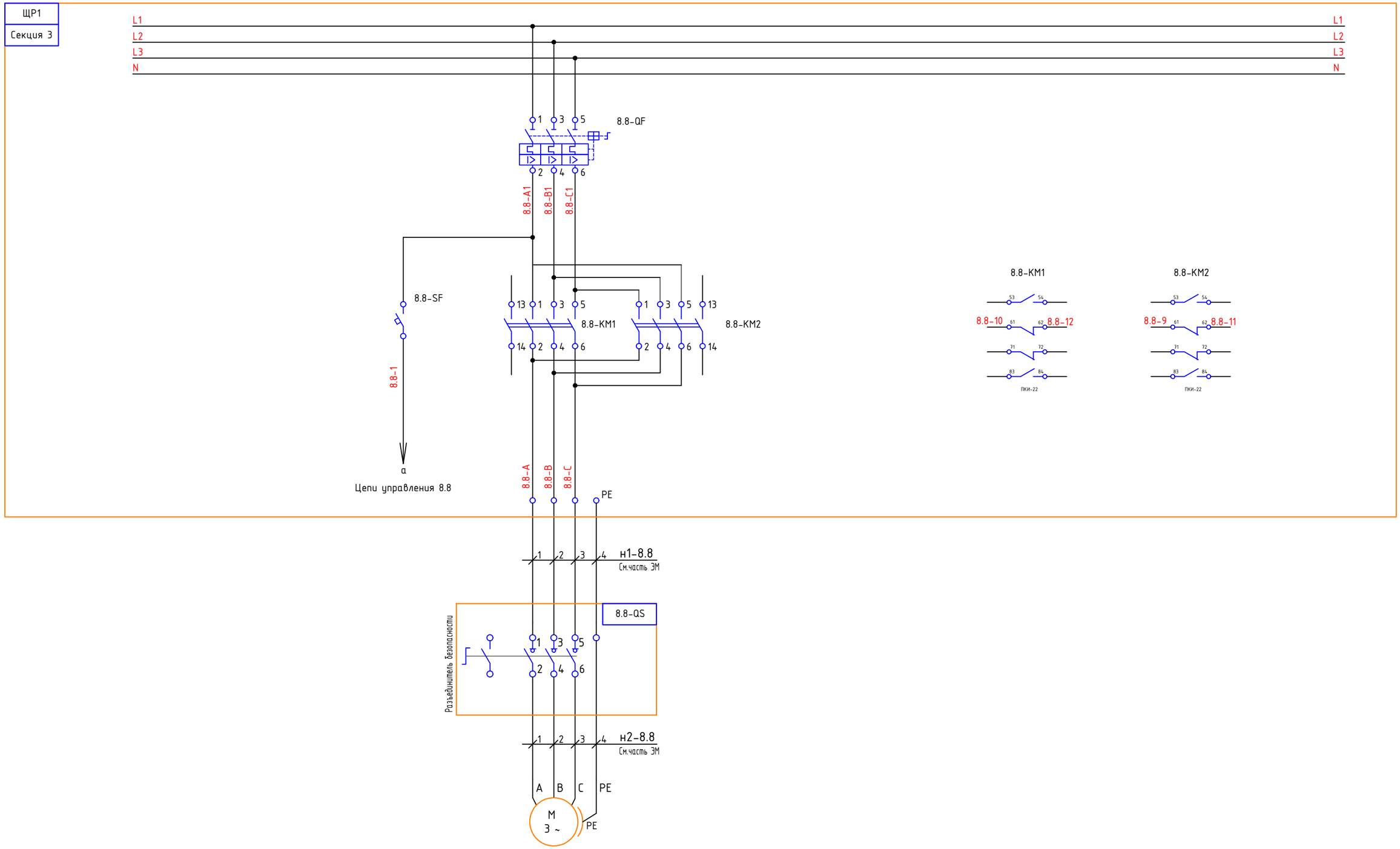

8.8
Задвижка с эл.приводом

Изм.	Кол.уч.	Лист	Nдок.	Подп.	Дата	РД-785/26-АТХ	Лист 7.5

Согласовано

Взам. инв. №

Подпись и дата

Инв. № подл.

Формат А3

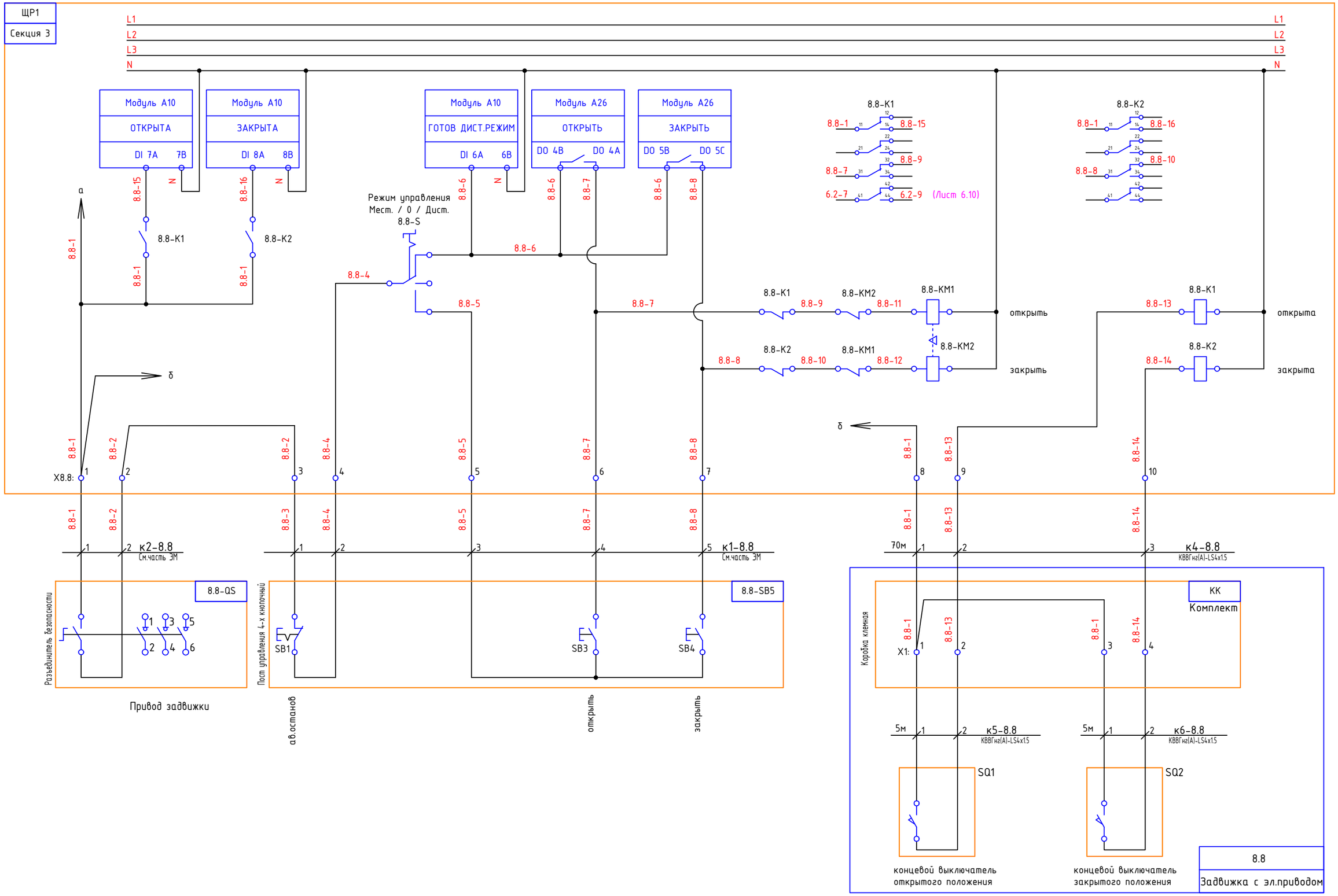

8.8
Задвижка с эл.приводом

Изм.	Кол.уч.	Лист	Nдок.	Подп.	Дата	РД-785/26-АТХ	Лист 7.6

Согласовано

Взам. инв. №

Подпись и дата

Инв. № подл.

Формат А3

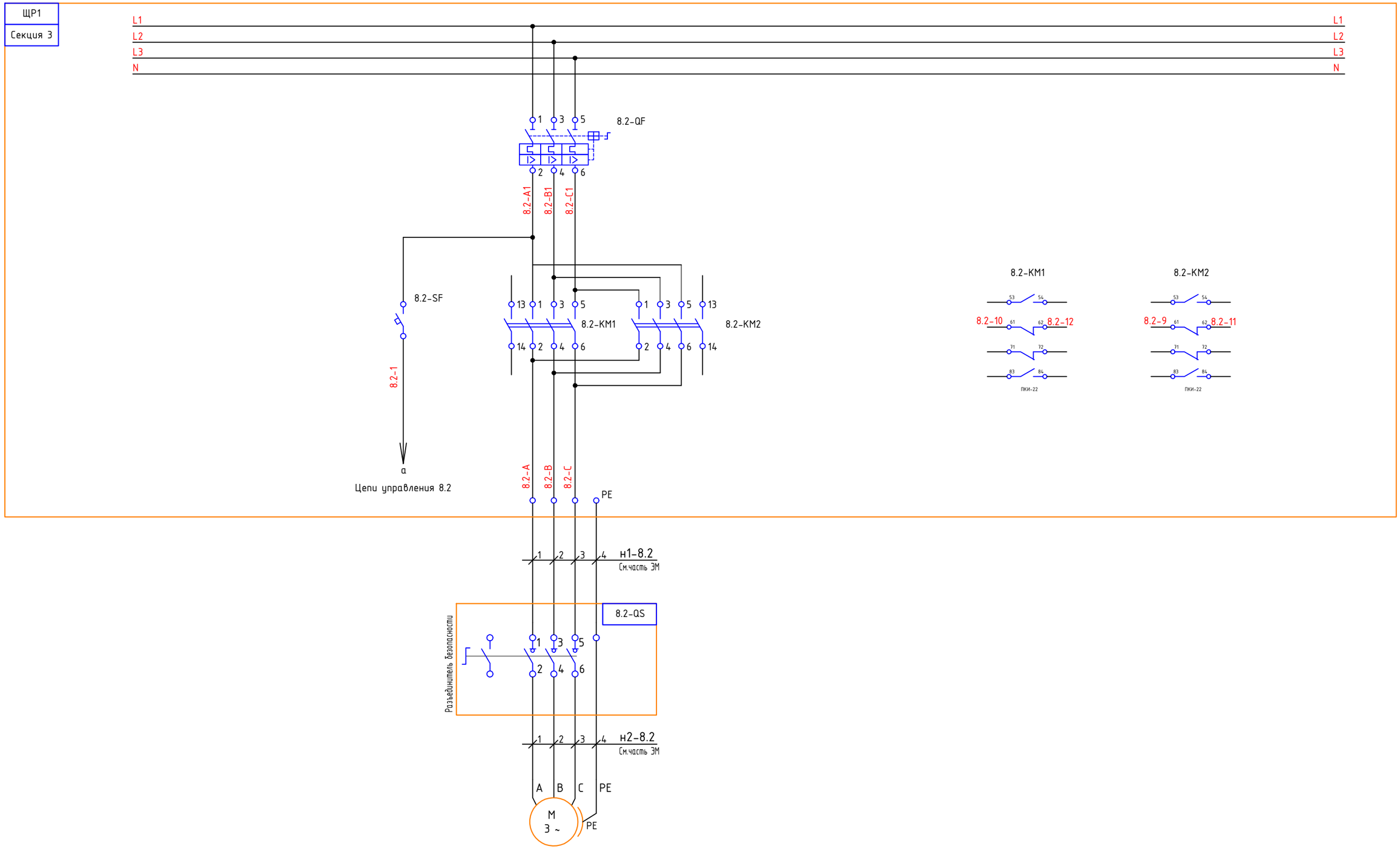

Согласовано
Взам. инв. №
Подпись и дата
Инв. № подл.

8.2

Задвижка с эл.приводом

Изм.	Кол.уч.	Лист	Nдок.	Подп.	Дата	РД-785/26-АТХ	Лист 7.7

Формат А3

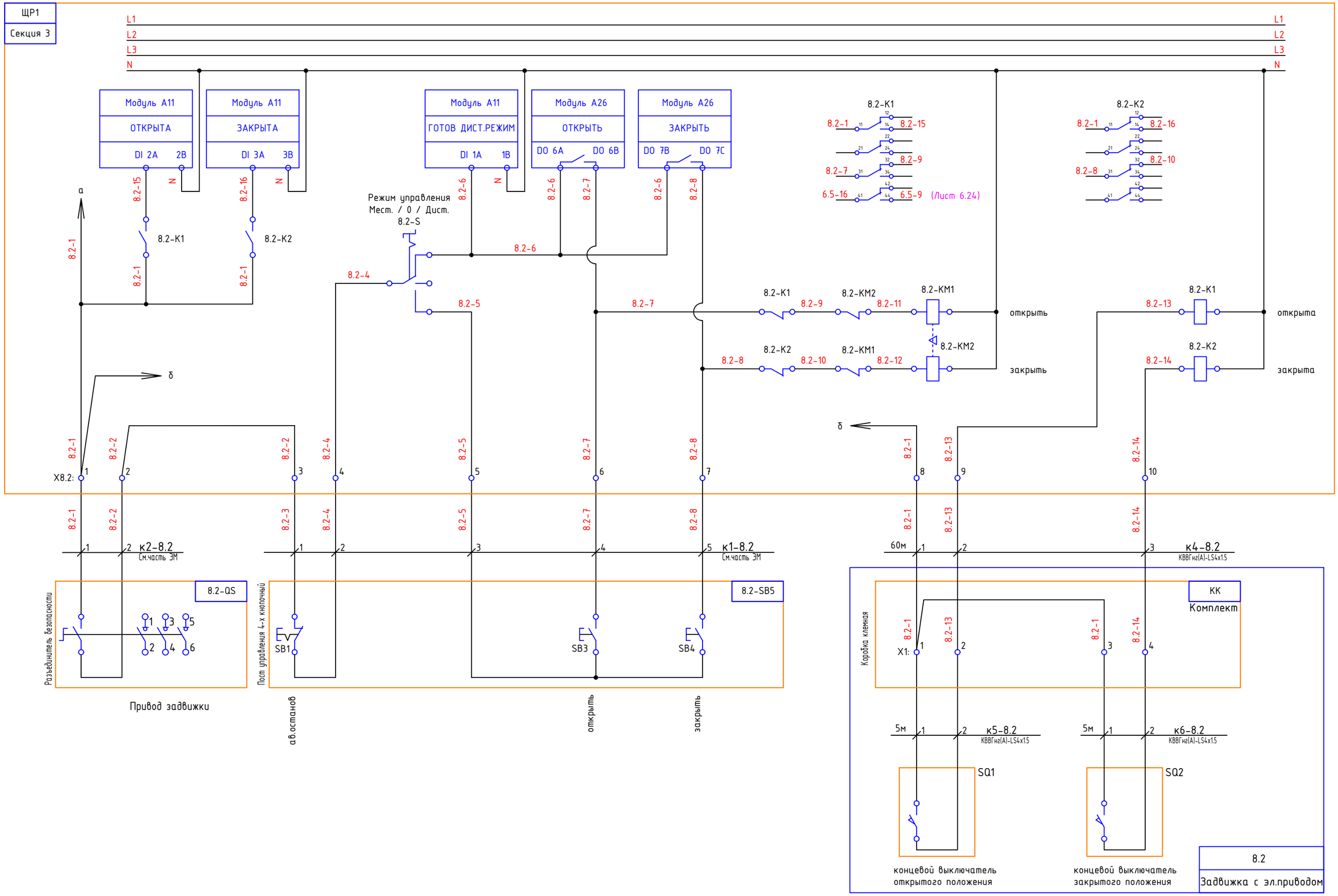

8.2
Задвижка с эл.приводом

Изм.	Кол.уч.	Лист	Nдок.	Подп.	Дата

РД-785/26-АТХ

Лист 7.8

Согласовано

Взам. инв. №

Подпись и дата

Инв. № подл.

Формат А3

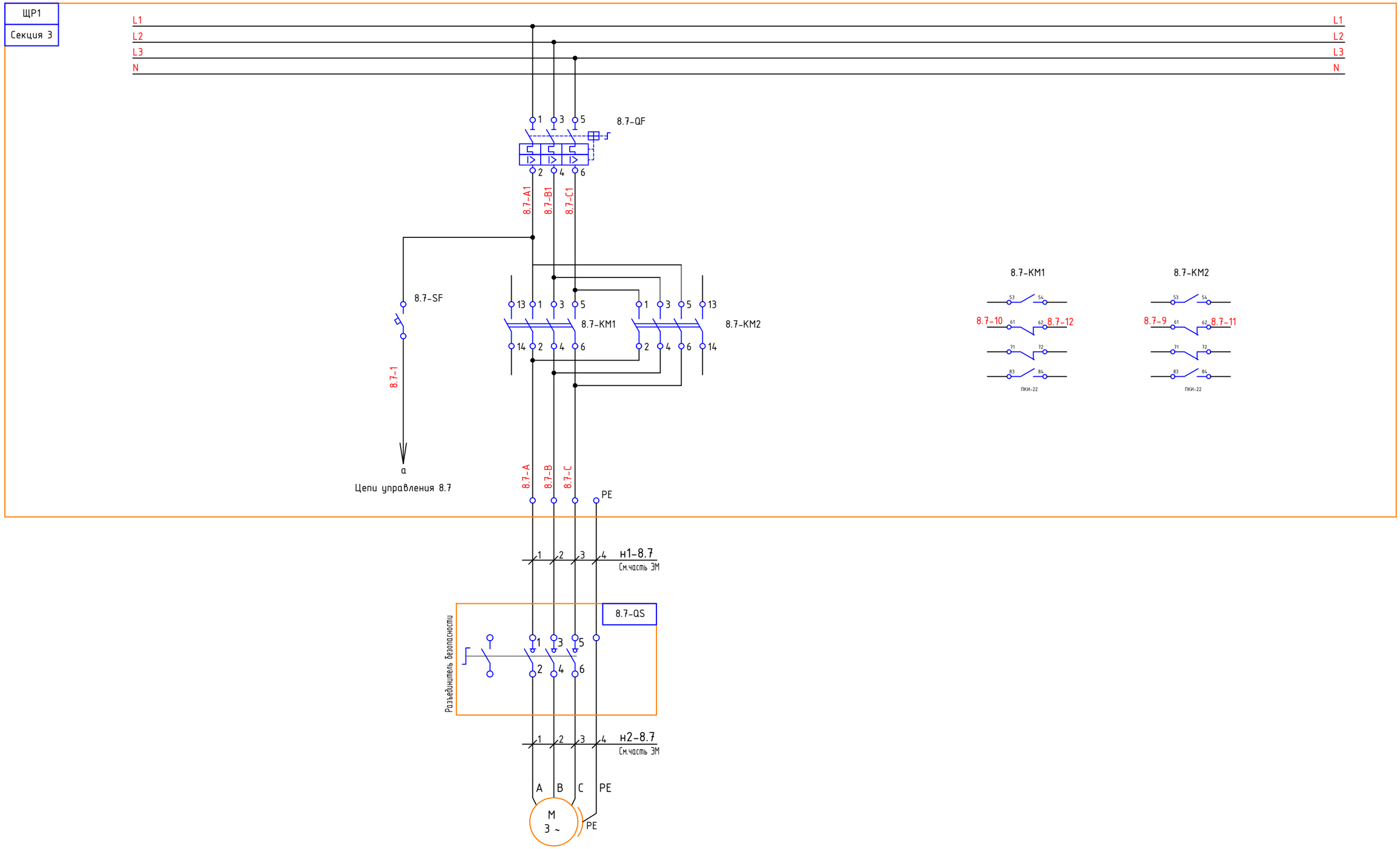

8.7
Задвижка с эл.приводом

Согласовано

Взам. инв. №

Подпись и дата

Инв. № подл.

Изм.	Кол.уч.	Лист	Nдок.	Подп.	Дата	РД-785/26-АТХ	Лист 7.9

Формат А3

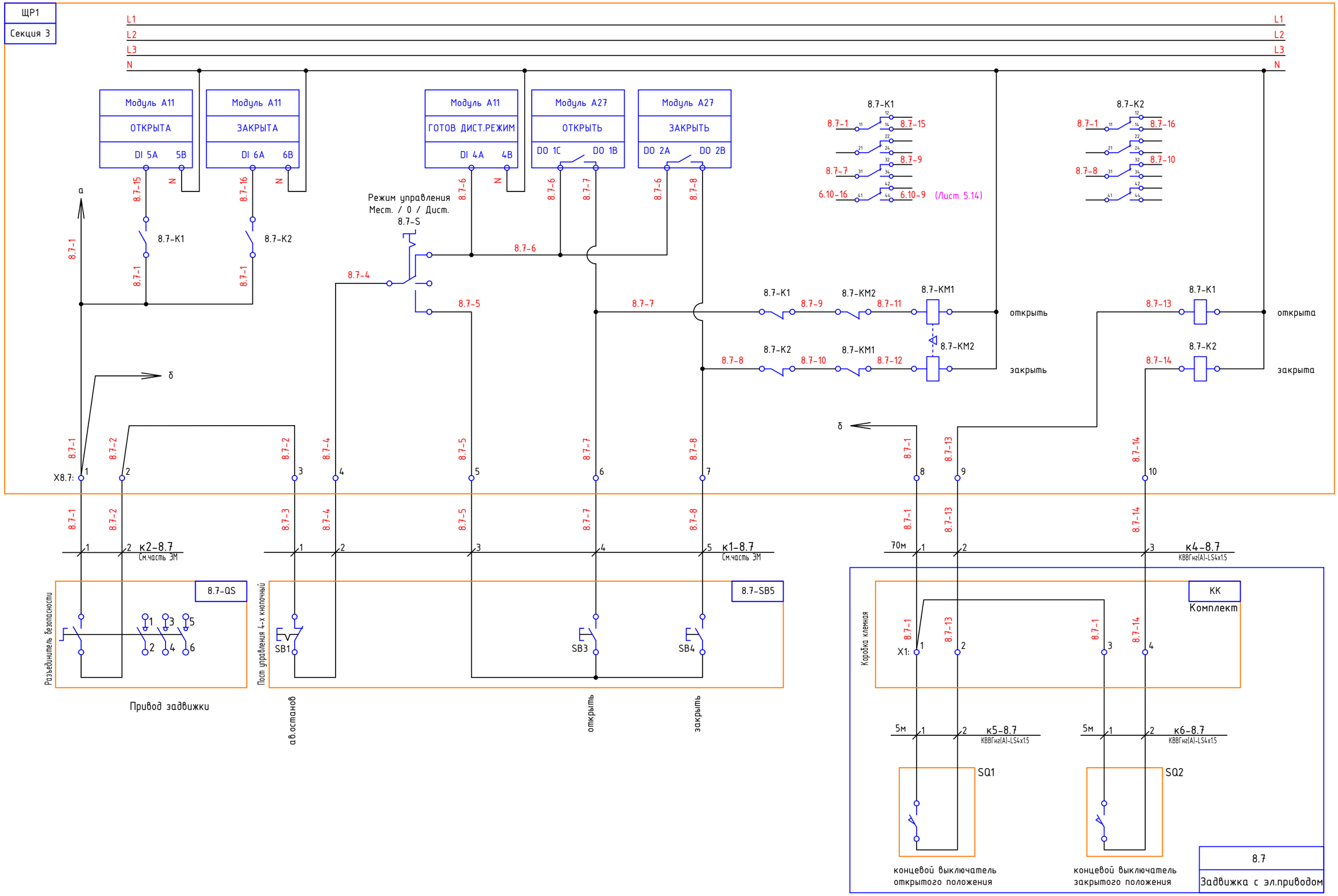

8.7
Задвижка с эл.приводом

Изм.	Кол.уч.	Лист	Nдок.	Подп.	Дата

РД-785/26-АТХ

Лист 7.10

Согласовано

Взам. инв. №

Подпись и дата

Инв. № подл.

Формат А3

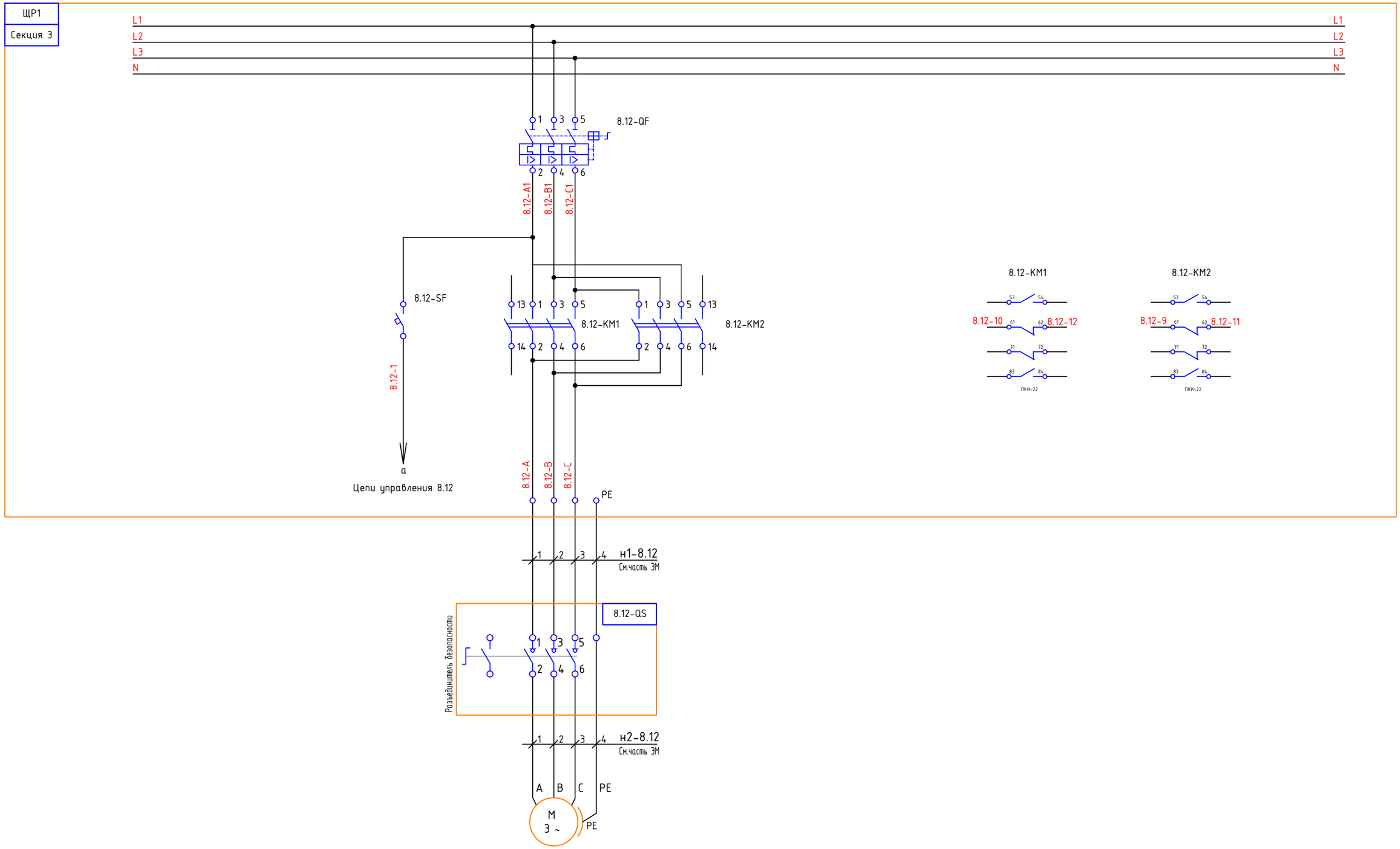

8.12
Задвижка с эл.приводом

Согласовано

Взам. инв. №

Подпись и дата

Инв. № подл.

Изм.	Кол.уч.	Лист	Nдок.	Подп.	Дата	РД-785/26-АТХ	Лист 7.11

Формат А3

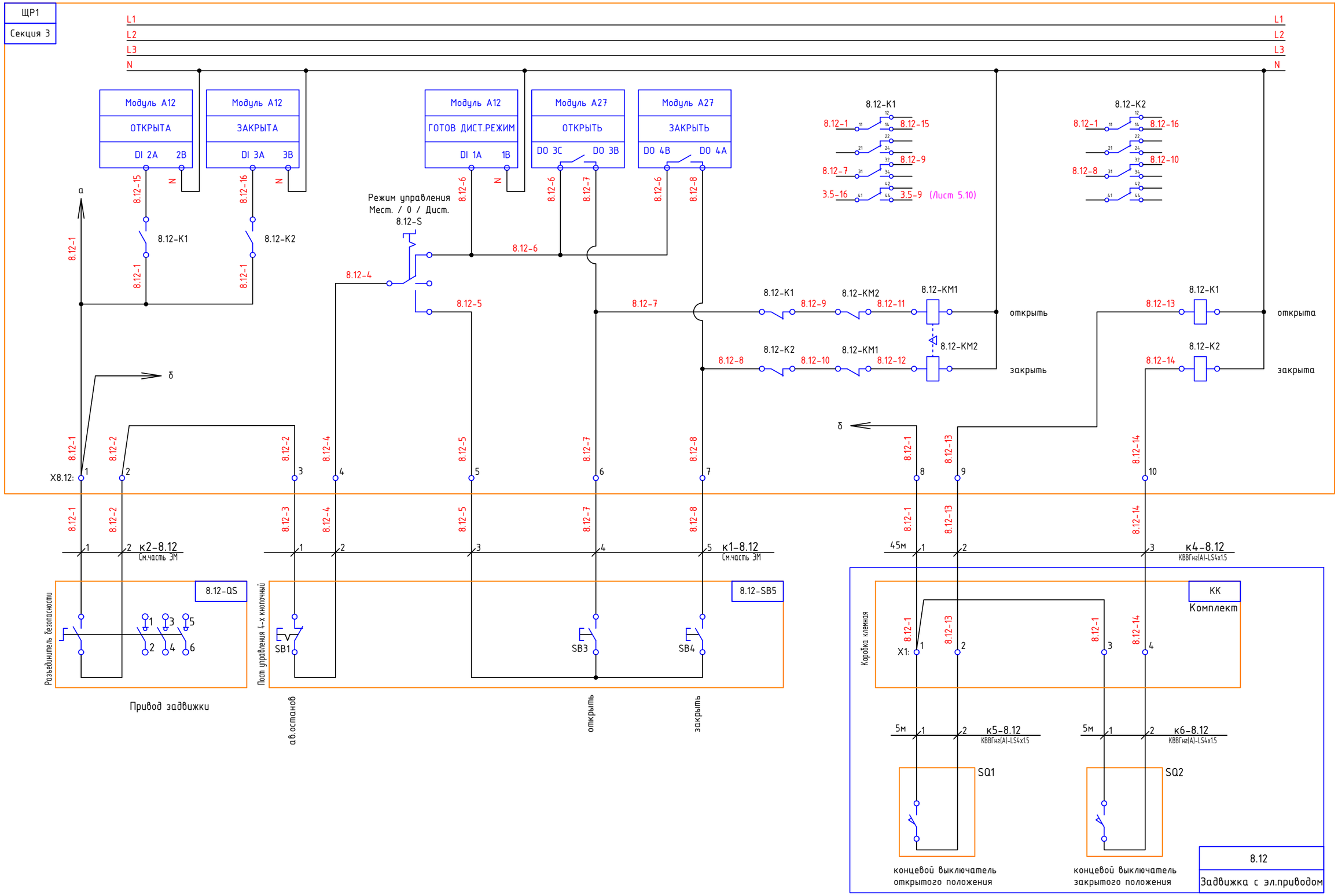

8.12
Задвижка с эл.приводом

Изм.	Кол.уч.	Лист	Nдок.	Подп.	Дата	РД-785/26-АТХ	Лист 7.12

Согласовано

Взам. инв. №

Подпись и дата

Инв. № подл.

Формат А3

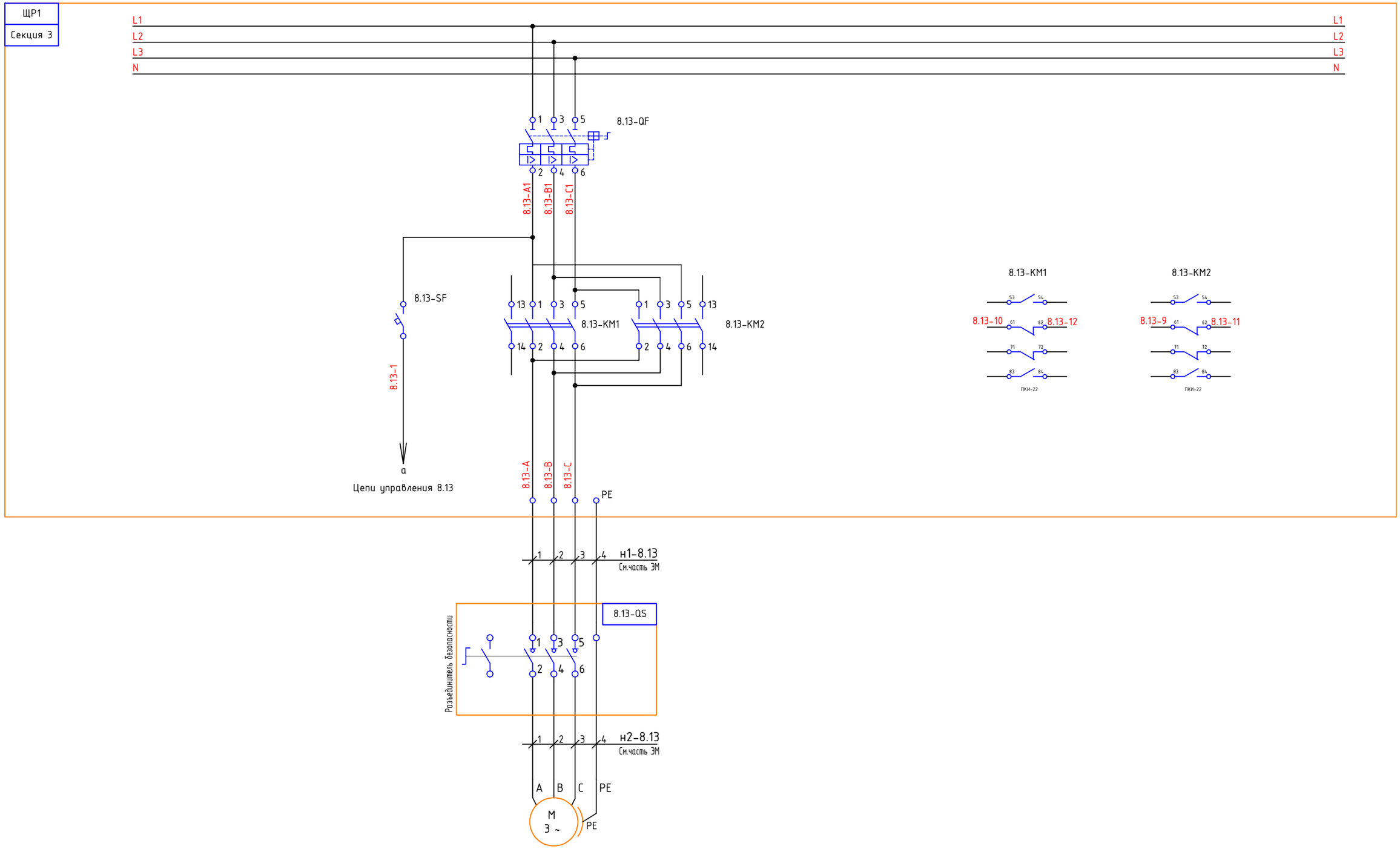

8.13
Задвижка с эл.приводом

Согласовано

Взам. инв. №

Подпись и дата

Инв. № подл.

Изм.	Кол.уч.	Лист	Nдок.	Подп.	Дата	РД-785/26-АТХ	Лист 7.13

Формат А3

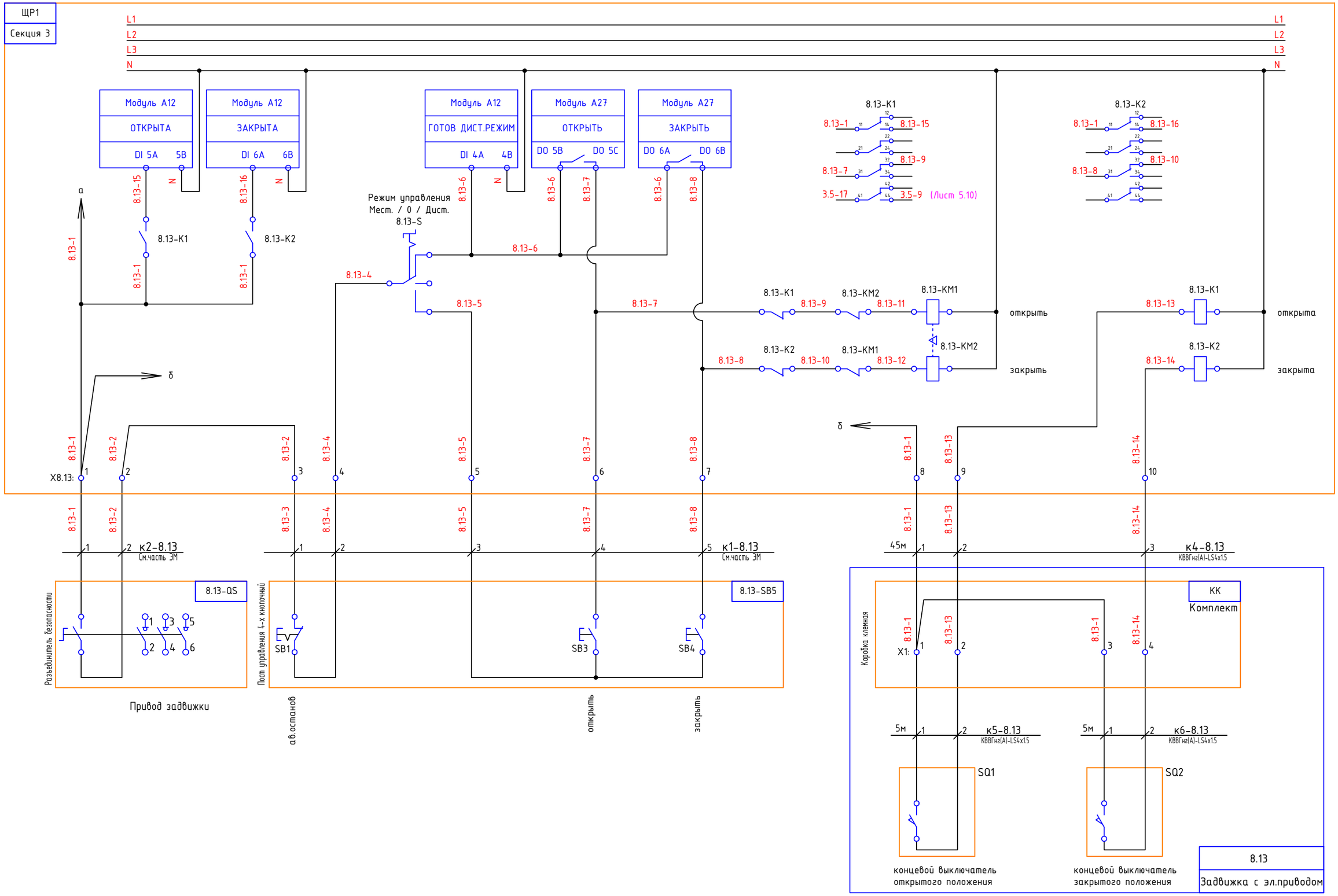

8.13
Задвижка с эл.приводом

Изм.	Кол.уч.	Лист	Nдок.	Подп.	Дата

РД-785/26-АТХ

Лист 7.14

Согласовано

Взам. инв. №

Подпись и дата

Инв. № подл.

Формат А3

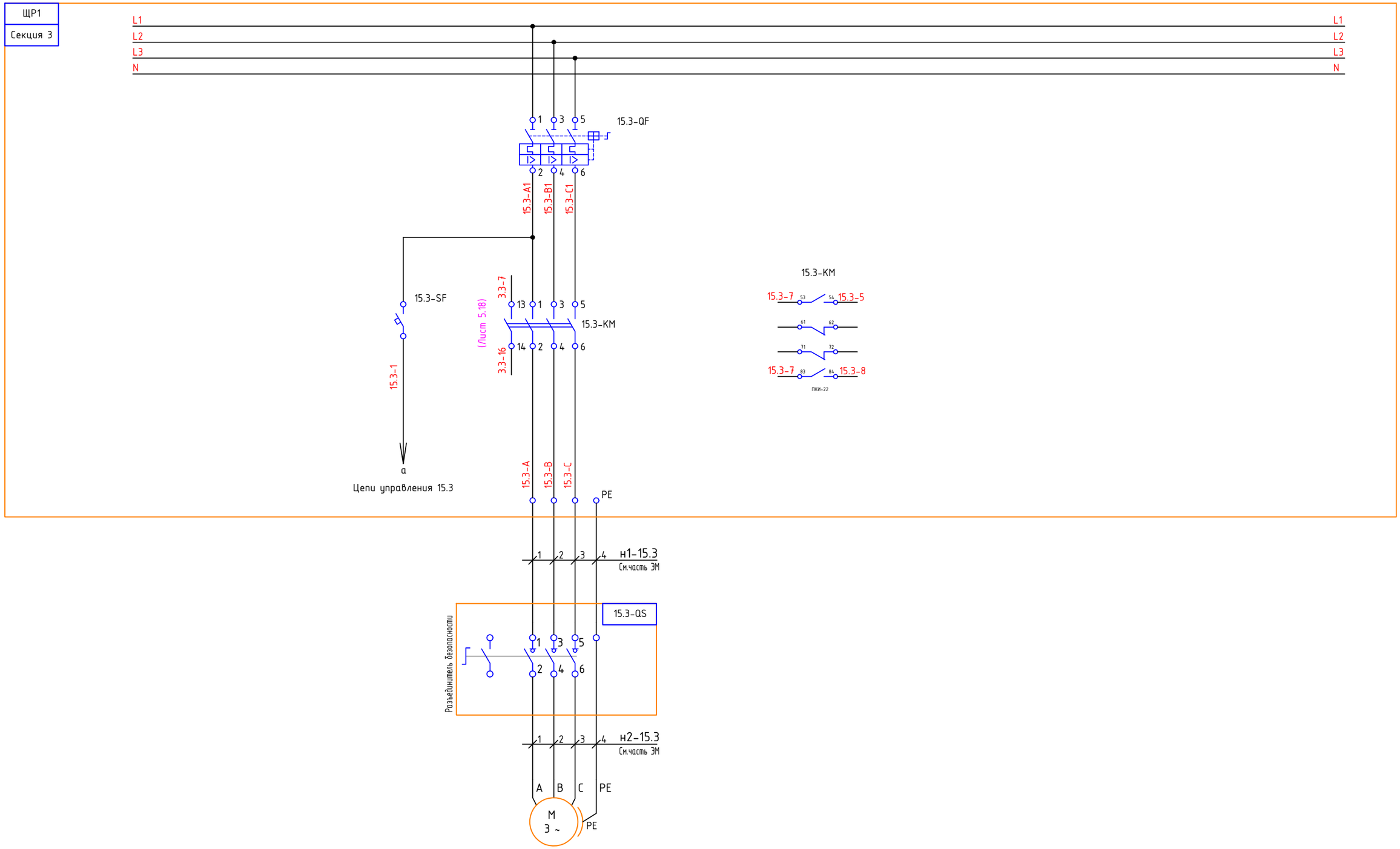

15.3
Вентилятор

Согласовано

Взам. инв. №

Подпись и дата

Инв. № подл.

Изм.	Кол.уч.	Лист	Nдок.	Подп.	Дата	РД-785/26-АТХ	Лист 7.15

Формат А3

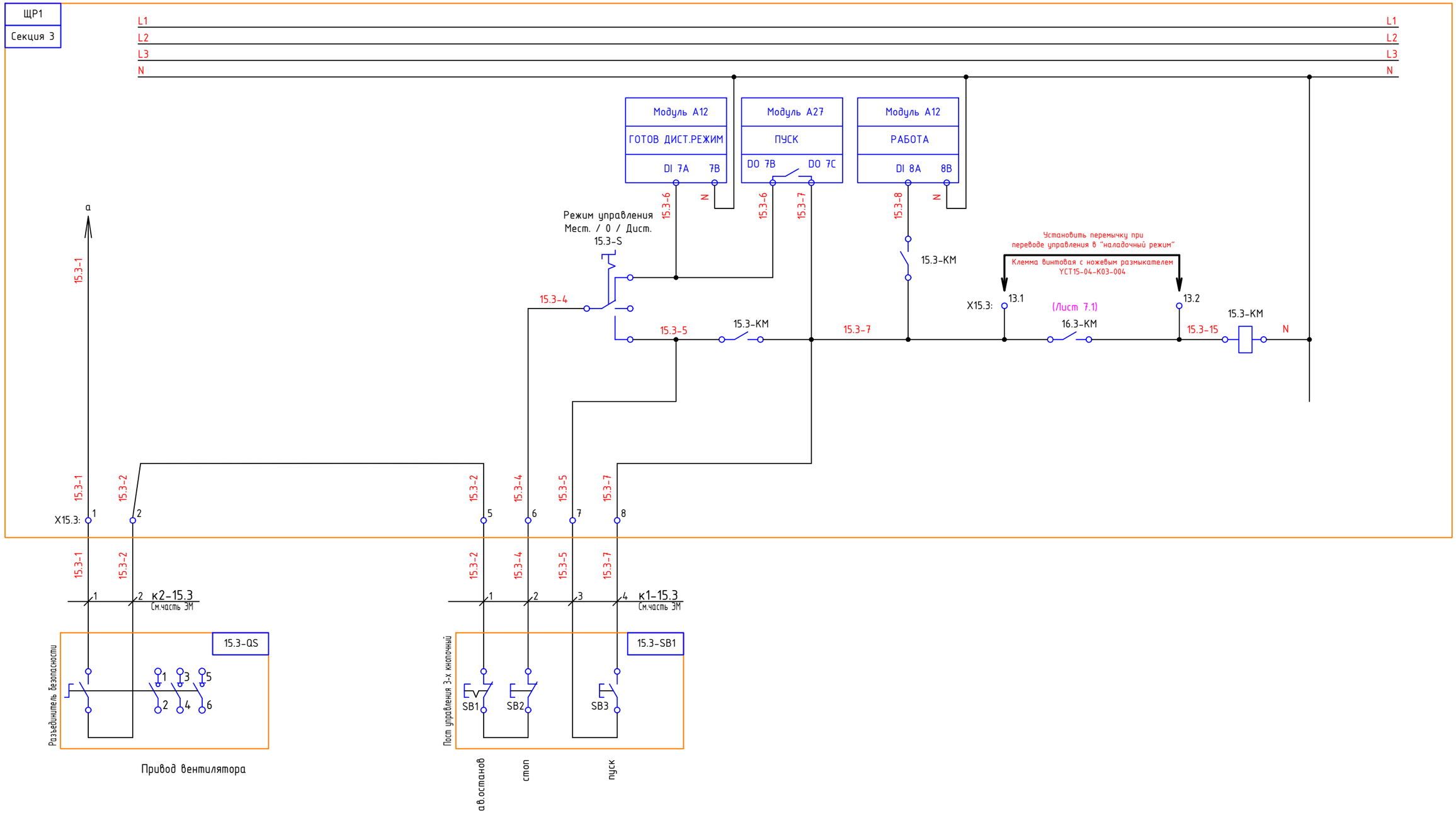

15.3

Вентилятор

Изм.	Кол.уч.	Лист	Nдок.	Подп.	Дата	РД-785/26-АТХ	Лист 7.16

Согласовано

Взам. инв. №

Подпись и дата

Инв. № подл.

Формат А3

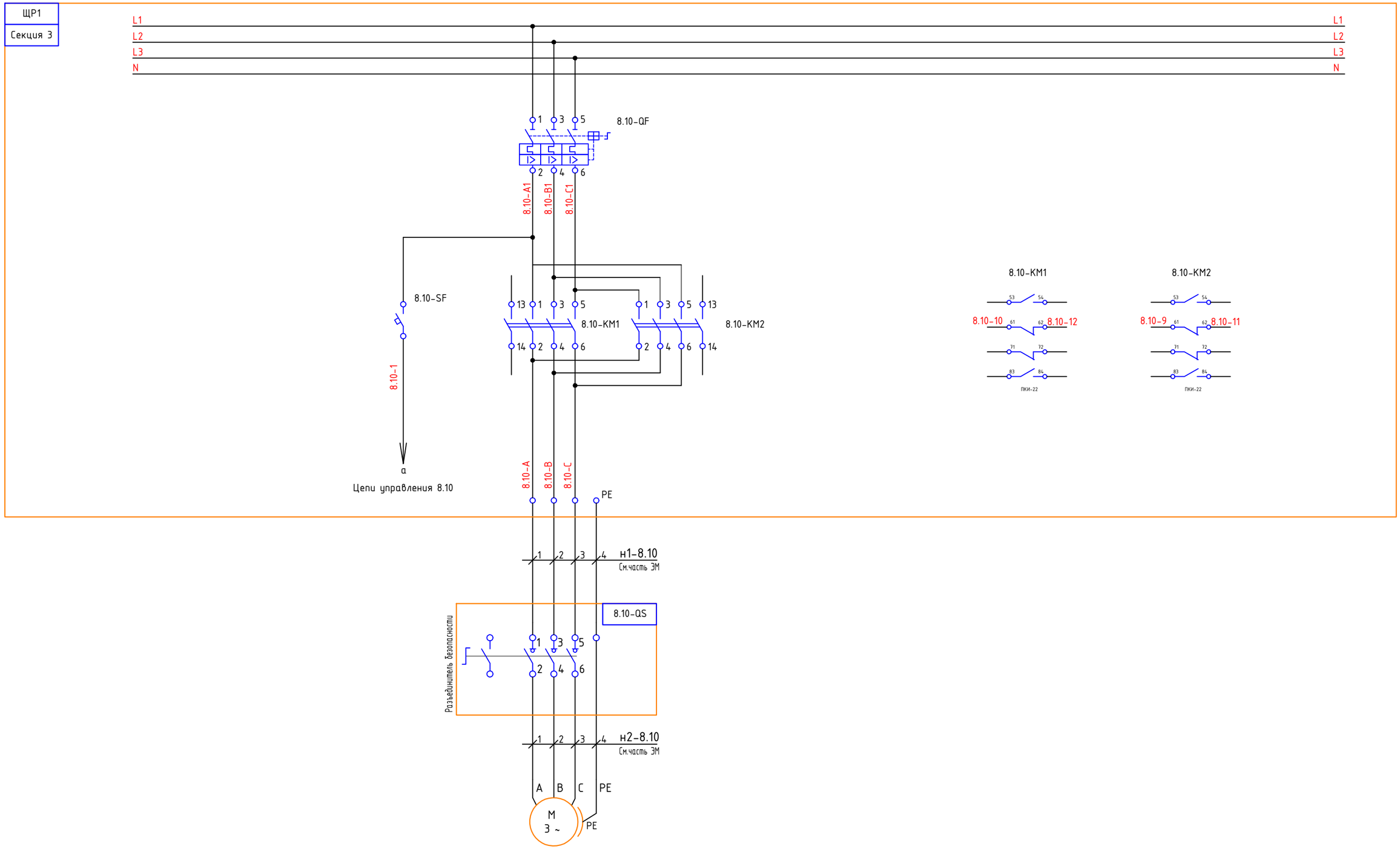

8.10
Задвижка с эл.приводом

Изм.	Кол.уч.	Лист	Nдок.	Подп.	Дата	РД-785/26-АТХ	Лист 7.17

Согласовано

Взам. инв. №

Подпись и дата

Инв. № подл.

Формат А3

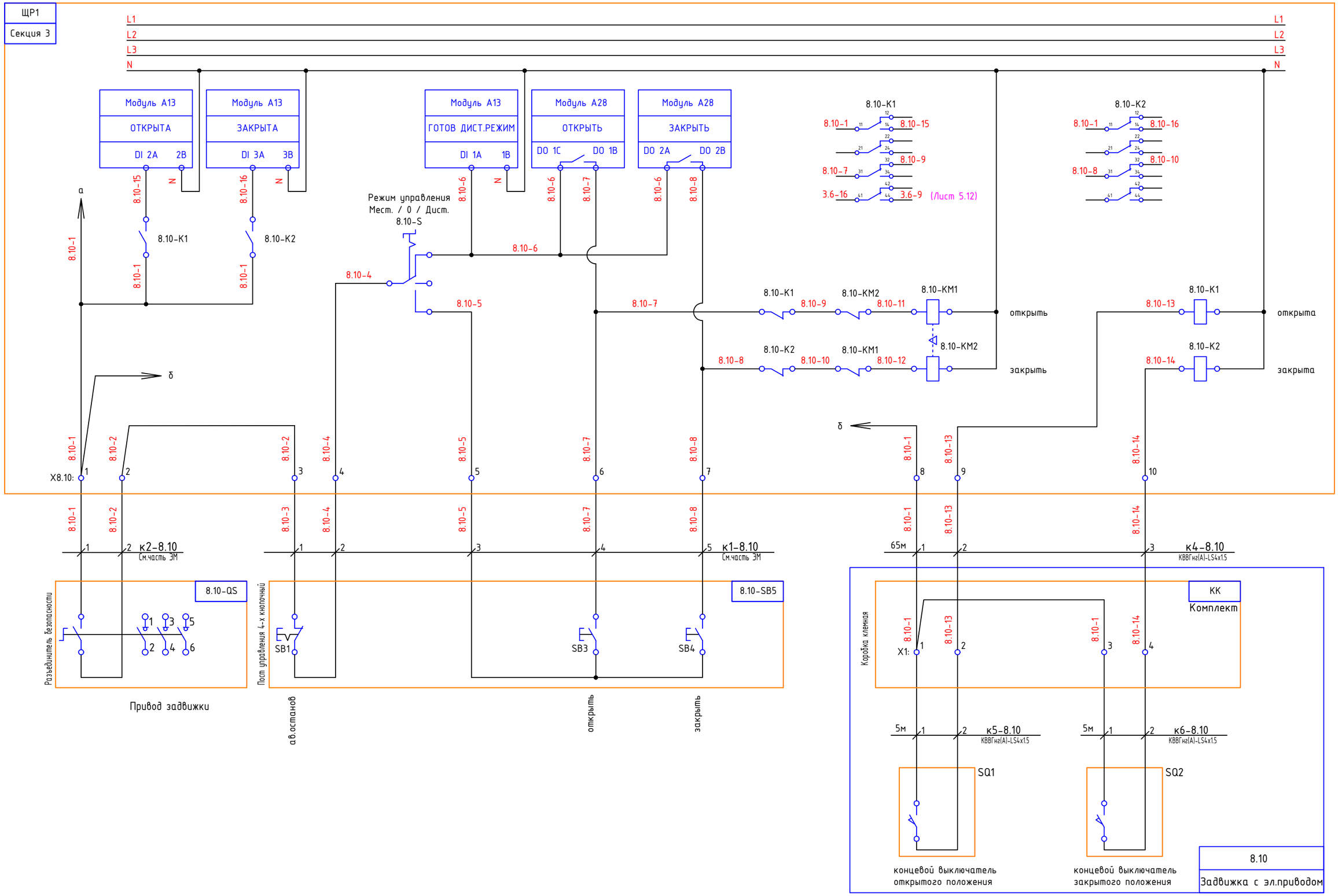

8.10
Задвижка с эл.приводом

Изм.	Кол.уч.	Лист	Nдок.	Подп.	Дата	РД-785/26-АТХ	Лист 7.18

Согласовано

Взам. инв. №

Подпись и дата

Инв. № подл.

Формат А3

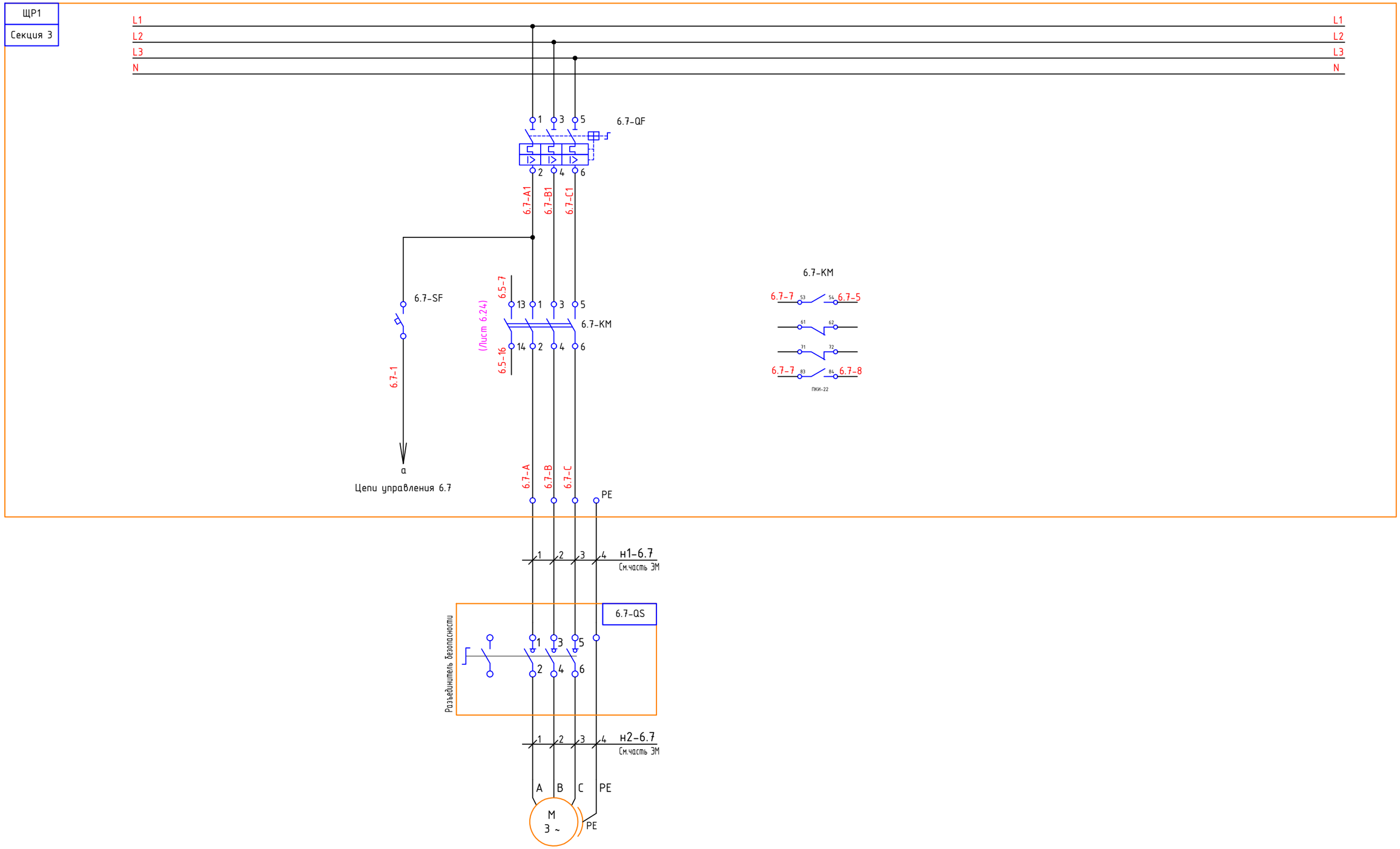

6.7
Конвейер цепной

Изм.	Кол.уч.	Лист	Nдок.	Подп.	Дата	РД-785/26-АТХ	Лист 7.19

Согласовано

Взам. инв. №

Подпись и дата

Инв. № подл.

Формат А3

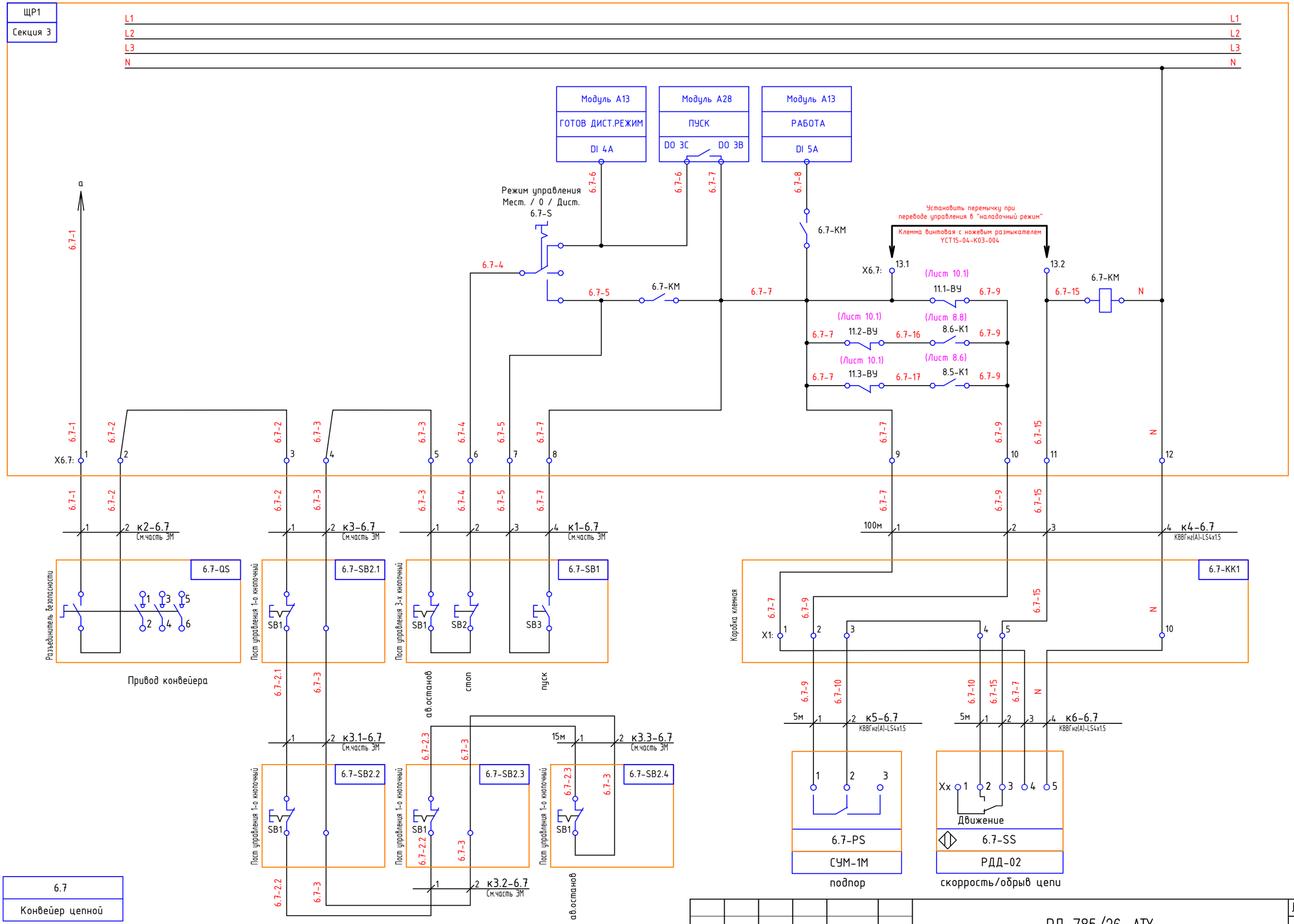

Изм.	Кол.уч.	Лист	Nдок.	Подп.	Дата

РД-785/26-АТХ

Лист 7.20

Согласовано

Взам. инв. №

Подпись и дата

Инв. № подл.

Формат А3

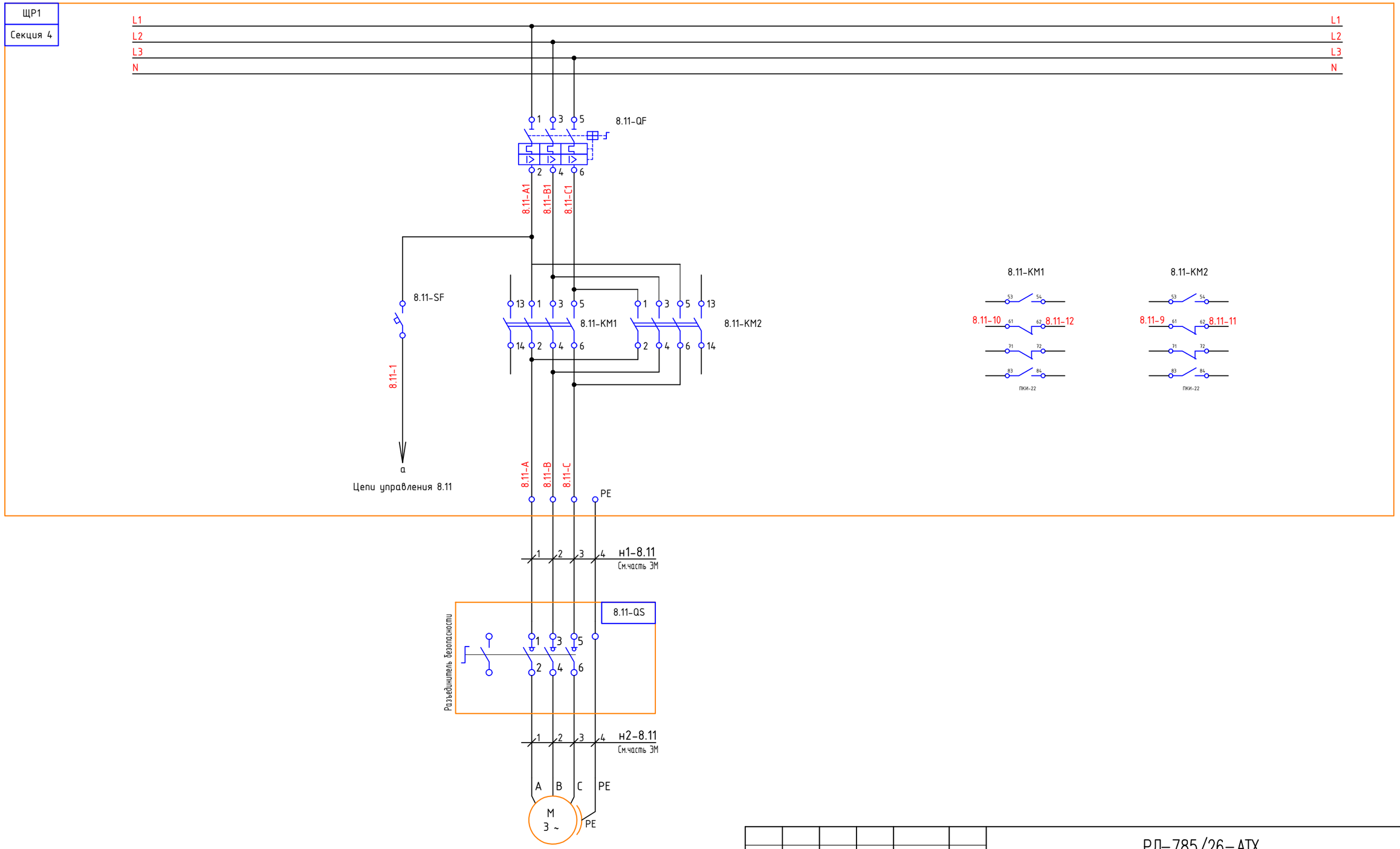

						РД-785/26-АТХ		
						АО «Предприятие «Емельяновка» Зернохранилище вместимостью 8000 тонн. Техническое перевооружение Московская область, Городской округ Коломна, д. Емельяновка, ул. Школьная, д. 2		
Изм.	Кол. уч.	Лист	Nдок.	Подп.	Дата			
Разраб.		Волков			06.26	Склад силосного типа	Стадия	Лист	Листов
Провер.					06.26		Р	8.1	12
						Схема электрическая принципиальная, подключения. ЩР1. Секция 4	ООО "МПС" г. Краснодар	
Н. контр.		Шипилин			06.26			
ГИП		Шипилин			06.26			

8.11

Задвижка с эл.приводом

Согласовано

Взам. инв. №

Подпись и дата

Инв. № подл.

Формат А3

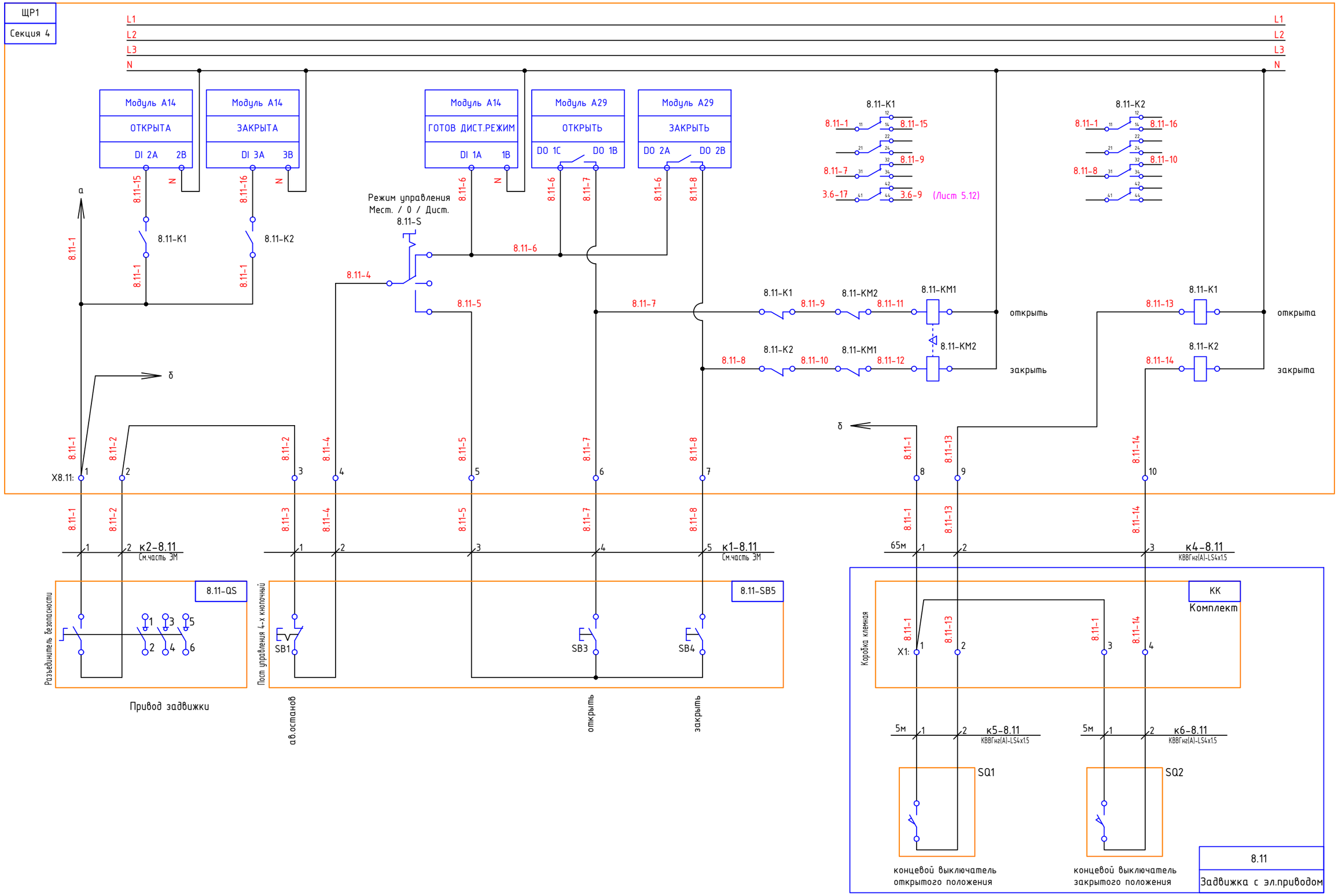

8.11
Задвижка с эл.приводом

Изм.	Кол.уч.	Лист	Nдок.	Подп.	Дата	РД-785/26-АТХ	Лист 8.2

Согласовано

Взам. инв. №

Подпись и дата

Инв. № подл.

Формат А3

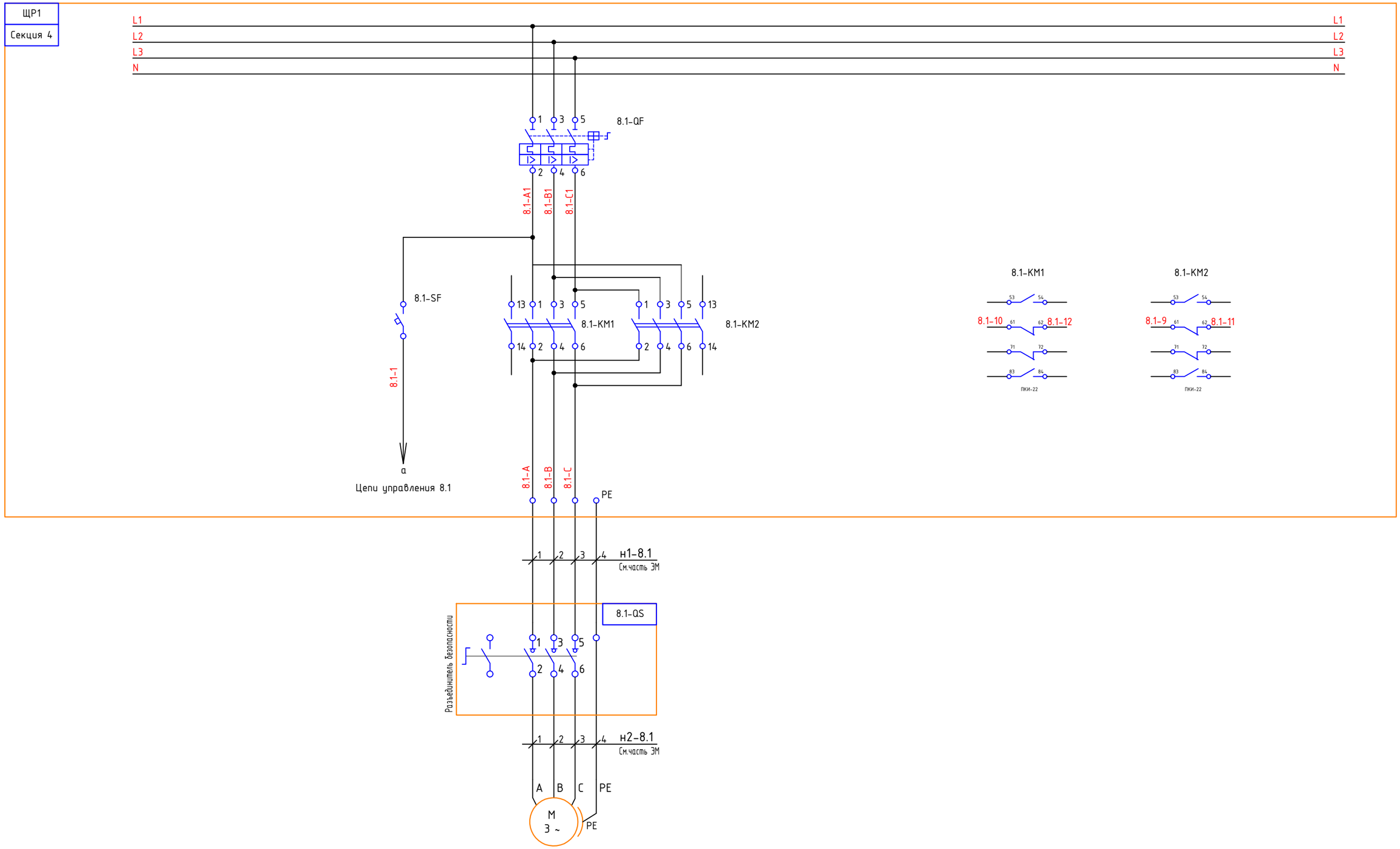

8.1
Задвижка с эл.приводом

Согласовано

Взам. инв. №

Подпись и дата

Инв. № подл.

Изм.	Кол.уч.	Лист	Nдок.	Подп.	Дата	РД-785/26-АТХ	Лист 8.3

Формат А3

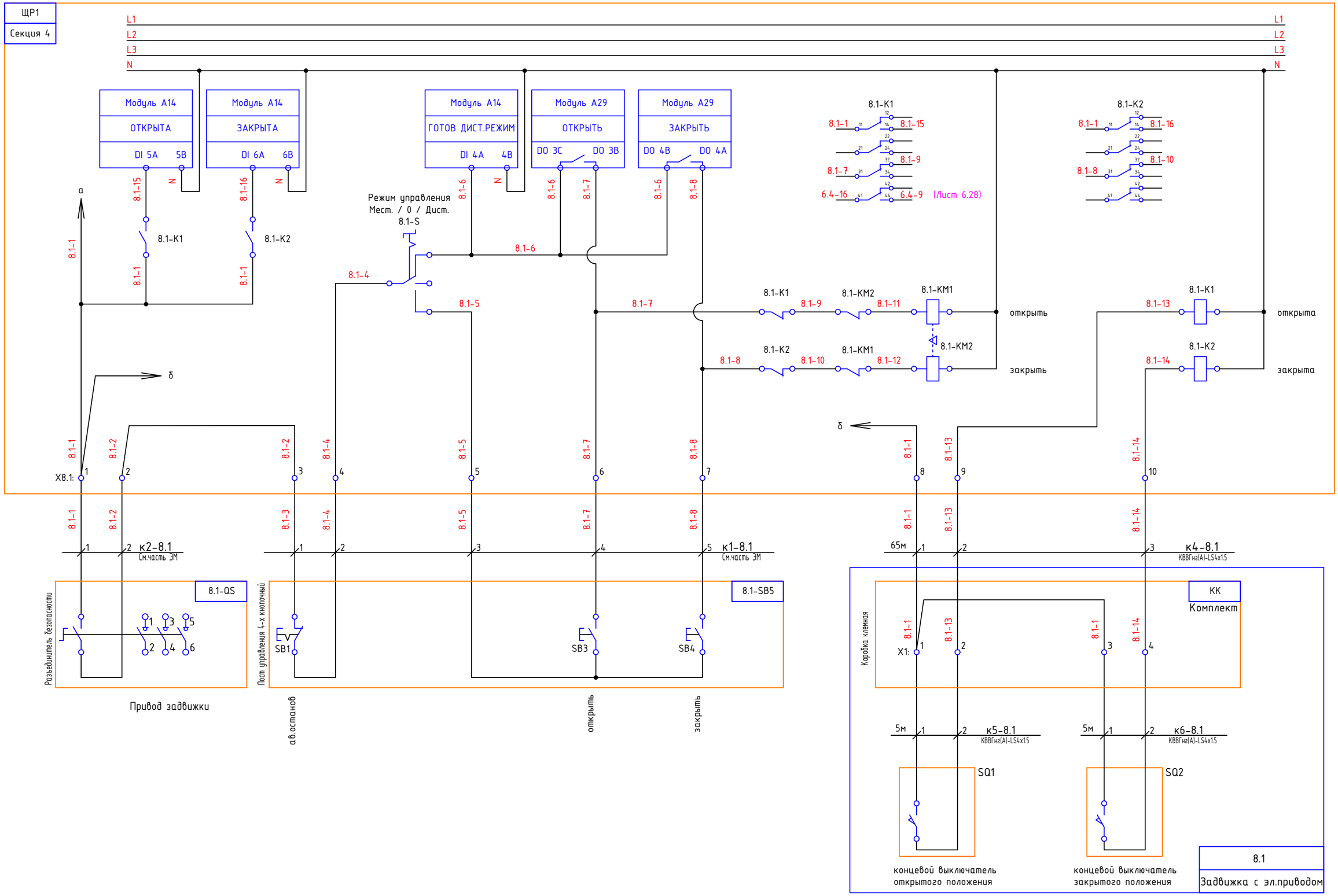

8.1
Задвижка с эл.приводом

Изм.	Кол.уч.	Лист	Nдок.	Подп.	Дата

РД-785/26-АТХ

Лист 8.4

Согласовано

Взам. инв. №

Подпись и дата

Инв. № подл.

Формат А3

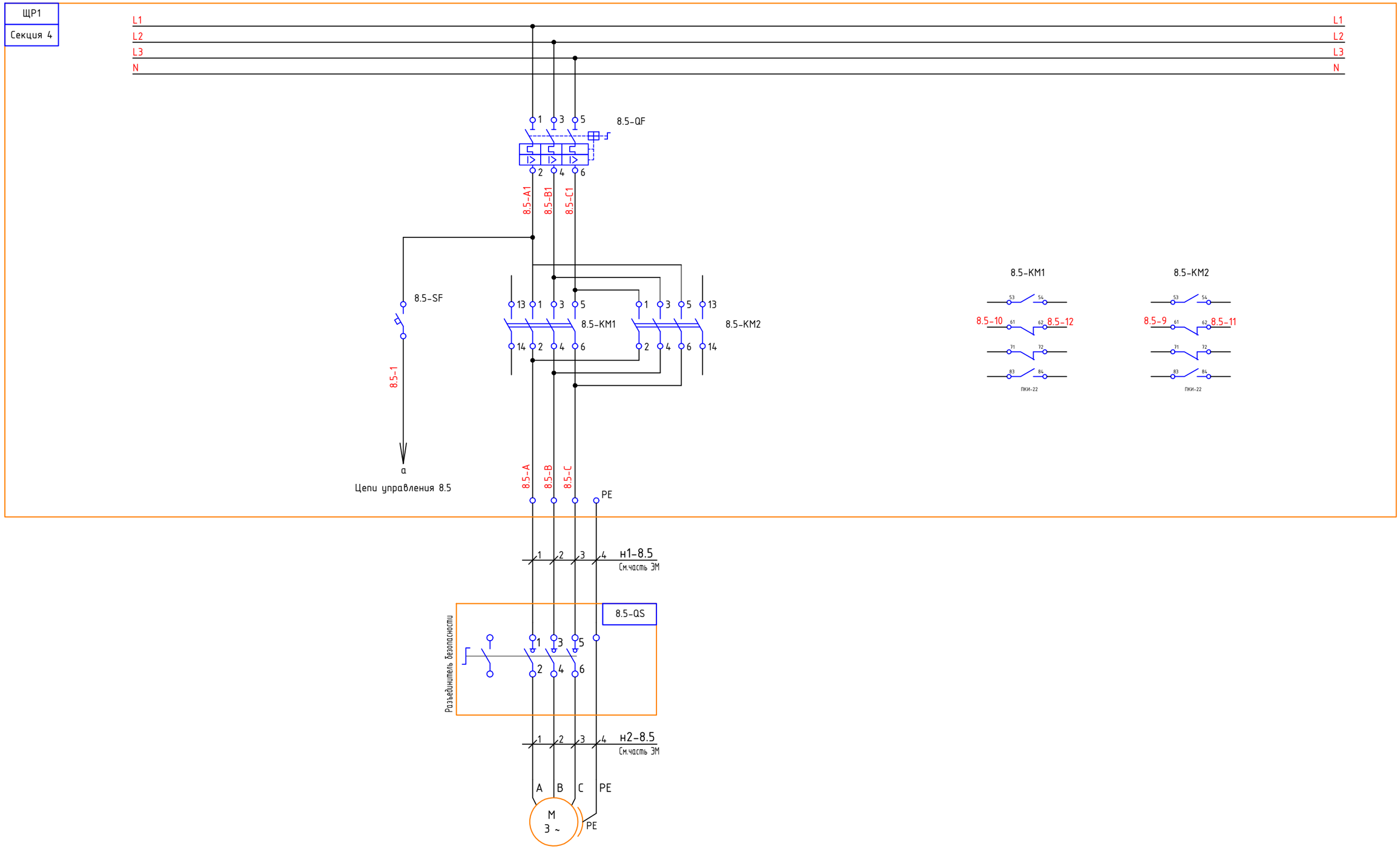

8.5
Задвижка с эл.приводом

Изм.	Кол.уч.	Лист	Nдок.	Подп.	Дата	РД-785/26-АТХ	Лист 8.5

Согласовано

Взам. инв. №

Подпись и дата

Инв. № подл.

Формат А3

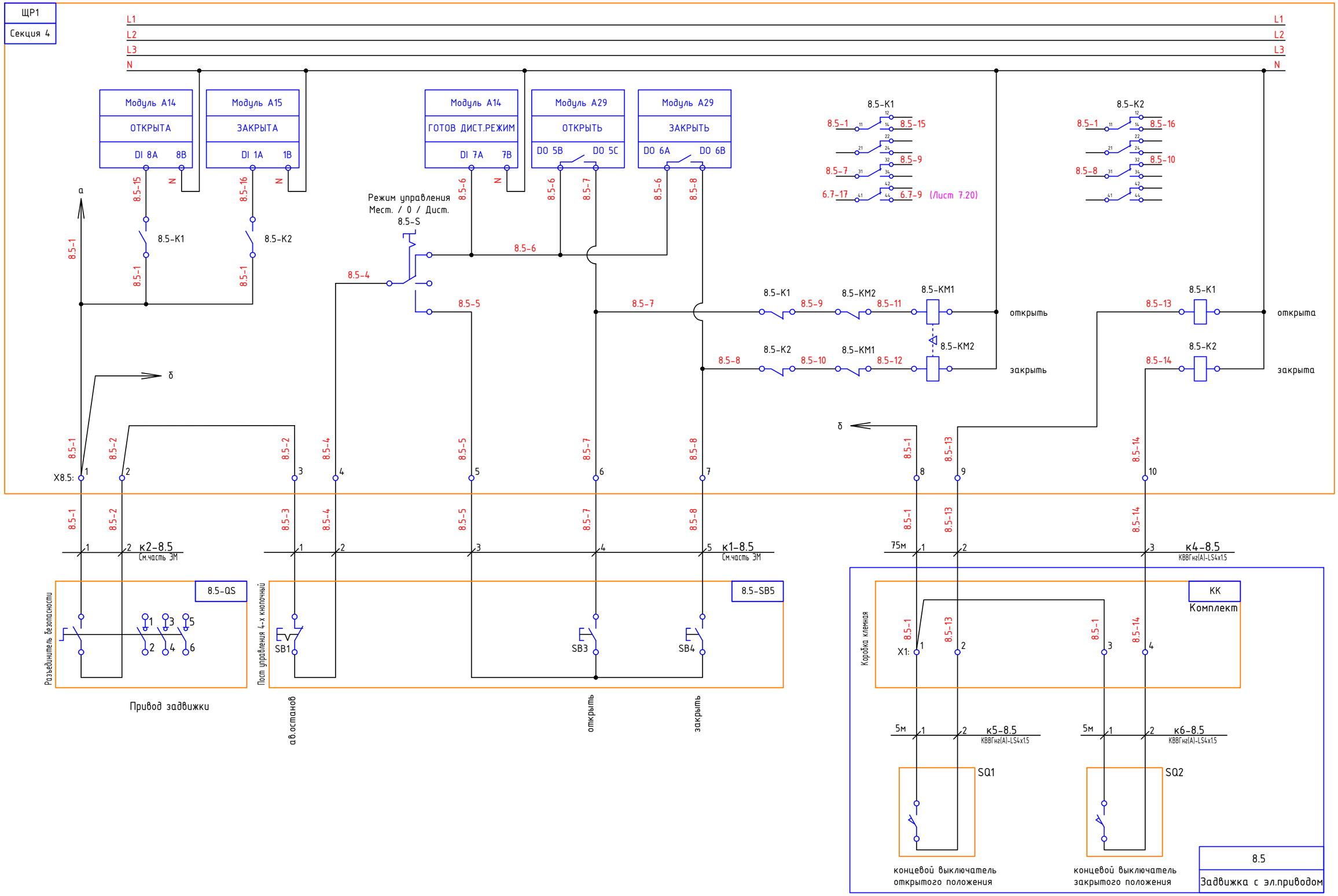

8.5
Задвижка с эл.приводом

Изм.	Кол.уч.	Лист	Nдок.	Подп.	Дата

РД-785/26-АТХ

Лист 8.6

Согласовано

Взам. инв. №

Подпись и дата

Инв. № подл.

Формат А3

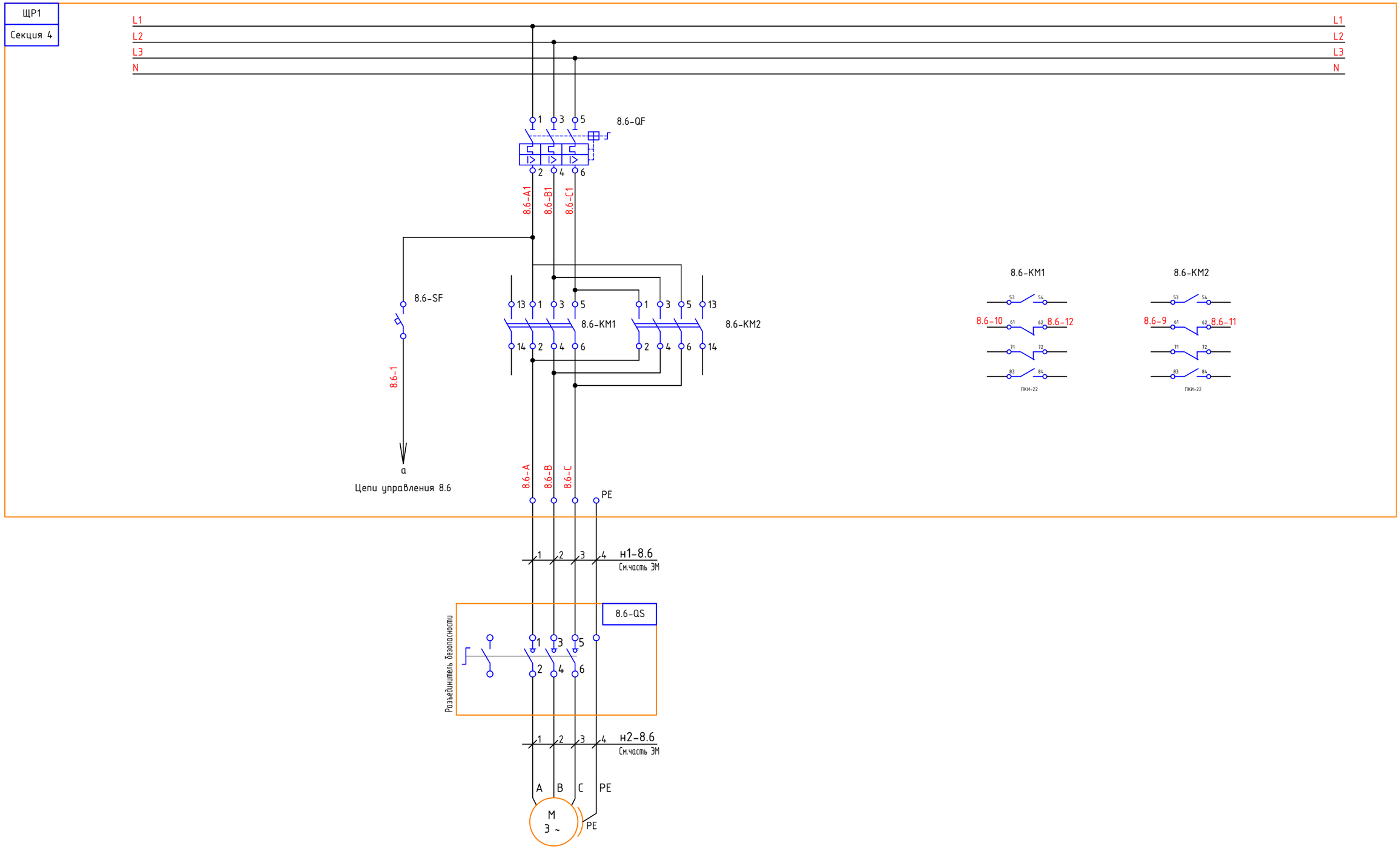

8.6
Задвижка с эл.приводом

Изм.	Кол.уч.	Лист	Nдок.	Подп.	Дата	РД-785/26-АТХ	Лист 8.7

Согласовано

Взам. инв. №

Подпись и дата

Инв. № подл.

Формат А3

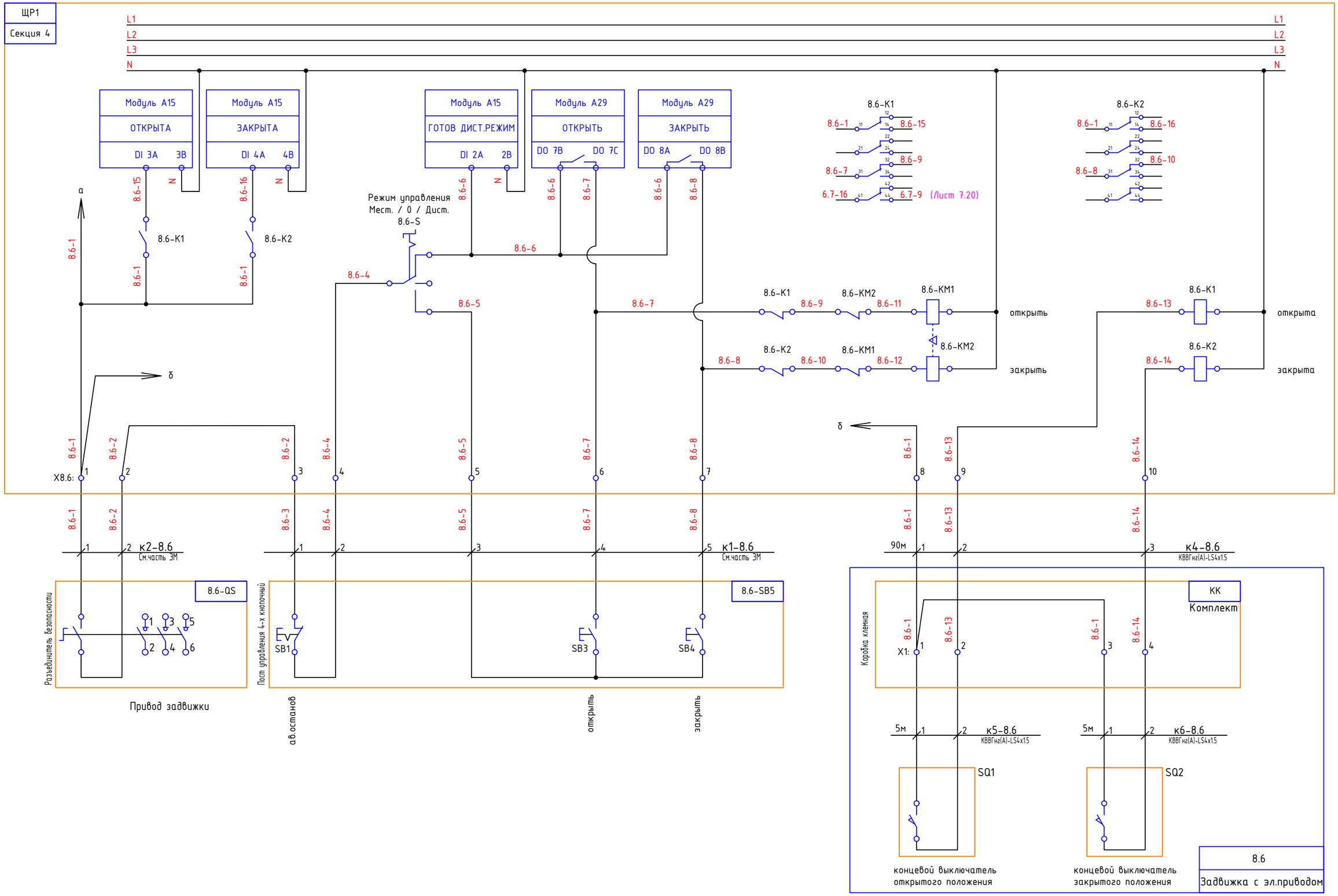

Согласовано	
Взам. инв. №	
Подпись и дата	
Инв. № подл.	

8.6
Задвижка с эл.приводом

Изм.	Кол.уч.	Лист	Nдок.	Подп.	Дата	РД-785/26-АТХ	Лист 8.8

Формат А3

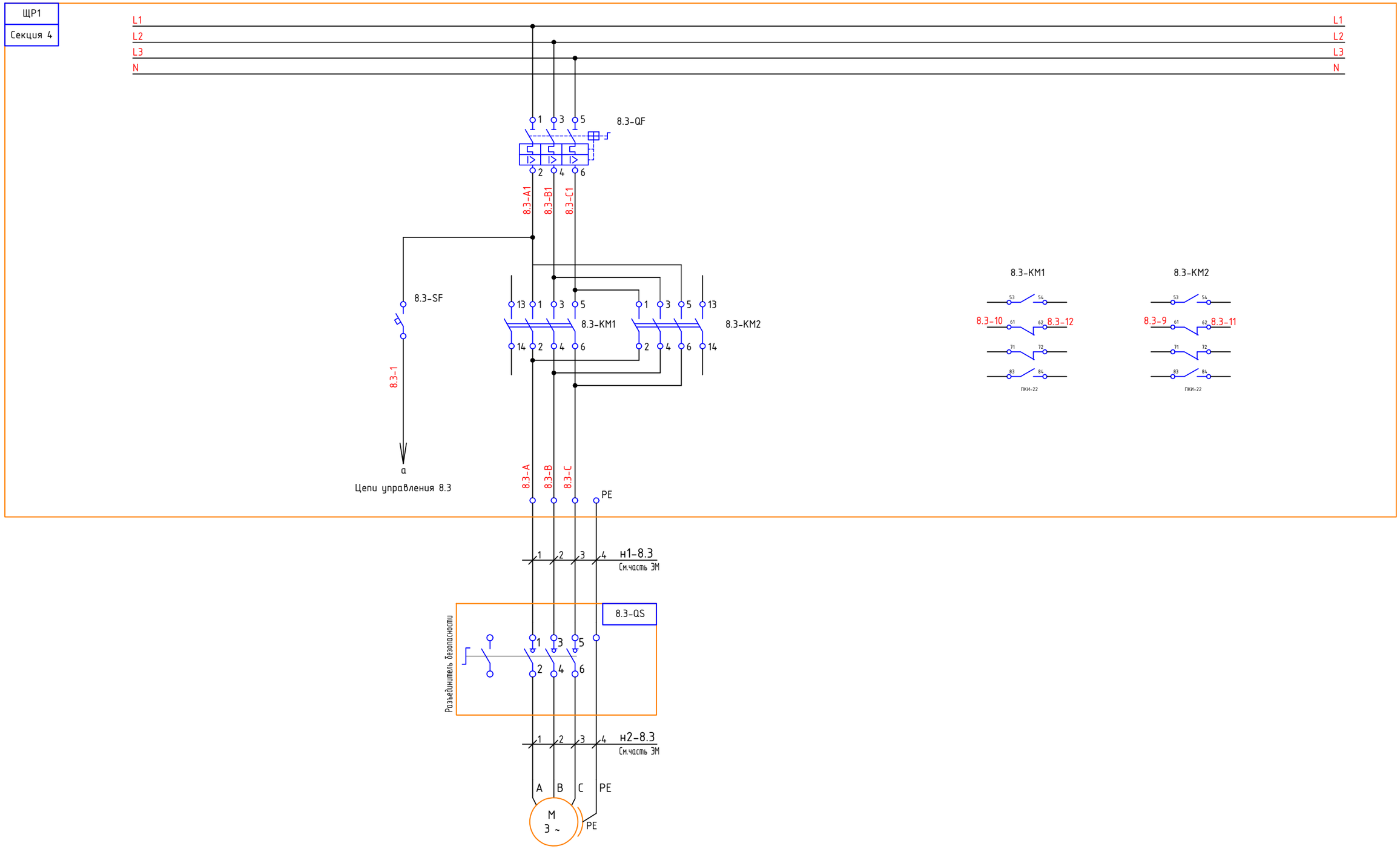

8.3

Задвижка с эл.приводом

Изм.	Кол.уч.	Лист	Nдок.	Подп.	Дата	РД-785/26-АТХ	Лист 8.9

Согласовано

Взам. инв. №

Подпись и дата

Инв. № подл.

Формат А3

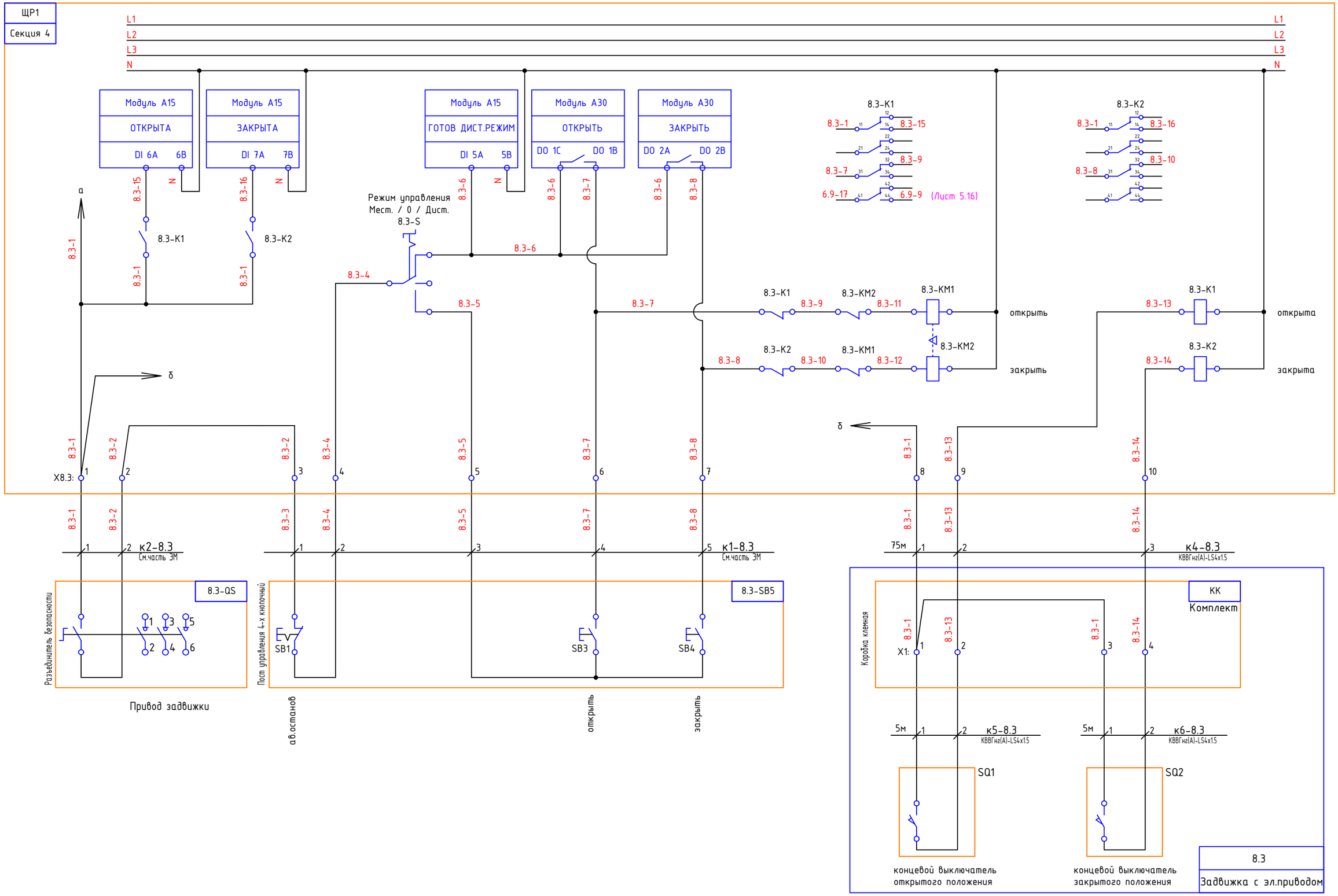

8.3
Задвижка с эл.приводом

Изм.	Кол.уч.	Лист	Nдок.	Подп.	Дата

РД–785/26–АТХ

Лист 8.10

Согласовано

Взам. инв. №

Подпись и дата

Инв. № подл.

Формат А3

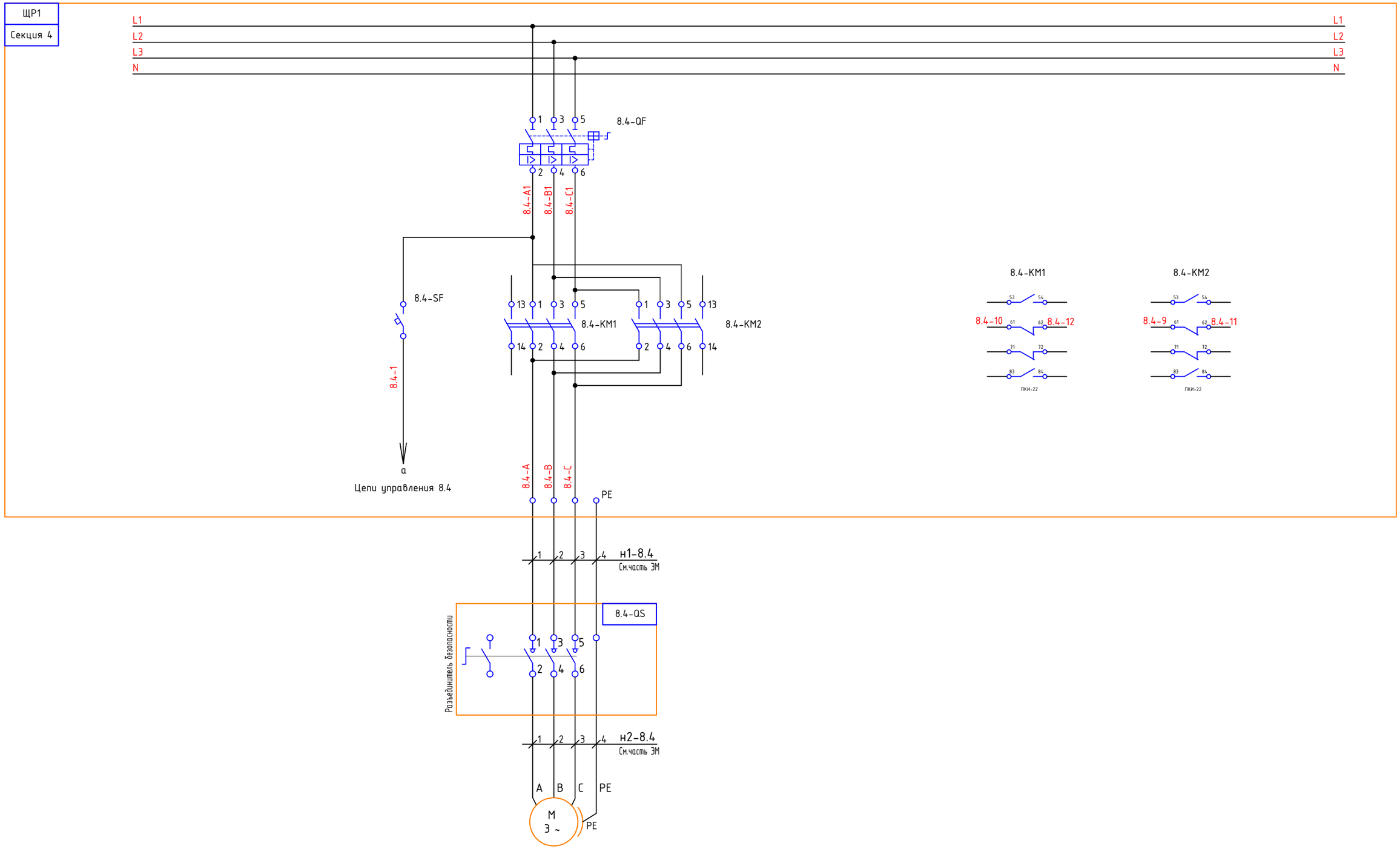

Согласовано
Взам. инв. №
Подпись и дата
Инв. № подл.

8.4

Задвижка с эл.приводом

Изм.	Кол.уч.	Лист	Nдок.	Подп.	Дата	РД-785/26-АТХ	Лист 8.11

Формат А3

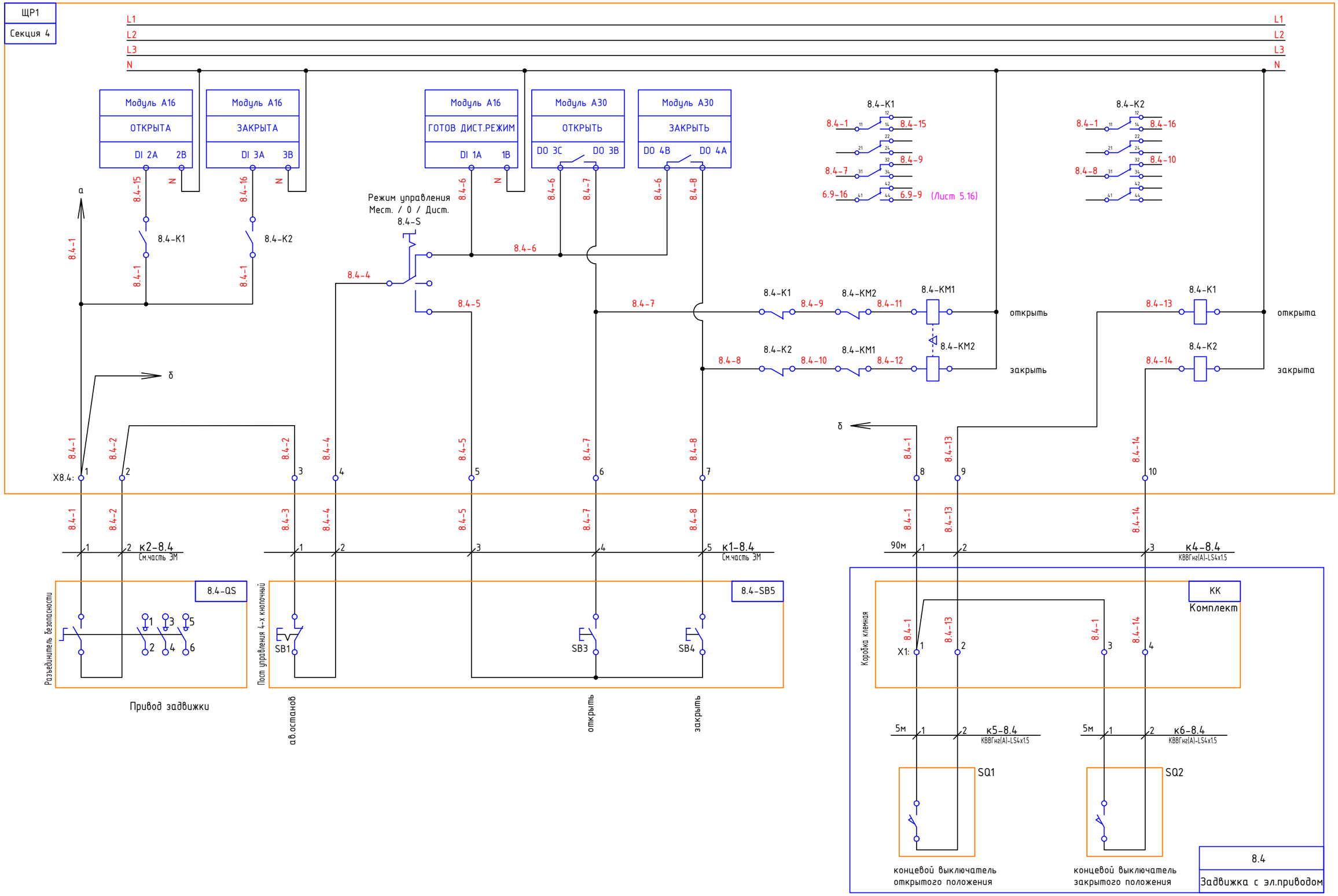

8.4
Задвижка с эл.приводом

Изм.	Кол.уч.	Лист	Nдок.	Подп.	Дата	РД-785/26-АТХ	Лист 8.12

Согласовано

Взам. инв. №

Подпись и дата

Инв. № подл.

Формат А3

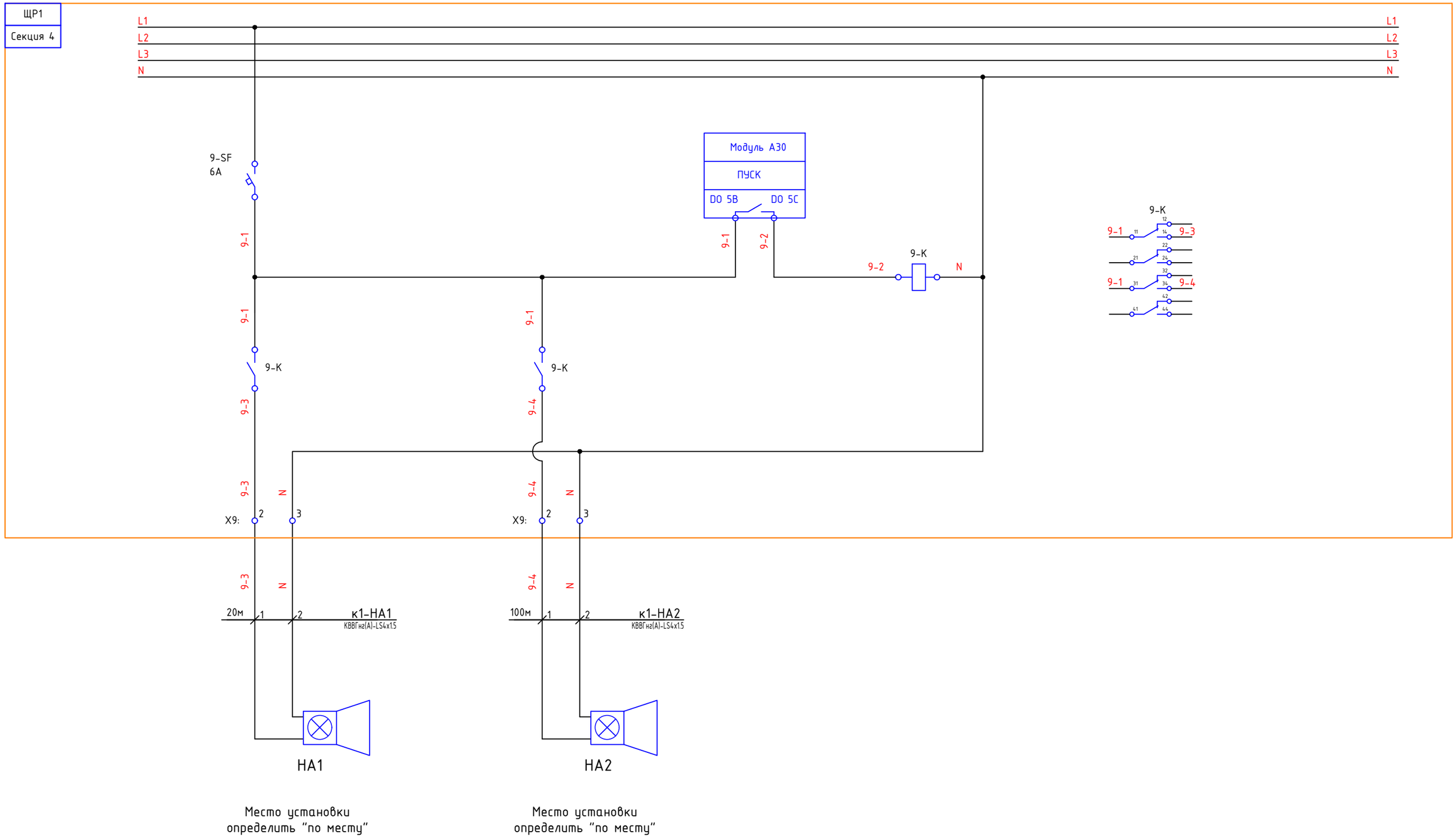

Согласовано

Взам. инв. №

Подпись и дата

Инв. № подл.

						РД-785/26-АТХ		
						АО «Предприятие «Емельяновка» Зернохранилище вместимостью 8000 тонн. Техническое перевооружение Московская область, Городской округ Коломна, д. Емельяновка, ул. Школьная, д. 2		
Изм.	Кол. уч.	Лист	Nдок.	Подп.	Дата			
Разраб.		Волков			06.26	Склад силосного типа	Стадия	Лист	Листов
Провер.					06.26		Р	9	
						Схема электрическая принципиальная, подключения. Звуковая сигнализация.	ООО "МПС" г. Краснодар		
Н. контр.		Шипилин			06.26				
ГИП		Шипилин			06.26				

Формат А3

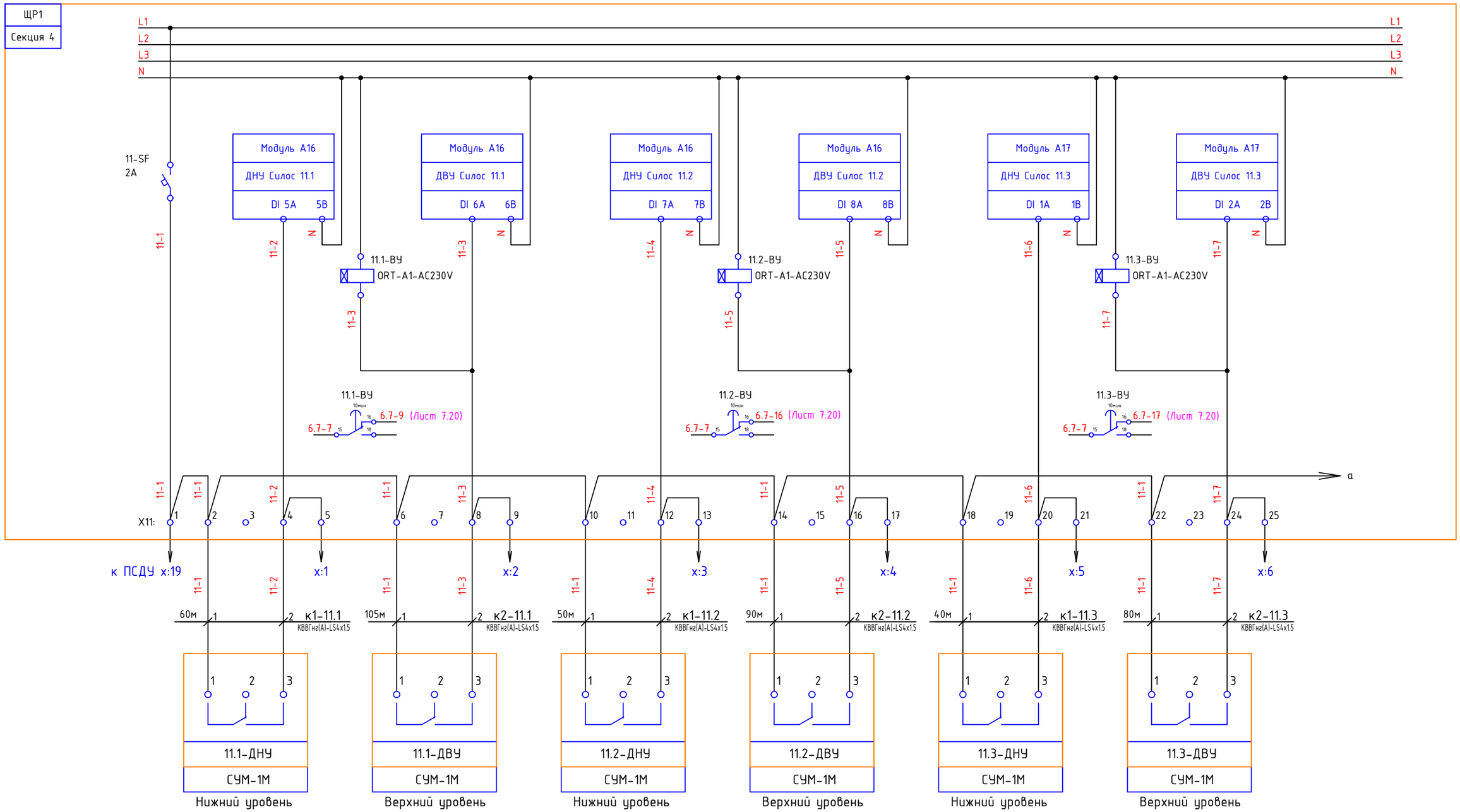

Согласовано

Взам. инв. №

Подпись и дата

Инв. № подл.

Изм.	Кол. уч.	Лист	Nдок.	Подп.	Дата	РД-785/26-АТХ		
						АО «Предприятие «Емельяновка» Зернохранилище вместимостью 8000 тонн. Техническое перевооружение Московская область, Городской округ Коломна, д. Емельяновка, ул. Школьная, д. 2		
Разраб.		Волков			06.26	Склад силосного типа	Стадия	Лист	Листов
Провер.					06.26		Р	10.1	3
Н. контр.		Шипилин			06.26	Схема электрическая принципиальная, подключения. Датчик уровня.	ООО "МПС" г. Краснодар		
ГИП		Шипилин			06.26				

Формат А3

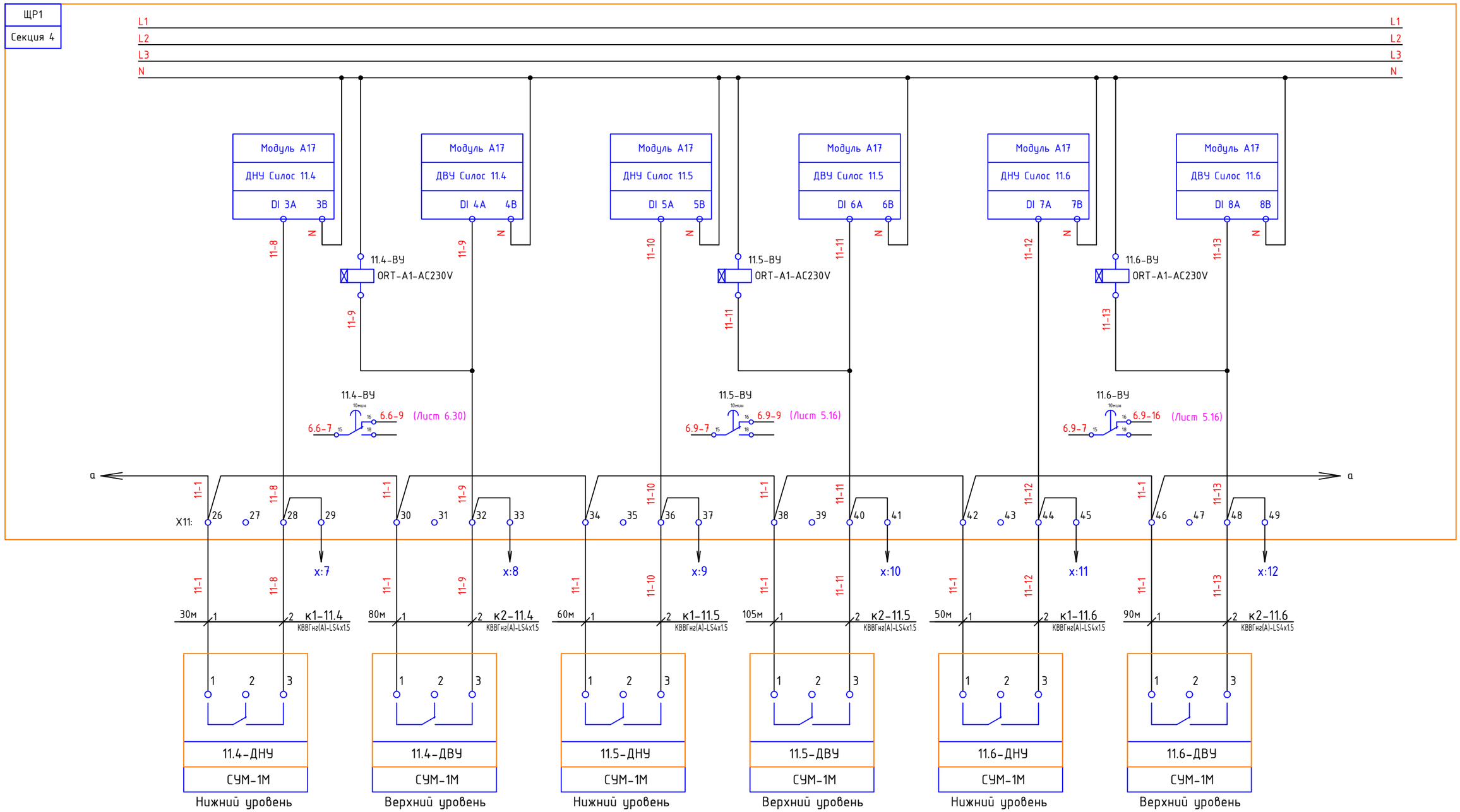

Согласовано

Взам. инв. №

Подпись и дата

Инв. № подл.

Изм.	Кол.уч.	Лист	Nдок.	Подп.	Дата	РД-785/26-АТХ	Лист 10.2

Формат А3

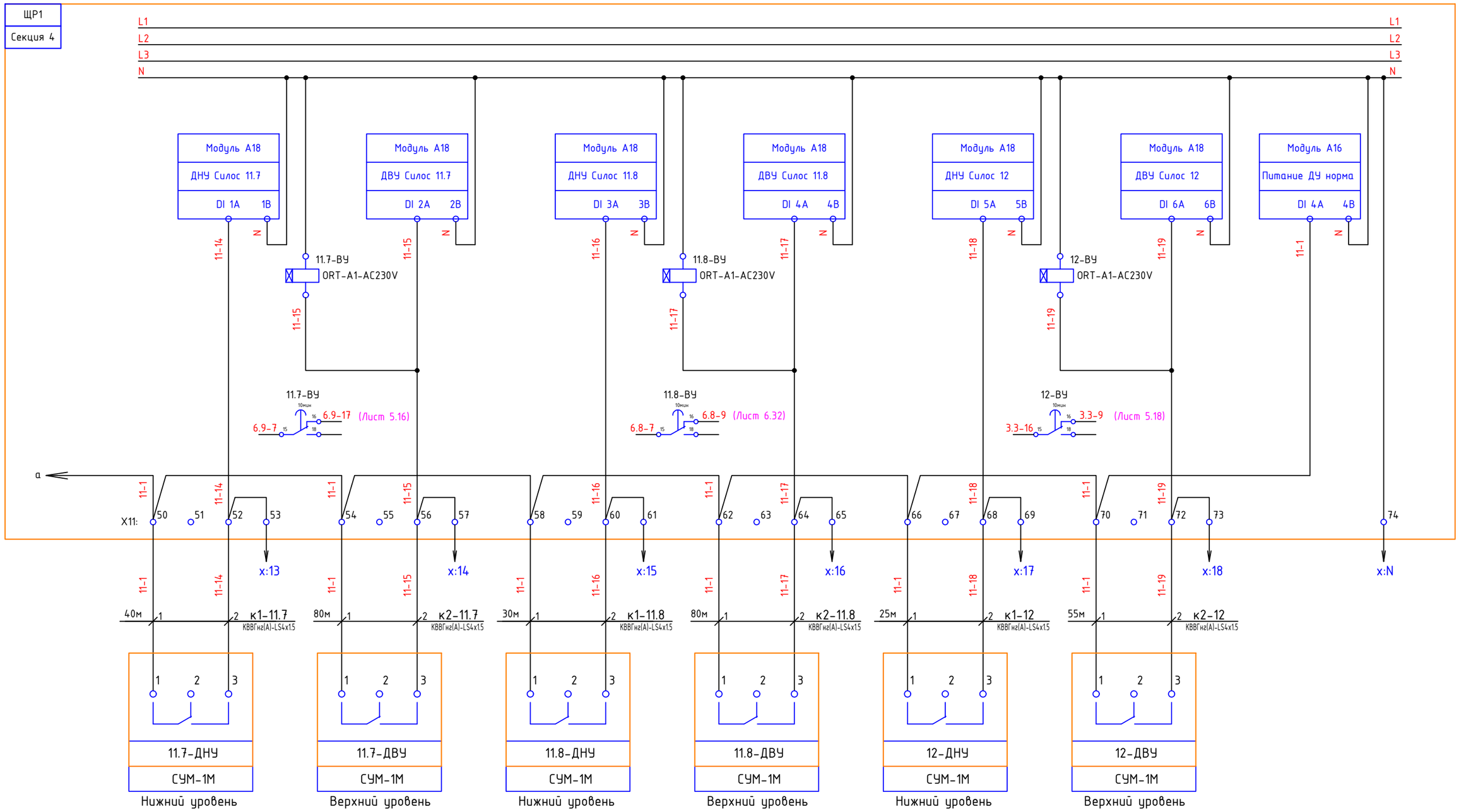

Согласовано

Взам. инв. №

Подпись и дата

Инв. № подл.

Изм.	Кол.уч.	Лист	Nдок.	Подп.	Дата	РД-785/26-АТХ	Лист 10.3

Формат А3

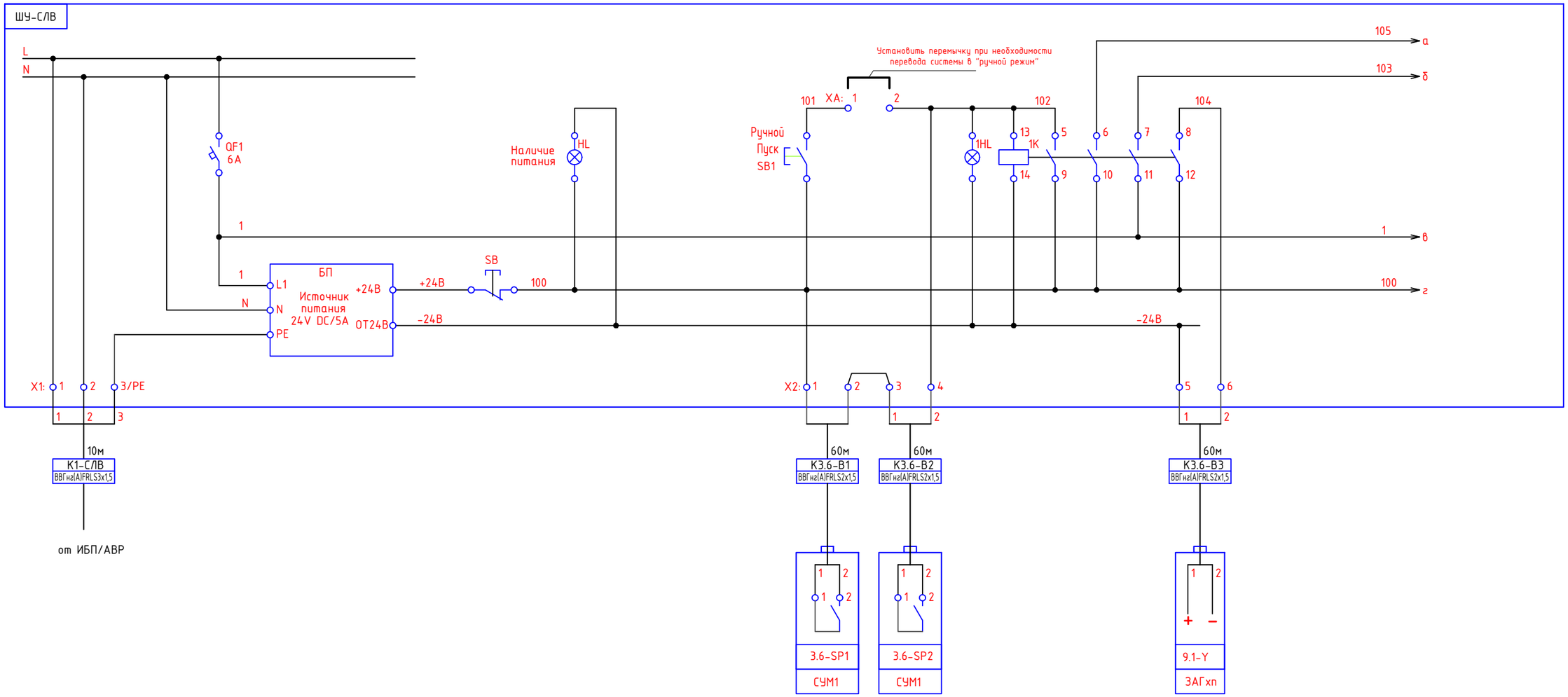

Поз. обозначение	Наименование	Марка	Кол-во
3.6-SP1; 3.6-SP2	Датчик индикатор взрыва нории	СУМ1	2

Изм.	Кол. уч.	Лист	N док.	Подп.	Дата	РД-785/26-АТХ			
						АО «Предприятие «Емельяновка» Зернохранилище вместимостью 8000 тонн. Техническое перевооружение Московская область, Городской округ Коломна, д. Емельяновка, ул. Школьная, д. 2			
Разраб.		Волков			06.26	Склад силосного типа	Стадия	Лист	Листов
Провер.					06.26		Р	11.1	2
Н. контр.		Шипилин			06.26	Система локализации взрыва. Шкаф управления ШУ-СЛВ.	ООО "МПС" г. Краснодар		
ГИП		Шипилин			06.26				

Согласовано

Взам. инв. №

Подпись и дата

Инв. № подл.

Формат А3

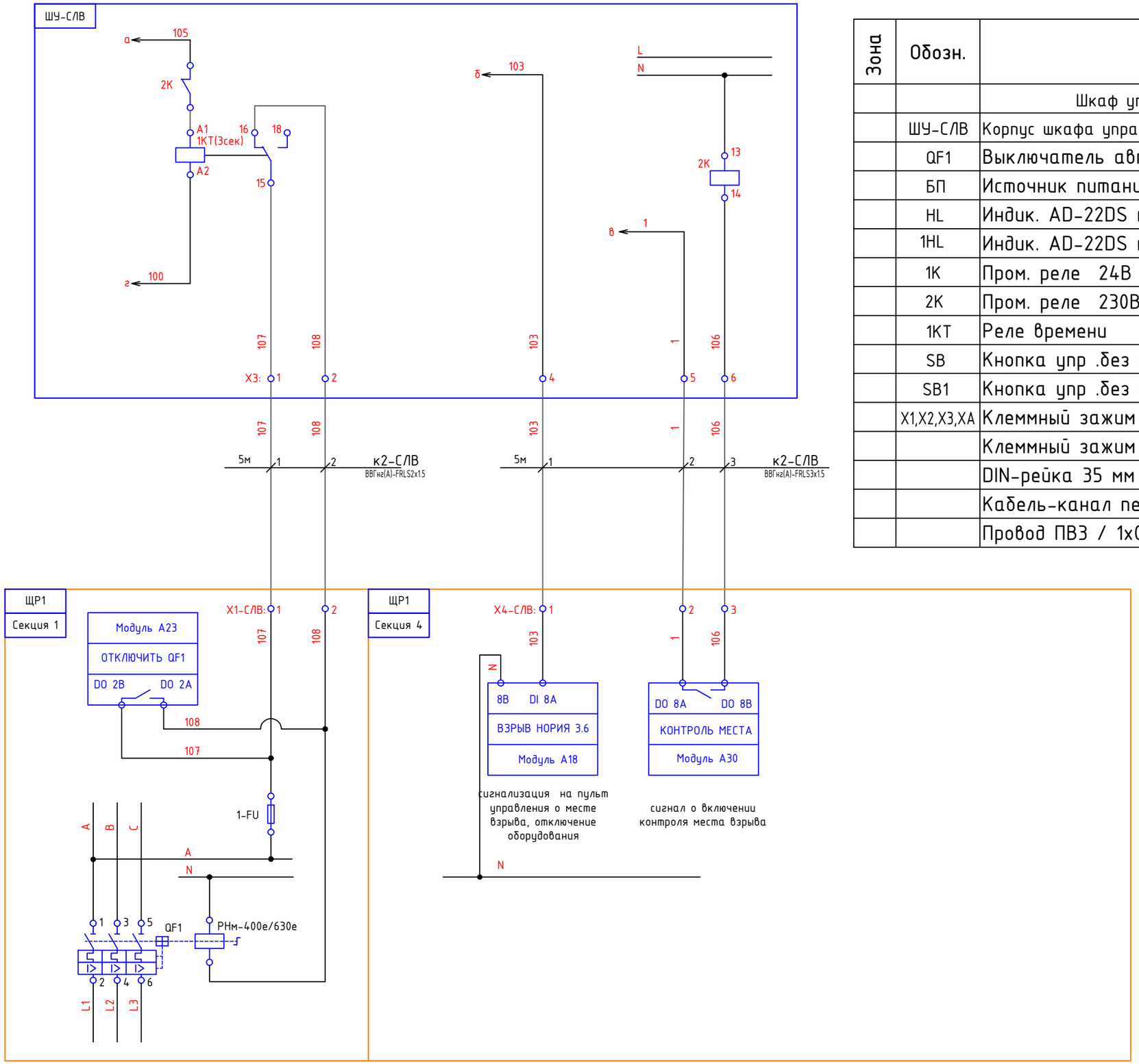

Зона	Обозн.	Наименование	Кол.	Примечание
		Шкаф управления ШУ-СЛВ		
	ШУ-СЛВ	Корпус шкафа управления ЗАГхп	1	
	QF1	Выключатель автоматический	1	6А
	БП	Источник питания 24V DC/5A	1	
	HL	Индик. AD-22DS матрица (зелен.) d22мм 24В DC	1	
	1HL	Индик. AD-22DS матрица (красн.) d22мм 24В DC	1	
	1К	Пром. реле 24В DC (4 перек. конт.)	1	или аналог
	2К	Пром. реле 230В AC (1 перек. конт.)	1	или аналог
	1КТ	Реле времени	1	
	SB	Кнопка упр .без фиксации, красная	1	или аналог
	SB1	Кнопка упр .без фиксации, зеленая	1	или аналог
	X1,X2,X3,XA	Клеммный зажим на DIN-рейку, сеч. 0,2-4 мм	20	
		Клеммный зажим на DIN-рейку, PE сеч. 0,2-4 мм	5	
		DIN-рейка 35 мм	0.5м	
		Кабель-канал перфорированный	1м	
		Провод ПВЗ / 1х0,75 / 380, ГОСТ6323-79	5м	

Согласовано

Взам. инв. №

Подпись и дата

Инв. № подл.

Изм.	Кол.уч.	Лист	Nдок.	Подп.	Дата

РД-785/26-АТХ

Лист 11.2

Формат А3

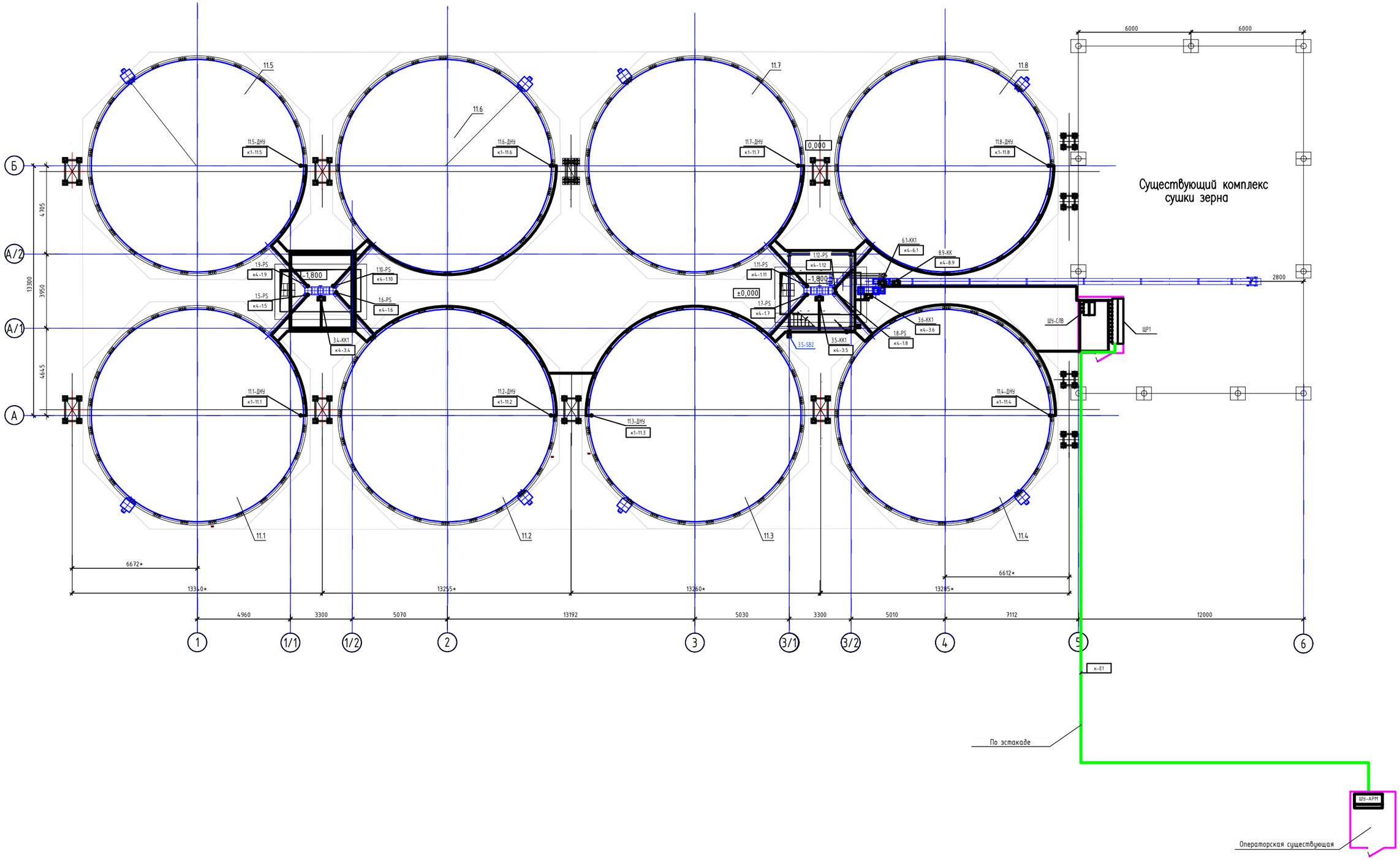

						РД-785/26-АТХ			
						АО «Предприятие «Емельяновка» Зернохранилище вместимостью 8000 тонн. Техническое перевооружение Московская область, Городской округ Коломна, д. Емельяновка, ул. Школьная, д. 2			
Изм.	Кол. уч.	Лист	N док.	Подп.	Дата				
Разраб.		Волков			06.26	Склад силосного типа	Стадия	Лист	Листов
Провер.					06.26		Р	12.1	2
Н. контр.		Шипилин			06.26	Автоматизация. План на отм. 0,000	ООО "МПС" г. Краснодар		
ГИП		Шипилин			06.26				

Согласовано

Взам. инв. №

Подпись и дата

Инв. № подл.

Формат А1

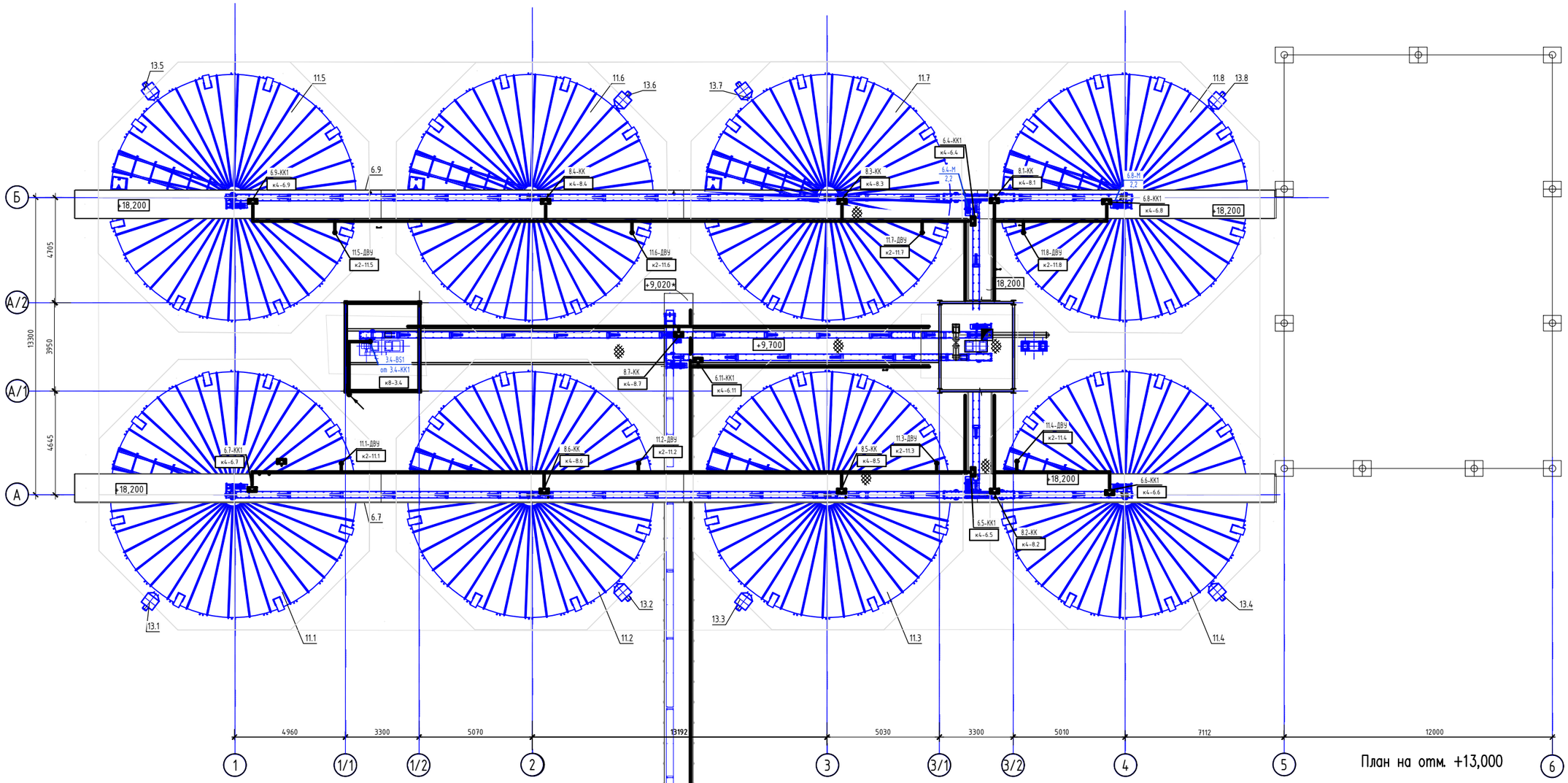

План на отм. +13,000

План на отм. +20,600; +23,000

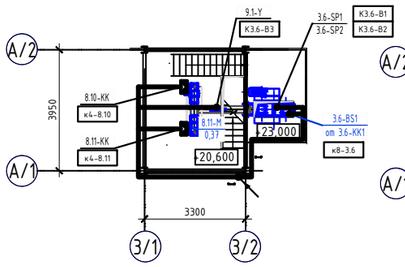

План на отм. +18,200

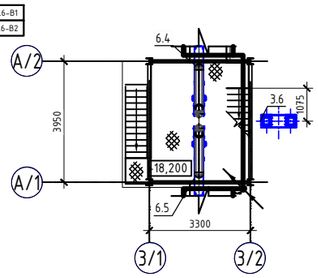

План на отм. +9,700

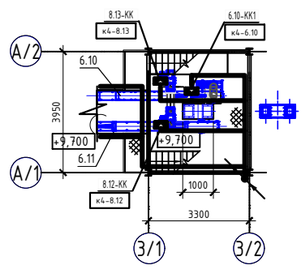

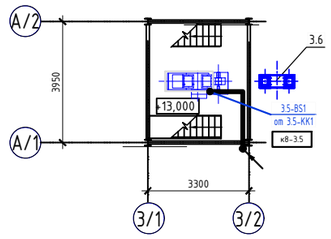

						РД-785/26-АТХ			
						АО «Предприятие «Емельянобка» Зернохранилище вместимостью 8000 тонн. Техническое перевооружение Московская область, Городской округе Коломна, д. Емельянобка, ул. Школьная, д. 2			
Изм.	Кол. уч.	Лист	N док.	Подп.	Дата				
Разраб.		Волков			06.26	Склад силосного типа	Стадия	Лист	Листов
Провер.					06.26		Р	12.2	
Н. контр.		Шипилин			06.26	Автоматизация. План на отм. +13,000	ООО "МПС" г. Краснодар		
ГИП		Шипилин			06.26				

Согласовано

Взам. инв. №

Подпись и дата

Инв. № подл.

Формат А1

Позиция	Наименование и техническая характеристика	Тип, марка, обозначение документа, опросного листа	Код оборудования, изделия, материала.	Завод изготовитель	Еденица изме-рения	Коли-чество	Масса еденици	Примечание
ШУ-АРМ	Корпус шкафа (пластиковый бокс)				шт	1		определить при монтаже
6SF	Автоматический выключатель 1-полюсный Iном.=2,0 А, характеристика "С", 6 кА	ВА47-60М 1Р 2А	MVA31-1-002-C	IEK	шт	1		или аналог
G1	Блок питания 24 DC 2.5A				шт	1		или аналог
A0	Преобразователь интерфейсов ET 485-24 (новатэк-электро)		ET 485-24	новатэк-электро	шт	1		или аналог
ЩР1	Корпус учтен в части ЭМ							
1-FU	Предохранитель, плавкая вставка с держателем. 10А				шт	1		или аналог
1SF-5SF	Автоматический выключатель 1-полюсный Iном.=2,0 А, характеристика "С", 6 кА	ВА47-60М 1Р 2А	MVA31-1-002-C	IEK	шт	5		или аналог
A1-A20	Модуль дискретного ввода МВ110 230VAC/24VDC, 8xDI(P)	МВ110-224.8ДФ		ОВЕН	шт	20		или аналог
A21-A31	Модуль дискретного вывода МУ110 230VAC/24VDC, 8xDO(P)	МУ110-224.8Р		ОВЕН	шт	11		или аналог
O1-O2	Повторитель разветвитель интерфейса Невод + ПР			Геолинк	шт	2		или аналог
G2	Блок питания 24 DC 2.5A				шт	1		или аналог
-S	Переключатель длинная ручка на 3 положения 2NO чёрный MASTER IEK	MI-MASTER IEK		MI-SW60-20XB3-4-25-3-K02	шт	49		или аналог
1,2,3СР-SF	Автоматический выключатель 1-полюсный Iном.=2,0 А, характеристика "С", 6 кА	ВА47-60М 1Р 2А	MVA31-1-002-C	IEK	шт	3		или аналог
6.2-ПКИ	Приставка контактная 4NO	ПКИ-40	KPK10-40	IEK	шт	1		или аналог
-K	Реле промежуточное РЭК77/4(LY4) с индикацией 10А 220 АС IEK	РЭК77/4(LY4)	RRP10-4-10-220A-LED	IEK	шт	30		или аналог
-Xx	Клемма винтовая с ножевым размыкателем YCT15-04-K03-004	YCT15-04-K03-004		IEK	шт	49		или аналог
	Клемма пружинная КПИ 28-4 41А черная IEK	КПИ 28-4	YZN11-004-K02	IEK	шт	530		или аналог
	Клемма пружинная КПИ 28-4-PEN IEK	КПИ 28-4-PEN	YZN21-004-K52	IEK	шт	5		или аналог
	DIN-рейка оцинкованная 100см IEK	Рейка DIN стандартная 35/7,5 мм	YDN10-0100	IEK	шт	8		или аналог
	Кабель-канал перфорированный 40х40 "ИМПАКТ" IEK, L-2м	40х40 "ИМПАКТ"	CKM50-040-040-1-K03	IEK	шт	20		или аналог
	Провод ПВ3 / 1х0,75 / 380, ГОСТ6323-79	1х0,75			м	400		

Согласовано

Взам. инв. №

Подпись и дата

Инв. № подл.

Изм.	Кол. уч.	Лист	N док.	Подп.	Дата
Разраб.		Волков			06.26
Провер.					06.26
Н. контр.		Шипилин			06.26
ГИП		Шипилин			06.26

РД-785/26-АТХ.С01

АО «Предприятие «Емельяновка»
Зернохранилище вместимостью 8000 тонн. Техническое перевооружение
Московская область, Городской округ Коломна, д. Емельяновка, ул. Школьная, д. 2

Склад силосного типа

Стадия	Лист	Листов
Р	13.1	4

Спецификация оборудования, изделий и материалов. ЩР1

ООО "МПС"
г. Краснодар

Формат А3

Позиция	Наименование и техническая характеристика	Тип, марка, обозначение документа, опросного листа	Код оборудования, изделия, материала.	Завод изготовитель	Еденица изме-рения	Коли-чество	Масса еденици	Примечание
	Технологическая звуковая сигнализация.							
9-SF	Автоматический выключатель 1-полюсный Iном.=6,0 А, характеристика "С", 6 кА	ВА47-60М 1Р 6А	MVA31-1-006-C	IEK	шт	1		или аналог
9-K	Реле промежуточное РЭК77/4(LY4) с индикацией 10А 220 АС IEK	РЭК77/4(LY4)	RRP10-4-10-220A-LED	IEK	шт	1		или аналог
-Xx	Клемма пружинная КПИ 28-4 41А черная IEK	КПИ 28-4	YZN11-004-K02	IEK	шт	5		или аналог
	Технологическая сигнализация уровня продукта в силосе							
11-SF	Автоматический выключатель 1-полюсный Iном.=6,0 А, характеристика "С", 6 кА	ВА47-60М 1Р 6А	MVA31-1-006-C	IEK	шт	1		или аналог
-BY	Реле задержки включения ORT 1 контакт 230В АС IEK	ORT 1	ORT-A1-AC230VD	IEK	шт	9		или аналог
-Xx	Клемма пружинная КПИ 28-4 41А черная IEK	КПИ 28-4	YZN11-004-K02	IEK	шт	75		или аналог

Согласовано

Взам. инв. №

Подпись и дата

Инв. № подл.

Изм.	Кол.уч.	Лист	Nдок.	Подп.	Дата

РД-785/26-АТХ.С01

Лист 13.2

Формат А3

Позиция	Наименование и техническая характеристика	Тип, марка, обозначение документа, опросного листа	Код оборудования, изделия, материала.	Завод изготовитель	Еденица изме-рения	Коли-чество	Масса еденици	Примечание
	Внешний монтаж							
	Нория							
-KK1	Коробка клеммная 20 клемм 5 кабельных ввода	KK			шт	4		или аналог
x-BS	Датчик схода ленты нории 220АС, релейный выход	ДС-3		Промрадар	шт	8		или аналог
x-SS	Датчик скорости нории 220АС, релейный выход	РДКС04		Промрадар	шт	4		или аналог
x-PS	Датчик подпора нории низ	СУМ-1М			шт	4		или аналог
	Конвейер цепной							
-KK1	Коробка клеммная 10 клемм 3 кабельных ввода	KK			шт	10		или аналог
x-SS	Датчик скорости/обрыв цепи конвейера 220АС, релейный выход	РДД-02		Промрадар	шт	10		или аналог
x-PS	Датчик подпора конвейер	СУМ-1М			шт	10		или аналог
	Конвейер шнековый							
x-PS	Датчик подпор/вращение 220АС, релейный выход	РДД-03		Промрадар	шт	11		или аналог
	Шлюзовый затвор							
x-SS	Датчик движения 220АС, релейный выход	РДД-03		Промрадар	шт	1		или аналог
	Задвижка с эл.приводом							
	поставляется комплектной с концевыми выключателями крайних положений.							
	Технологическая звуковая сигнализация.							
	Кабель контрольный с медной жилой, с ПВХ изоляцией и в ПВХ оболочке пониженной горючести							
	с низким дымо- и газовыделением, сечением:							
	4x1.5мм^2	КВВГнг(А)-LS			м	120		или аналог
HA-	Взрывозащищенная комбинированная сирена+маяк	ПГСК01 (EV-4050-HOOTER-122)		Горэлтех	шт.	2		или аналог
	Металлорукав в герметичной ПВХ-оболочке Ф20мм		6071-020N	DKC	м	4		или аналог

Согласовано

Взам. инв. №

Подпись и дата

Инв. № подл.

Позиция	Наименование и техническая характеристика	Тип, марка, обозначение документа, опросного листа	Код оборудования, изделия, материала.	Завод изготовитель	Еденица изме-рения	Коли-чество	Масса еденици	Примечание
	Кабель контрольный с медной жилой, с ПВХ изоляцией и в ПВХ оболочке пониженной горючести							
	с низким дымо- и газовыделением, сечением:							
	Нория 4х1.5мм^2	КВВГнг(А)-LS			м	380		или аналог
	Конвейер цепной 4х1.5мм^2	КВВГнг(А)-LS			м	810		или аналог
	Конвейер шнековый 4х1.5мм^2	КВВГнг(А)-LS			м	705		или аналог
	Шлюзовый затвор 4х1.5мм^2	КВВГнг(А)-LS			м	55		или аналог
	Задвижка с эл.приводом 4х1.5мм^2	КВВГнг(А)-LS			м	995		или аналог
	(витая пара)2х2х0.64мм^2	2PR 24AWG CAT5e			м	100		или аналог
	Нория Металлорукав в герметичной ПВХ-оболочке Ф20мм (подвод к датчикам)		6071-020N	DKC	м	32		или аналог
	Конвейер цепной Металлорукав в герметичной ПВХ-оболочке Ф20мм (подвод к датчикам)		6071-020N	DKC	м	40		или аналог
	Конвейер шнековый Металлорукав в герметичной ПВХ-оболочке Ф20мм (подвод к датчикам)		6071-020N	DKC	м	22		или аналог
	Шлюзовый затвор Металлорукав в герметичной ПВХ-оболочке Ф20мм (подвод к датчикам)		6071-020N	DKC	м	2		или аналог
	Задвижка Металлорукав в герметичной ПВХ-оболочке Ф20мм (подвод к датчикам)		6071-020N	DKC	м	26		или аналог
	Технологическая сигнализация уровня продукта в силосе							
	Кабель контрольный с медной жилой, с ПВХ изоляцией и в ПВХ оболочке пониженной горючести							
	с низким дымо- и газовыделением, сечением:							
	верхний уровень 4х1.5мм^2	КВВГнг(А)-LS			м	765		или аналог
	нижний уровень 4х1.5мм^2	КВВГнг(А)-LS			м	385		или аналог
-ДВУ	Датчик верхнего уровня мембранный	СУМ-1М			шт	9		или аналог
-ДНУ	Датчик нижнего уровня мембранный	СУМ-1М			шт	9		или аналог
	верхний уровень Металлорукав в герметичной ПВХ-оболочке Ф20мм (подвод к датчикам)		6071-020N	DKC	м	18		или аналог
	нижний уровень Металлорукав в герметичной ПВХ-оболочке Ф20мм (подвод к датчикам)		6071-020N	DKC	м	18		или аналог
	Кабеленесущая система:							
	Кабельные трассы, кабельные лотки существующие. Учтены в части ЭМ.							

Согласовано

Взам. инв. №

Подпись и дата

Инв. № подл.

Позиция	Наименование и техническая характеристика	Тип, марка, обозначение документа, опросного листа	Код оборудования, изделия, материала.	Завод изготовитель	Еденица изме-рения	Коли-чество	Масса еденици	Примечание
	Кабель контрольный с медной жилой, с ПВХ изоляцией и в ПВХ оболочке пониженной горючести							
	с низким дымо- и газовыделением, сечением:							
	2х1.5мм^2	ВВГнг(А)FRLS			м	185		
	3х1.5мм^2	ВВГнг(А)FRLS			м	15		
	Длины кабеля даны справочно, нарезку кабеля проводить на месте монтажа							
	Кабеленесущая система:							
	Кабельные трассы, кабельные лотки существующие. Учтены в части ЭМ.							
	Труба водогазопроводная ГОСТ 3262-75*(подвод к датчикам и ЗАГхп)	Т16х2.5			м	12		или аналог
-SP	Датчик индикатор взрыва	СУМ-1			шт	2		или аналог
-Y	Затвор аэрозольгазовый	ЗАГхп			шт	1		Заказан в части ТХ

Согласовано

Взам. инв. №

Подпись и дата

Инв. № подл.

Изм.	Кол. уч.	Лист	Nдок.	Подп.	Дата
Разраб.		Волков			06.26
Провер.					06.26
Н. контр.		Шипилин			06.26
ГИП		Шипилин			06.26

РД-785/26-АТХ.С02

АО «Предприятие «Емельяновка»
Зернохранилище вместимостью 8000 тонн. Техническое перевооружение
Московская область, Городской округ Коломна, д. Емельяновка, ул. Школьная, д. 2

Склад силосного типа

Стадия	Лист	Листов
Р	14.1	2

Спецификация оборудования, изделий и материалов. ШУ-СЛВ.

ООО "МПС"
г. Краснодар

Формат А3

Позиция	Наименование и техническая характеристика	Тип, марка, обозначение документа, опросного листа	Код оборудования, изделия, материала.	Завод изготовитель	Еденица изме-рения	Коли-чество	Масса еденици	Примечание
ШУ-СЛВ	Корпус шкафа управления ЗАГхп ЩМП-2-0 (500х400х220мм) У1 IP65	ЩМП-2-0	YKM40-02-65	IEK	шт	1		или аналог
QF-1	Автоматический выключатель M06N 1P B 6A IEK	M06N 1P	AR-M06N-1-B006	IEK	шт	1		или аналог
БП	Источник питания 24V DC/5A				шт	1		или аналог
HL	Лампа AD22DS(LED)матрица d=22мм зеленый 24В AC/DC IEK	AD22DS(LED)	BLS10-ADDS-024-K06	IEK	шт	1		или аналог
HL1	Лампа AD22DS(LED)матрица d=22мм красный 24В AC/DC IEK	AD22DS(LED)	BLS10-ADDS-024-K04	IEK	шт	1		или аналог
1K	Реле промежуточное РЭК77/4(LY4) с индикацией 10А 24В DC IEK	РЭК77/4(LY4)	RRP10-4-10-024D-LED	IEK	шт	1		или аналог
2K	Реле промежуточное РЭК77/4(LY4) с индикацией 10А 220 AC IEK	РЭК77/4(LY4)	RRP10-4-10-220A-LED	IEK	шт	1		или аналог
SB	Кнопка SB-7 "Стоп" красная 1з+1р d=22мм/240В IEK	SB-7 "Стоп"	BBT40-SB7-K04	IEK	шт	1		или аналог
SB1	Кнопка SB-7 "Пуск" зеленая 1з+1р d=22мм/240В IEK	SB-7 "Пуск"	BBT40-SB7-K06	IEK	шт	1		или аналог
1KT	Реле времени 0,1...60 с, многофункциональное 1 контакт 12-240В AC/DC IEK	ORT	ORT-M1-ACDC12-240V	IEK	шт	1		или аналог
X1;X2;X3;XA	Клемма пружинная КПИ 28-4 41А черная IEK	КПИ 28-4	YZN11-004-K02	IEK	шт	20		или аналог
	Клемма пружинная КПИ 28-4-PEN IEK	КПИ 28-4-PEN	YZN21-004-K52	IEK	шт	5		или аналог
	DIN-рейка оцинкованная 30см IEK	Рейка DIN стандартная 35/7,5 мм	YDN10-0030	IEK	шт	2		или аналог
	Кабель-канал перфорированный 25х40 "ИМПАКТ" IEK, L-2м	25х40 "ИМПАКТ"	CKM50-025-040-1-K03	IEK	шт	1		или аналог
	Провод ПВЗ / 1х0,75 / 380, ГОСТ6323-79	1х0,75			м	5		

Согласовано

Взам. инв. №

Подпись и дата

Инв. № подл.